INFORMATION PRODUIT

DESIGNED TO LAST
BLINOX
BY LOGGERE

PORTE-SAVON ROBUSTO

870601

WWW.LOGGERE.COM

Description:

Porte-savon embouti d'une seule pièce.

Matériau:

- Acier inoxydable, AISI 304, épaisseur 2 mm, finition brossée.

Dimensions:

- L 180 x P 170 x H 125 m

Raccordement:

- Fixation par la galerie technique

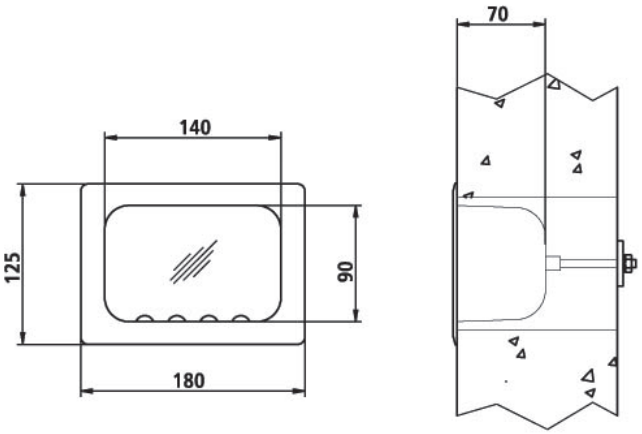

Avantages:

Anti-vandalisme

Autres recommandations sur les produits LOGGERE

Sanitaires

Casiers et systèmes d'armoires

Cabines sanitaires

Porte-manteaux

Equipements