# INFORMATION PRODUIT

DESIGNED TO LAST
BLINOX
BY LOGGERE

# LAVABO MURAL SQUARE

130305

WWW.LOGGERE.COM

## Description:

Lavabo carré pour montage mural ou surface avec vasque ronde.
Montage mural au moyen de S-clips.

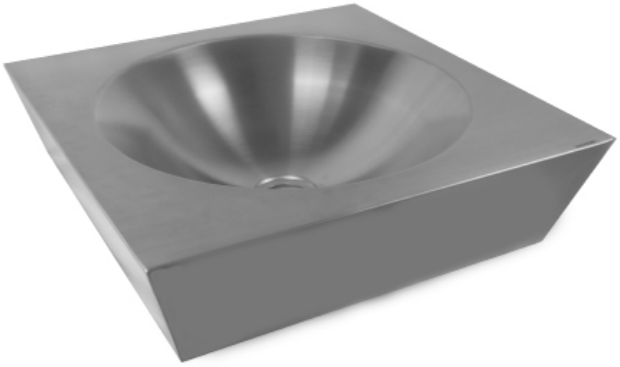

**Matériau:**

- Acier inox, AISI 304, épaisseur 1,2 mm
- finition brossée

**Dimensions:**

- Dimensions extérieures: L470 x P 470 x H 127 mm
- Vasque: Ø 380mm, profondeur 116 mm.

**Raccordement:**

- Vidage 1 ¼" avec une grille à trous incurvés Ø 65mm,
- incl. siphon, sans trop-plein.

**Normes:**

- EN 14296:2015+A1:2018

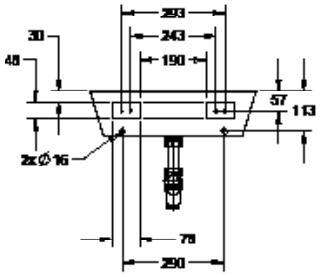


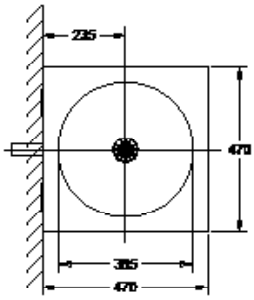


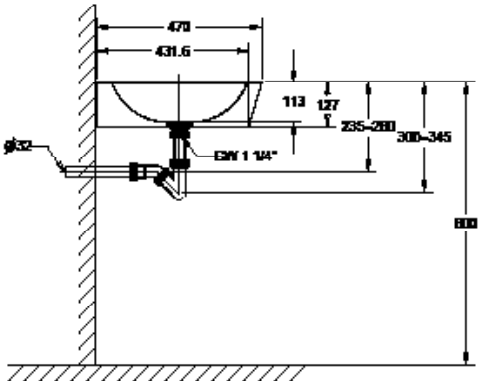


Avantages:

Très hygiénique

Conforme à la norme CE

Autres recommandations sur les produits LOGGERE

Sanitaires

Casiers et systèmes d'armoires

Cabines sanitaires

Porte-manteaux

Equipements