INFORMATION PRODUIT

DESIGNED TO LAST
BLINOX
BY LOGGERE

VIDOIR EASY
AVEC HABILLAGE (ENSEMBLE)

234301

WWW.LOGGERE.COM

Description:

Avec rinçage périphérique, arrivée d'eau verticale, vidage vertical ou horizontal (DN 100), consommation d'eau : 6L / rinçage fourni avec supports : grille rabatable et siphon.

Matériau:

- Acier inoxydable AISI 304, épaisseur 1,2 mm, finition brossée.

Dimensions:

- L 500 x P 500 x H 505mm (facultatif: habillage inclus)
- En option : avec habillage en acier inoxydable, H 505 mm

Raccordement:

- Arrivée d'eau: Ø 55 mm
- Vidage: Ø 100 mm

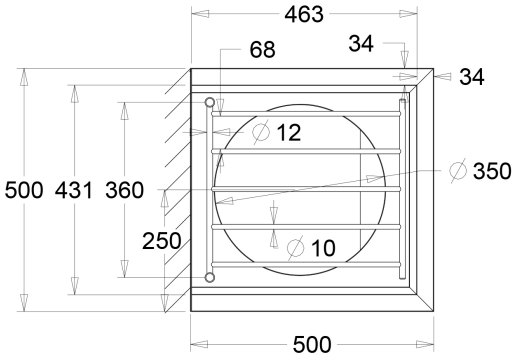

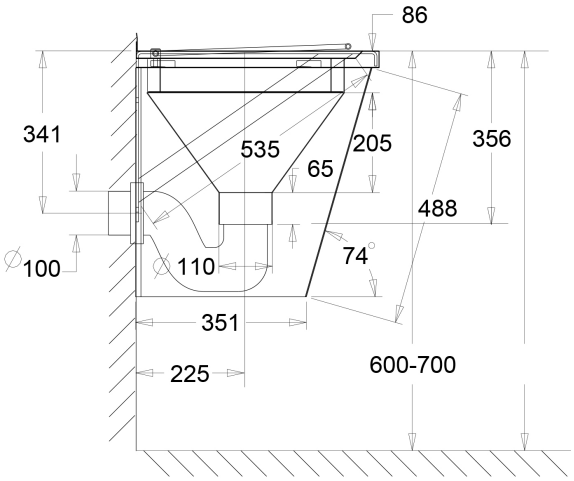

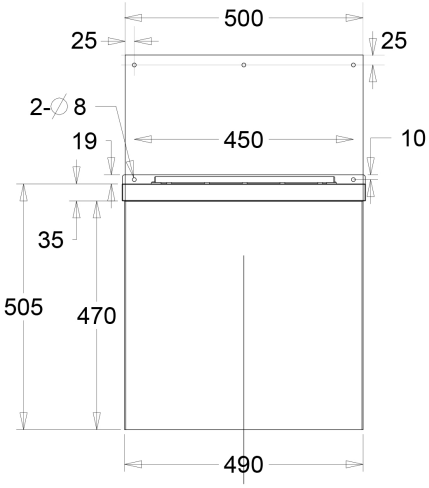

Avantages:

Hygiénique

Autres recommandations sur les produits LOGGERE

Sanitaires

Casiers et systèmes d'armoires

Cabines sanitaires

Porte-manteaux

Equipements