INFORMATION PRODUIT

DESIGNED TO LAST
BLINOX
BY LOGGERE

DISTRIBUTEUR DE SAVON CREATIV III

870060

WWW.LOGGERE.COM

Description:

Distributeur de savon, fixation invisible, fenêtre de visualisation du niveau remplissage via couvercle.
Pompe en acier.

Matériau:
- Acier inox, AISI 304

Dimensions:
- L 174 x P 71 x H 174 mm Volume: 1,5 Litre
- Hauteur d'installation recommandée: 1000 - 1200 mm

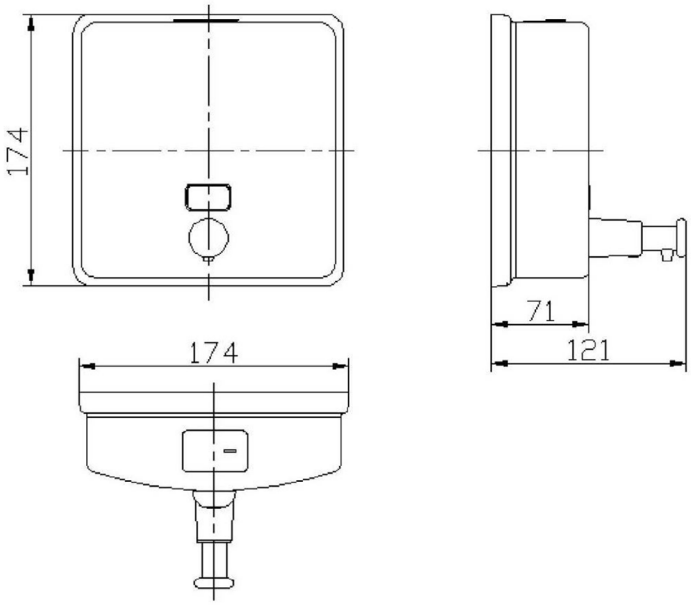

Autres recommandations sur les produits LOGGERE

Sanitaires

Casiers et systèmes d'armoires

Cabines sanitaires

Porte-manteaux

Equipements