ISO 9001

LOGGERE

SANITAIR
2021-2022

ROOM FOR FUNCTIONAL DESIGN

Trots presenteren wij de nieuwe prijslijst 2021 van onze sanitaire producten.

Beste lezers,

Het nieuwe coronavirus overweldigt actief zorginstellingen over de hele wereld. Gelukkig zijn er al enkele vaccins goedgekeurd en zijn de overheden begonnen met het vaccineren, echter de handhygiëne is nog steeds en zal ook in de toekomst, een belangrijke pijler van infectiepreventie blijven.

Handdesinfectie wordt beschouwd als het belangrijkste hulpmiddel voor infectiepreventie in ziekenhuizen en klinieken. Het bewustzijn van de voordelen van handhygiëne in openbare ruimtes en werkplekken neemt ook toe door het nieuwe coronavirus (Covid-19).
Ook in (kleuter)scholen zou de frequentie van infecties kunnen worden verminderd door handdesinfectie.

Voor LOGGERE heeft het onderwerp hygiëne altijd de hoogste prioriteit gehad. Onze producten zijn ontworpen om hun gebruikers te allen tijde te beschermen tegen ziektekiemen, bacteriën of de overdracht van ziekteverwekkers. Voorbeelden hiervan zijn het zoveel mogelijk toepassen van Non-Touch automatische bedieningen en de ronde en afgeronde vormgeving van de sanitaire toestellen waardoor vuil zich minder makkelijk kan verzamelen.
Dat de vraag naar LOGGERE roestvrij stalen sanitair meubilair is toegenomen in tijden van Corona is een logisch gevolg doordat roestvrijstaal bekend staat als een materiaal dat makkelijk en goed bacteriën vrij te maken is.

LOGGERE

Het Loggere douche programma

Loggere heeft haar douche programma enorm uitgebreid. Naast de (vrijstaande) douchezuilen beschikt Loggere nu ook over een volledig assortiment van douchesystemen ten behoeve van openbare gebouwen, zoals sportverenigingen, gymlokalen, zwembaden en sauna's. De Loggere douchesystemen zijn verkrijgbaar met piëzo- of non-touch bediening en aan te sluiten op de Loggere Easy besturingskasten. Hiermee kunt u op ongelimiteerde wijze douches aansturen met de optie van hygiënespoelingen en/of thermische desinfecties.

Noviteit

Behalve de 3000mm lange wasgoten, de uitbreiding van het gamma Non-Touch automatisch bediende zeep- en desinfecterende gel dispensers is er een hedendaags ontworpen sensor gestuurde wateruitloop voor onze drinkfonteinen toegevoegd aan ons programma.

Nieuw hoofdstuk Hygiëne

Gezien de huidige actualiteit van het thema “hygiëne” hebben wij hier een hoofdstuk aan gewijd. In dit hoofdstuk een overzicht van onze bestaande, maar ook vele nieuwe Non-Touch automatisch bediende sanitaire toestellen.

Advies

Al bij de planning en uitvoering van uw projecten zijn wij het juiste aanspreekpunt als het gaat om hygiënevraagstukken en de inrichting van uw sanitaire ruimtes.
Wij zijn de experts in het leveren van hygiëne oplossingen, bijvoorbeeld in het leveren van aanraakvrije (Non-Touch) kranen, zeep- en desinfectiedispensers, handdrogers en sanitair meubilair en natuurlijk de inrichting van uw douche- ruimtes.

Look & Wave

Wij gaan zelfs een stap verder en kunnen ook Non-Touch automatisch sluitende deuren van sanitaire wanden van uw toilet- of douchecabines leveren. Dit biedt u de mogelijkheid om voor het eerst uw sanitaire ruimte 100% Non-Touch te maken (zie ook ons “Look & Wave” systeem).

Enkele referenties:

BASF Nunhem

Bij BASF in Nunhem, een veredelaar van zaden voor kwekerijen van komkommers en tomaten liggen de eisen op het gebied van hygiëne en het beperken van de verspreiden van bacteriën zeer hoog. Loggere heeft hier zowel de kleedruimtes als sanitaire ruimtes ingericht. Voor de kleedruimtes zijn er banken met ingebouwde vakkenkasten voor schoenen, volkern lockers en toilet- en omkleedcabines geleverd. Voor de sanitaire ruimtes is er gekozen voor het roestvrijstaal sanitair van Loggere met Touch-Free bediening.

Waseiland HEAVY PERFECT en de wasgoot PERFECT II.
Beide met sensor gestuurde Touch-Free kranen,
model Elektra van HANSA.

In de kassen zijn onze hygiëne wastafels met sensor gestuurde Touch-Free kranen van CONTI+ toegepast.

Zwembad De Steur in Kampen & Noorderparkbad Amsterdam

De architect betrokken bij de ontwikkeling en inrichting van deze zwembaden zocht buitendouches die duurzaam, vandaalbestendig, eenvoudig te bedienen en vorstbestendig of eenvoudig te verwijderen waren en ook nog een mooi design moesten hebben. Het oog viel op de douchezuil TROPIC van Loggere.

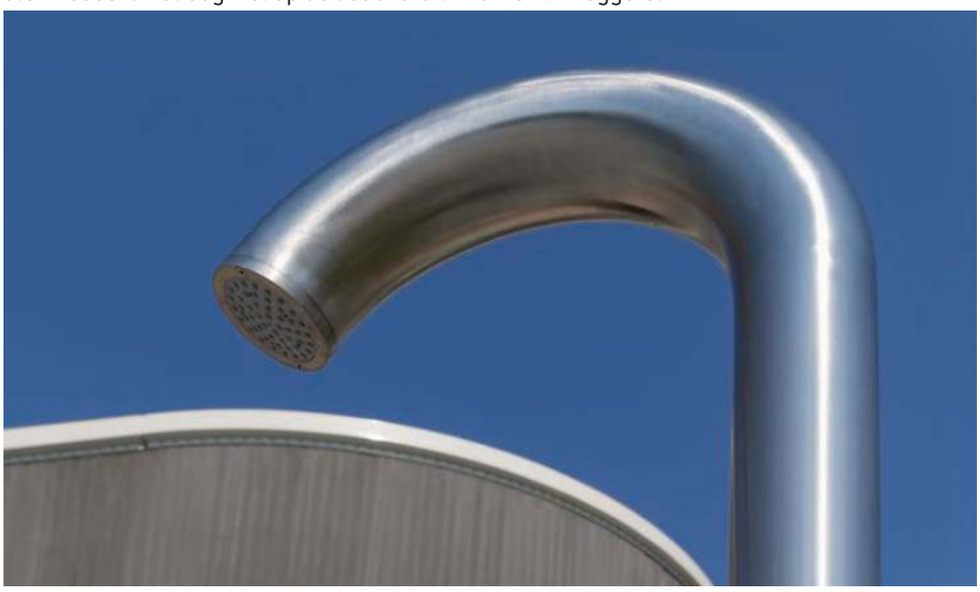

Enkele referenties:

Loggere denkt mee met haar klanten

Dat Loggere graag meedenkt met haar klanten bewijst deze referentie: op verzoek van de architect is de één-persoons douchezuil verder ontwikkeld tot het huidige model TROPIC CAROUSEL, een fraai en moderne vier-persoons douchezuil.

Het finale resultaat beviel zo goed dat dit model is opgenomen in het standaard productgamma van LOGGERE.

Brandweer Deventer

De brandweer in Deventer was op zoek naar een robuuste en praktische spoeltafel van roestvrij staal voor schoonmaak van hun gereedschap en beschermingsmiddelen zoals hun zuurstofmaskers en -tanks. De ontwerpafdeling van Loggere heeft hiervoor een spoeltafel ontworpen met een extra grote wasbak inclusief aflegschap. Een meubel dat naadloos tussen de drie muren geplaatst kon worden waardoor de ruimte optimaal gebruikt werd.

Maatwerk - omgebouwde wasfontein voor wijnproeflokaal:

LOGGERE

Veel voorkomende icoontjes:

Om de prijslijst zo aangenaam en eenvoudig mogelijk te kunnen bekijken, geven we alvast wat uitleg over de gebruikte icoontjes die u naast heel wat producten kunt terug vinden.

Product in stock
We hebben dit product op voorraad, met snellere levering als gevolg.
Let op! Voorraad is niet oneindig

CE-norm
Voldoet voldoet aan de regels binnen de EU.

Maatwerk mogelijk
Dit product kan op maat gemaakt worden.

Afgeronde hoeken
Afgeronde hoeken aan de buitenkant voor extra veiligheid.

Geschikt voor mindervaliden
Producten geschikt voor mensen met een beperking. (Rolstoelgebruikers)

Non-Touch
Producten met touch free bediening.

Vandaalbestendig
Producten speciaal ontworpen om tegen een stootje te kunnen.

Extra hygiënische producten
Producten die door afrondingen aan binnenzijde extra eenvoudig te reinigen zijn.

Nieuwe producten
Nieuw in het assortiment van Loggere

Anti-suïcidaal
Producten speciaal ontworpen om zelfmoordpogingen tegen te gaan.

Contact

Heeft u bij het bekijken van deze documentatie/prijslijst vragen en/of opmerkingen van welke aard dan ook, aarzel dan niet om ons te contacteren.

Dit kan u doen door ons te bellen vanuit België op **03 317 03 73** of Nederland **076 524 0833**
Wij zijn ook bereikbaar via mail: **san@loggere.com**

U bent steeds welkom om onze showroom te Meer-Hoogstraten (nabij Hazeldonk) te bezoeken.
(een telefoontje vooraf wordt geapprecieerd)
Europastraat 40
2321 Meer
België

Manus Loggere
GM Loggere Metaalwerken

Frederic Ollagnon
Gérant Loggere France

Hygiëne 8
Contactloze zeepdispensers • Handendrogers • Kranen • Wasgoten • Douches • Overige oplossingen

Wasgoten 23
Vrijhangende wasgoten uit RVS • Vrijstaande RVS waseilanden • Wasfonteinen

Wastafels 48
Enkelvoudige en meervoudige wastafels, hangend en staand uit RVS en polymeerbeton

Toiletten en urinoirs 72
Hangende en staande toiletten • Hurktoiletten • Urinoirs • Urinoirgoten • Spoelsystemen

Drinkfonteinen 96
Vrijhangende en vrijstaande drinkfonteinen voor binnen en buiten • Anti-suïcidale oplossingen

Douches en baden 110
Staande buitendouches • Douchekoppen • Babybadje • Douchepanelen • Douchesystemen

Justitie 124
Wastafels • Toiletten • Toilet- en wastafelcombinaties • Douches • Accessoires

Mindervaliden 154
Wastafels • Toiletten • Toiletten- en wastafelcombinaties voor mindervaliden • Handgrepen

Utiliteit 166
Industriële wasbakken • Uitgietbakken • Spuugbak • Zandvanger • Laarzenwasinstallaties

Medisch 174
Chirurgenwasgoot • Meervoudige wastafels • Toiletten • Wastafels • Kranen • Accessoires

Horeca 184
Undistriële wasgoten • Keukenspoelbakken • Hygiëne wastafels

Kranen 194
Wandkranen • Wastafelkranen • Vandaalbestendige oplossingen • Afvoersets & Pluggen

Accessoires 229
Zeep- en handdoekverdelers • Toiletpapierhouders • Haar- en Handendrogers • Overige

Contactloos wassen en ontsmetten

Hygiëne

Dat Loggere het hygiëne thema belangrijk vindt willen we onderbouwen door in het eerste hoofdstuk van onze sanitaire prijslijst 2021 een overzicht te bieden van de meest populaire Non-Touch automatisch aangestuurde producten zoals zeep- en desinfecterende gel verdelers, douche panelen en douche-zuilen met infrarood besturing, elektronische IR kranen en een sensor gestuurde drinknippel en bidonvuller.

Non-Touch of automatisch bediende sanitaire systemen hebben tegenwoordig de voorkeur vanwege de lagere kans op besmetting en overdracht van ziekteverwekkers, en omdat het grotere gebruiksgemak een positieve invloed heeft op de naleving van de gebruiksvoorschriften.

Elektronische spray-dispenser Contura II voor desinfecterende gel

- Deze automatische dispenser verdeelt de desinfecterende gel via een spray op de handen. Deze manier van verspreiding garandeert een betere verdeling van de gel op de handen en vermijdt het druipen op de vloer.
  De extra grote capaciteit maakt hem geschikt voor frequent gebruik en dus in gebieden met veel verkeer zoals winkelcentra, treinstations, vliegvelden etc...
  Stroomvoorziening AC 220V, vermogen: 16 W.
  Aanbevolen viscositeit van 0 tot 6500 CPS.
  Volume: ≤ 2100 ml, gewicht: 2 kg.
- **Materiaal:**
  RVS AISI 304, afwerking geborsteld.
- **Afmetingen:**
  B 153 x D 162 x H 269 mm

Art.	Omschrijving
870345	Elek. spray-dispenser Contura II voor desinfecterende gel

Opties

Art.	Omschrijving
870341	Staander Robusto uit RVS

Elektronische zeep- of disenfecterende gel dispenser Contura III

- Deze hydroalcoholische zeep- of desinfecterende gel dispenser met infrarood sensor beantwoord de hedendaagse behoefte aan apparaten voor het verdelen van desinfectiemiddelen voor de handen. De robuuste RVS afwerking maakt het geschikt voor alle soorten openbare plaatsen. Bovendien wordt de afgegeven zeep of desinfecterende gel door het automatische afgifte systeem op een nauwkeurige en economische wijze uitgevoerd waardoor er geen verspilling plaats vindt. Stroomvoorziening DC9V/AA-batterijen (6st), 16W. Aanbevolen viscositeit van 0 tot 6500 CPS.
  Volume: 700 ml, gewicht: 1,1 kg.
- **Materiaal:**
  RVS AISI 304, afwerking geborsteld.
- **Afmetingen:**
  B 100× D 110 × H 220 mm

Art.	Omschrijving
870344	Elektronische zeep- en desinfecterende gel dispenser Contura III - RVS
870354	Elektronische zeep- en desinfecterende gel dispenser Contura III - Zwart

Opties

Art.	Omschrijving
870341	Staander Robusto uit RVS
870342	Tafelstaander Easy zwart geëpoxeerd staal

Zonder * zijn voorraadproducten - *levertijd 4-6 weken - **levertijd op aanvraag
Brutoprijzen, excl. BTW - Franco vanaf € 500 - Projecten op aanvraag

Contactloos wassen en ontsmetten

Elektronische zeep of desinfecterende gel dispenser Robusto - extra groot volume

- Deze zeep- of desinfecterende gel dispenser is bijzonder geschikt voor regelmatig wassen en desinfecteren van de handen. Zijn contactloze activatie maakt de verspreiding van de virussen en bacteriën zo goed als onmogelijk. De infrarood sensor geeft automatisch de juiste hoeveelheid zeep of gel af waardoor verspilling vermeden wordt.
  Door het extra grote zeep- of gelreservoir uiterst geschikt voor locaties waar veel mensen langskomen.
  Stroomvoorziening DC6V/AA-batterijen (4st).
  Aanbevolen viscositeit van 0 tot 6500 CPS.
  Volume: 1100 ml,
- **Materiaal:**
  RVS AISI 304, afwerking geborsteld, gewicht: 1,1 kg.
- **Afmetingen:**
  B 130 x D 80 x H 260 mm

870341

870342

Art.	Omschrijving
870343	Elek. zeep- of desinfecterende gel-dispenser Robusto - extra groot volume

Opties

Art.	Omschrijving
870341	Staander Robusto uit RVS
870342	Tafelstaander Easy zwart geëpoxeerd staal

Staanders Robusto & Easy voor dispensers

ROBUSTO:

- Deze staander is geschikt voor onze zeep- en desinfecterende gel zeepdispensers (870343, 870344 en 870345). Door de extra zware bodemplaat en RVS structuur, is deze staander perfect aangepast aan de behoeften voor toepassing op openbare plaatsen. Montagemateriaal meegeleverd. Gewicht: 8 kg.
- **Materiaal:**
  RVS AISI 304, afwerking geborsteld.
- **Afmetingen:**
  B 260 x D 300 x H 1415 mm

EASY:

- Deze kleine tafelstaander is ontworpen voor het creëren van een tafel-ontsmettingsstation en is compatibel met onze zeep- en desinfecterende gel dispensers (nr. 870343 en 870344). Makkelijk en snel te installeren. Deze vrijstaande tafelstaander kan worden geplaatst op bureaus, banken, balies, etc. Montagemateriaal meegeleverd. Gewicht: 1,3 kg.
- **Materiaal:**
  Zwarte geëpoxeerd staal
- **Afmetingen:**
  B 160 x D 180 x H 542 mm

Art.	Omschrijving
870341	Staander Robusto uit RVS
870342	Tafelstaander Easy zwart geëpoxeerd staal

Handsfree wassen en ontsmetten

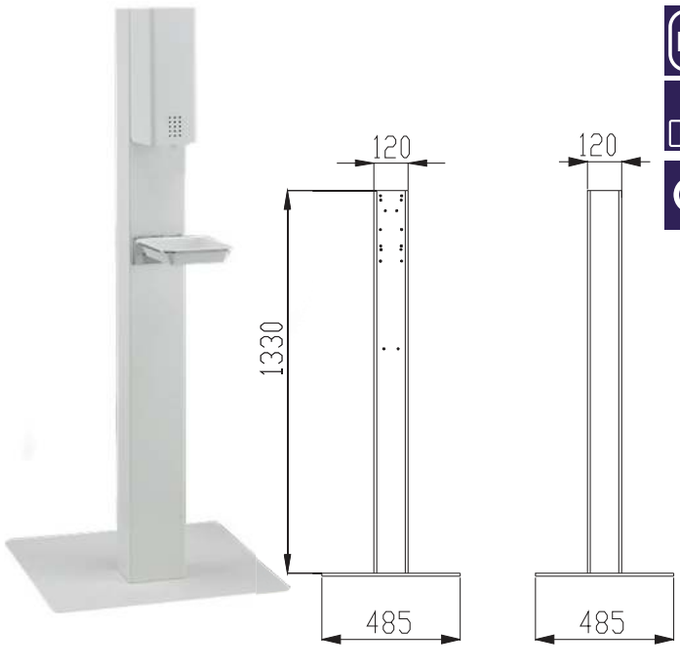

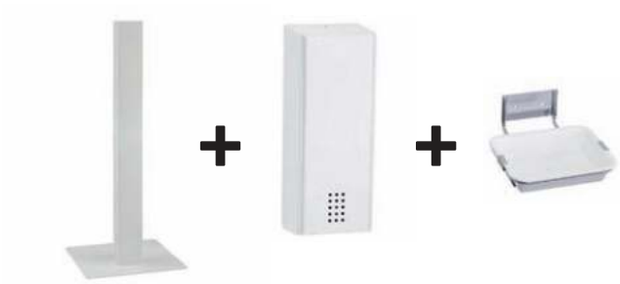

Staander met elektronische lotion- en zeepdispenser en lekbak Proox

- Elektronische lotion- en zeepdispenser voor wandbevestiging. Volumemeter bestaande uit ronde designperforaties van 4mm in de voorkant. De zeepdispenser kan worden bediend met batterij (4 x 1.5V, AA) of optioneel met directe stroomstekker 230V. Vulreservoir met deksel. Volume van navulreservoir ca. 0,8 liter. Demonteerbaar voor reiniging. Onzichtbaar slot. Incl. sleutel, RVS schroeven en pluggen.
- Extra zware staander om de lotion- en zeepdispenser op te monteren. Geschikt om te plaatsen aan ingang van een gebouw, tussen kantoorruimtes, in een magazijn, ...
- Lekbakhouder met uitneembare kunststof bak.
- **Afmetingen:**
  Zeep-en lotiondispenser: B 180 x D 120 x H 320
  Staander: B 120 x D 90 x H 1330 mm
  Basisplaat staander: B 485 x D 485 mm, dikte: 5 mm
  Lekbakhouder met kunststof bak: B 190 x D 190 x H 96 mm

Art.	Omschrijving
870352*	Set: ONE snowfall dispenser met staander en lekbak
871591*	Elektronische Lotion- en zeepdispenser ONE snowfall
870349*	Staander voor lotion- en zeepdispenser ONE snowfall
871564*	Lekbak en houder ONE pure

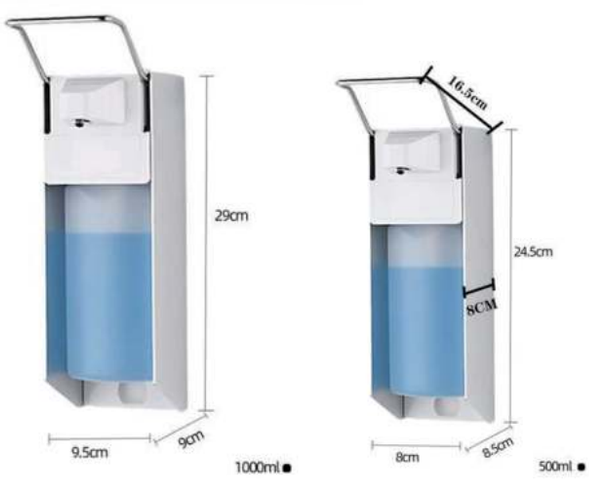

Zeep- en ontsmettingsmiddel dispenser met elleboogbediening Easy Safe II en III

- Opbouwdispenser voor desinfectie middelen, lotion en vloeibare zepen. RVS bedieningsbeugel. 3 doseerinstellingen (max. 1,5 ml per slag) voor 500 ml of 1000 ml flessen. Incl. wandhouder met montageset.
- **Materiaal:**
  Behuizing: aluminium, beugel: RVS, AISI 304
- **Afmetingen:**
  Easy Safe II (500 ml): B 80 x D 85 x H 245 mm
  Easy Safe III (1000 ml): B 95 x D 90 x H 290 mm

Art.	Omschrijving
870618	Zeep- en ontsmettingsmiddel dispenser met elleboogbediening Easy Safe II - 500 ml
870619	Zeep- en ontsmettingsmiddel dispenser met elleboogbediening Easy Safe III - 1000 ml

Zonder * zijn voorraadproducten - *levertijd 4-6 weken - **levertijd op aanvraag
Brutoprijzen, excl. BTW - Franco vanaf € 500 - Projecten op aanvraag

Handendroger Notos 9

- Elektronische handendroger met rvs behuizing voor wandbevestiging. Zeer sterke elektronische motor geactiveerd door infrarood sensor. Met indicatieled groen/rood. Droogtijd 7-12 seconden. Detectieafstand 12 cm(+/- 3 cm). Automatische uitschakeling na 60 seconden. Incl. RVS schroeven en pluggen.
- **Voeding:** AC220-240V, 50/60 Hz,
- **Vermogen:** 1800 W
- **Materiaal:** RVS, AISI 304, dikte 1,5 mm, afwerking geborsteld RVS, wit of zwart.
- **Afmetingen:** B 270 x D 170 x H 310 mm Aanbevolen installatiehoogte 1200 mm voor mindervaliden: 970 mm, voor kinderen: 900 mm

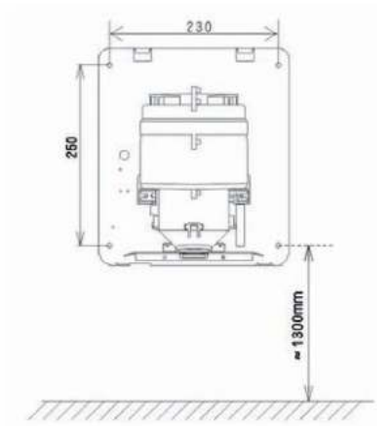

Art.	Omschrijving
850905	Handendroger Notos RVS
850906	Handendroger Notos wit
850907	Handendroger Notos zwart

Reserve onderdelen

Art.	Omschrijving
850909	Reserve onderdeel: printplaat
850908	Reserve onderdeel: verwarmingselement
850910	Reserve onderdeel: sensor

Handendroger Contura I

- Handendroger met rvs behuizing voor muurbevestiging. Ronde vormgeving die goed past bij de Contura III zeepdispenser. Motor wordt geactiveerd door de infrarood sensor. Looptijd 10 tot 12 seconden, Airspeed: 68m/S. Verkrijgbaar in 2 kleuren; geborsteld rvs en zwart geëpoxeerd. Waterproof klasse: IP13.
- **Filter:** Coarse filter.
- **Vermogen:** 500W.
- **Stroomvoorziening:** AC110V/AC220V, 50Hz-60Hz, 1150-1550W,
- **Materiaal:** Behuizing: RVS AISI 304, afwering satijnglans of zwart Overige delen: Kunststof, zwart gekleurd
- **Afmetingen:** H280 x B153 x D162 mm

Art.	Omschrijving
870346	Handendroger Contura I - RVS
870347	Handendroger Contura I - Zwart

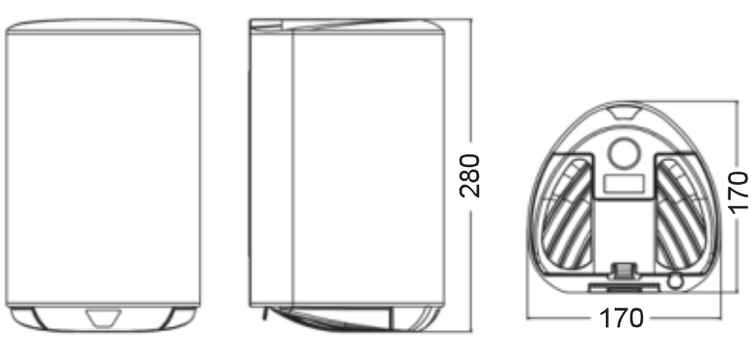

Hygiënische kranen

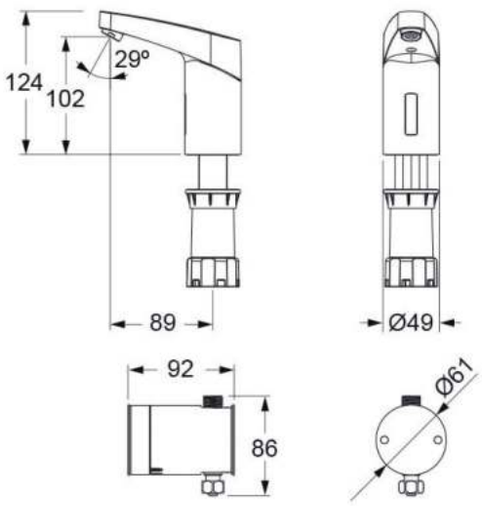

Elektronische wastafelkraan Umaxx koud of voorgemengd water

- Elektronische kraan, sensor gestuurd. Externe waterdichte batterijdoos en/of aansluitpunt netvoeding. Voorzien van zelf instellende infraroodsensor. Langzaam sluitend magneetventiel. Terugslagventiel en zeef ingebouwd. Voorzien van eenvoudige bediening (Touch) voor onderhoud en schoonmaak en instellen hygiënische bediening. Looptijden, detectieafstand eveneens via Touch instelbaar. Installatie zoals bij standaard kraan. Kan aangesloten worden op servicemonitor.
- **Materiaal**
  Verchroomd messing
- **Afmetingen:**
  124 mm hoog, kraanlengte: 89 mm
- **Aansluiting:**
  Wateraanvoer: ⅜"
- **Normen:**
  DIN EN 200; CE, DVGW, WRAS.

Art.	Omschrijving
13304011	Elektronische wastafelkraan Umaxx koud of voorgemengd water stroom d.m.v. batterij
13305011*	Elektronische wastafelkraan Umaxx koud of voorgemengd water stroom d.m.v. transformator
13305611*	Elektronische wastafelkraan Umaxx koud of voorgemengd water stroom d.m.v. centrale stroomvoorziening

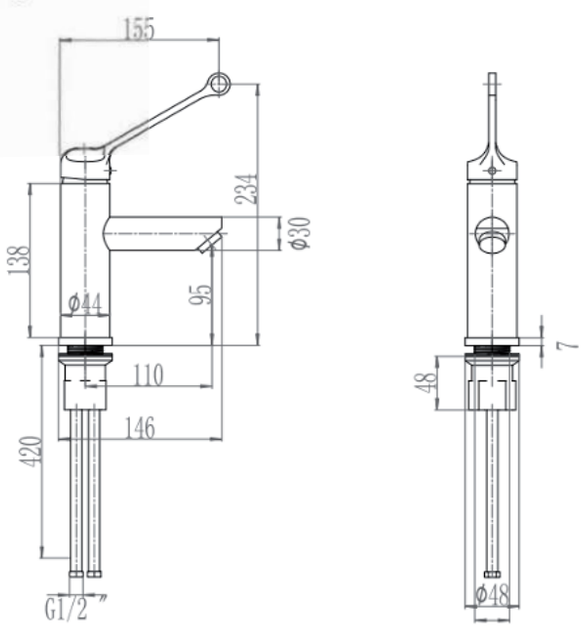

Wastafelmengkraan met elleboogbediening Easy Safe warm en koud water

- Wastafelmengkraan Easy Safe met elleboogbediening. Inclusief flexibele aansluitingen ⅜" bin. dr. en bevestigingsset.
- **Materiaal:**
  Kraanhuis: RVS AISI 304, hoogglans gepolijst
  Hendel: messing verchroomd
  Binnenwerk: Keramische cartouche
- **Afmetingen:**
  234 mm hoog, kraanlengte: 110 mm
- **Aansluiting:**
  Wateraanvoer: ⅜"

Art.	Omschrijving
980680	Wastafelmengkraan met elleboogbediening Easy Safe

Zonder * zijn voorraadproducten - *levertijd 4-6 weken - **levertijd op aanvraag
Brutoprijzen, excl. BTW - Franco vanaf € 500 - Projecten op aanvraag

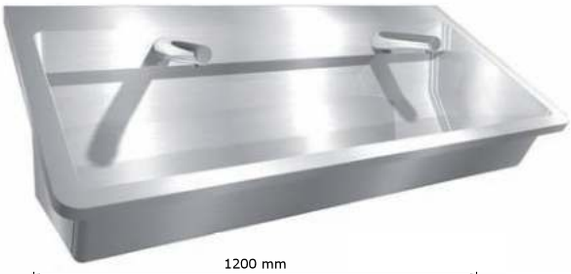

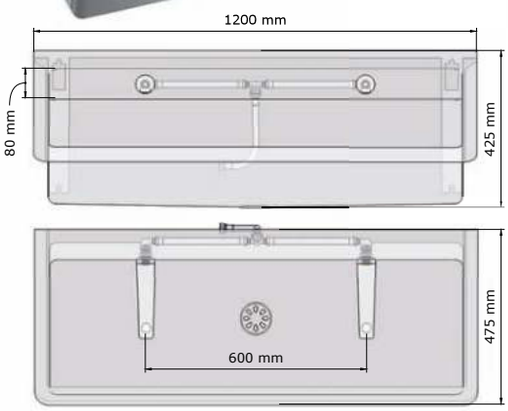

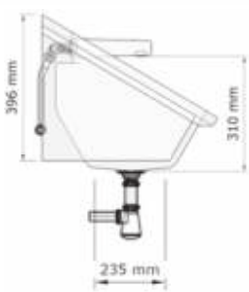

Wasgoot Perfect II met elektronische kranen Hansa Electra koud of voorgemengd water

- Wasgoot met geïntegreerde spatwand en kraanbalk, voorzien van afgeronde hoeken voor snel en makkelijk reinigen, geschikt voor wandmontage.
  Afvoer ingeperst in midden van bak, waardoor rond de waterafvoer geen randen aanwezig zijn.
  Hansa Electra kranen voorzien van leidingen voor koud of voorgemengd water, inclusief sifon. Eenvoudige montage d.m.v. S-clip (incl.) en 2 bouten of schroeven (excl.).
- **Kranen:**
  Elektronische muurkranen koud of voorgemengd Hansa Electra (gemonteerd en afgeperst)
- **Materiaal:**
  RVS, AISI 304, dikte 1,2mm, afwerking geborsteld.
  Dubbelwandig zijpaneel: 2,4 mm dik.
- **Afmetingen:**
  D 475 x H 425 mm
  Lengte wasgoot: zie onderstaande tabel.
  Andere maten op aanvraag.**
- **Aansluitingen:**
  Watertoevoer: gevlochten slang ½" bin. dr.
  Afvoer: 1 ½", Ø 40 mm

Art.	Omschrijving
472120	Wasgoot Perfect II: 1200 mm, incl. elektronische kranen Hansa, koud of voorgemengd 2 wasplaatsen van 600 mm
472180	Wasgoot Perfect II: 1800 mm, incl. elektronische kranen Hansa, koud of voorgemengd 3 wasplaatsen van 600 mm

Andere afmetingen en modellen zijn te vinden vanaf pagina 31

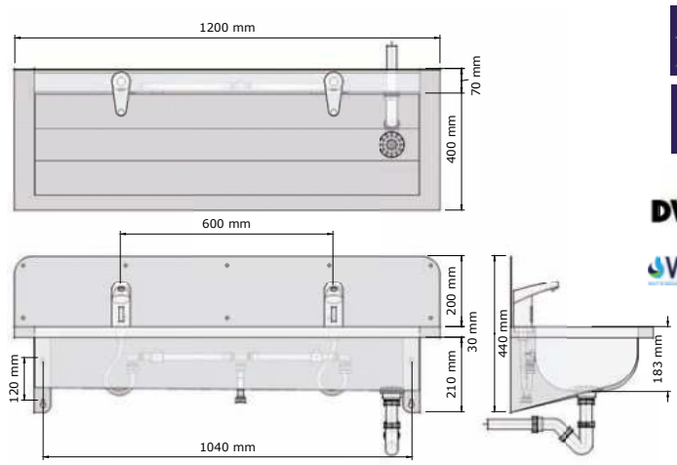

Wasgoot Easy IV Conti+ Maxx M20 met spatwand

- Wasgoot met spatwand, voor wandmontage, met geïntegreerde muursteunen en kraanbalk.
  Incl Conti+ Maxx M20 kranen op batterij. Optioneel met transformator. Naar rechts aflopende, vlakke bodem. Wanden van de goot afgerond met aangelaste zijkant.
- **Materiaal:**
  RVS, AISI 304, dikte 1,2mm, afwerking geborsteld.
- **Afmetingen:**
  D 400 x H 240 mm
  Hoogte spatwand: 200 mm.
  Lengte wasgoot: zie onderstaande tabel.
  Andere maten op aanvraag.**
- **Aansluitingen:**
  Aanvoer: ½"
  Afvoerplug: 1 ½" met licht gebold gaatjesrooster Ø 83 mm, incl. sifon, zonder overloop. Ø 40 mm.

Art.	Omschrijving
429120	Wasgoot Easy IV Maxx M20 op batterij met spatwand 1200mm 2 wasplaatsen van 600 mm
429140	Wasgoot Easy IV Maxx M20 op batterij met spatwand 1400mm 2 wasplaatsen van 700 mm
429180	Wasgoot Easy IV Maxx M20 op batterij met spatwand 1800mm 3 wasplaatsen van 600 mm
429210	Wasgoot Easy IV Maxx M20 op batterij met spatwand 2100mm 3 wasplaatsen van 700 mm
429240	Wasgoot Easy IV Maxx M20 op batterij met spatwand 2400mm 4 wasplaatsen van 600 mm

Andere afmetingen en modellen zijn te vinden vanaf pagina 36

Hygiënische douches

Douchepaneel Easy - Infrarood bediening met lithium XTRA batterij

- Loggere Easy RVS robuust douchepaneel, voor koud of voorgemengd water. Met verchroomde vandaalbestendige, onderhoudsarme douchekop met Easy clean antikalk sproeiplaat.
  Volumestroom 6 l/min. Zelfsluitende infrarood bediening, douchetijd 30 seconden. Vast ingestelde 30 sec. cyclusspoeling 48 uur na laatste gebruik. Incl. ½" 6V-DC bi-stabiel magneetventiel en "Lithium XTRA" batterij met extreem lange levensduur van > 10 jaar.
- **Materiaal:**
  RVS, AISI 304, dikte 1,5mm.
  Afwerking geborsteld RVS of wit geëpoxeerd.
- **Afmetingen:**
  Easy I: B 110 x D 60 x H 1100 mm
  Easy II: B 170 x D 60 x H 1100 mm
- **Aansluitingen:**
  Flexibele slangaansluiting ½"

Art.	Omschrijving
769004	Douchepaneel Easy I in RVS Infrarood met lithium XTRA batterij
769005	Douchepaneel Easy I, wit geëpoxeerd Infrarood met lithium XTRA batterij
769104	Douchepaneel Easy II in RVS Infrarood met lithium XTRA batterij
769105	Douchepaneel Easy II, wit geëpoxeerd Infrarood met lithium XTRA batterij

9600100

Reserve onderdelen

Art.	Omschrijving
9600100	Waterbesparende douchekop Easy

Douchepaneel Easy - Infrarood bediening met batterij, programmeerbaar

- Loggere Easy RVS robuust douchepaneel, voor koud of voorgemengd water. Met verchroomde vandaalbestendige, onderhoudsarme douchekop met Easy clean antikalk sproeiplaat.
  Volumestroom 6 l/min. Zelfsluitende infrarood bediening, instelbare douchetijd en cyclusspoeling. Incl. ½" 6V-DC bi-stabiel magneetventiel en "Lithium XTRA" batterij met extreem lange levensduur van > 10 jaar.
- **Materiaal:**
  RVS, AISI 304, dikte 1,5mm.
  Afwerking geborsteld RVS of wit geëpoxeerd.
- **Afmetingen:**
  Easy I: B 110 x D 60 x H 1100 mm
  Easy II: B 170 x D 60 x H 1100 mm
- **Aansluitingen:**
  Flexibele slangaansluiting ½"

Art.	Omschrijving
769008	Douchepaneel Easy I in RVS IR met batterij, programmeerbaar
769009	Douchepaneel Easy I, wit geëpoxeerd IR met batterij, programmeerbaar
769108	Douchepaneel Easy II in RVS IR met batterij, programmeerbaar
769109	Douchepaneel Easy II, wit geëpoxeerd IR met batterij, programmeerbaar

9600100

Reserve onderdelen

Art.	Omschrijving
9600100	Waterbesparende douchekop Easy

Douchepaneel Easy - Infrarood bediening t.b.v. besturingskast, programmeerbaar

- Loggere Easy RVS robuust douchepaneel, voor koud of voorgemengd water. Met waterbesparende verchroomde vandaalbestendige, onderhoudsarme douchekop met Easy clean antikalk sproeiplaat. Volumestroom 6 l/min.
  Zelfsluitende infrarood bediening,
  instelbare douchetijd en cyclusspoeling.
  Incl. ½" 24 V-DC bi-stabiel magneetventiel. Aan te sluiten op besturingskast Easy 12W.
- **Materiaal:**
  RVS, AISI 304, dikte 1,5mm.
  Afwerking geborsteld RVS of wit geëpoxeerd.
- **Afmetingen:**
  Easy I: B 110 x D 60 x H 1100 mm
  Easy II: B 170 x D 60 x H 1100 mm
- **Aansluitingen:**
  Flexibele slangaansluiting ½"

Art.	Omschrijving
769012	Douchepaneel Easy I in RVS IR t.b.v. besturingskast, programmeerbaar
769013	Douchepaneel Easy I, wit geëpoxeerd IR t.b.v. besturingskast, programmeerbaar
769112	Douchepaneel Easy II in RVS IR t.b.v. besturingskast, programmeerbaar
769113	Douchepaneel Easy II, wit geëpoxeerd IR t.b.v. besturingskast, programmeerbaar

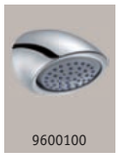
9600100

Reserve onderdelen

Art.	Omschrijving
9600100	Waterbesparende douchekop Easy
769300	Besturingskast Easy

Inbouw douche besturingssysteem Easy - IR

- Easy infrarood besturingssysteem voor douches bestaande uit een infrarood bedieningssensor voor wandmontage met 4 meter-aansluitkabel en een 1/2"magneetventiel, aansluiting 15mm knel. Het geheel wordt geleverd met benodigde aansluitaccessoires. Aan te sluiten op een Easy douche 12W besturingskast.

Art.	Omschrijving
769210	Inbouw douche besturingssysteem Easy Infrarood bediening op batterij
769211	Inbouw douche besturingssysteem Easy Infrarood bediening met transformator

Reserve onderdelen

Art.	Omschrijving
974014	Easy infrarood bedieningssensor voor wandmontage met 4 meter aansluitkabel. Afmeting Ø 84 mm

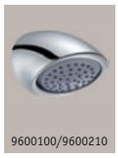
9600100/9600210

Opties

Art.	Omschrijving
9600100	Muurdouchekop Easy 6l per minuut
9600210	Muurdouchekop Easy 9l per minuut

769301

Besturing van meerdere douchesystemen

Art.	Omschrijving
769301	Douchebesturingskast Easy 12W

Hygiënische douches

Tropic Creativ

Tropic Square

Tropic Rondo

Tropic Carousel

Staande douche Tropic met infraroodsensor

- Staande RVS binnen of buitendouche. Bediening d.m.v. infrarood sensor , optioneel met hygiënespoeling 24/48 uur, aansluiting op koud of voorgemengd water, vanaf onderkant, met magneetventiel ½", RVS inbouwdoos voor in vloer met betonankers, aansluitklaar leidingwerk met ½" stopkraan, bevestiging douchezuil middels flens ingebouwd in de inbouwdoos, douchezuil demontabel. Met Easy-clean scrub nozzles voor eenvoudige kalkaanslag verwijdering.
- **Materiaal:**
  Inbouwdoos: RVS, AISI 304, dikte 2,0 mm, afwerking geborsteld.
  Buis: RVS, AISI 316, dikte 3,0 mm, afwerking geborsteld.
- **Afmetingen:**
  Hoogte: 2200 mm, standpijp Ø 85 mm
  Speciale modellen op aanvraag.

Detail:
Infraroodsensor

Sproeiknop met Easy-clean scrub nozzles voor eenvoudig verwijderen van kalkaanslag

Staande douche Tropic Square

Art.	Omschrijving
762100	Vrijstaande douche Tropic Square: Infrarood sensor op batterij
762101	Vrijstaande douche Tropic Square: Infrarood sensor met transformator

Staande douche Tropic Rondo

Art.	Omschrijving
764100	Vrijstaande douche Tropic Rondo: Infrarood sensor op batterij
764101	Vrijstaande douche Tropic Rondo: Infrarood sensor met transformator

Staande douche Tropic Creativ

Art.	Omschrijving
765100	Vrijstaande douche Tropic Creativ: Infrarood sensor op batterij
765101	Vrijstaande douche Tropic Creativ: Infrarood sensor met transformator

Staande douche Tropic Carousel (4 personen)

Art.	Omschrijving
785100**	Vrijstaande douche Tropic Carousel: 4 sproeikoppen en 4 infrarood sensoren op batterij
785101**	Vrijstaande douche Tropic Carousel: 4 sproeikoppen en 4 infrarood sensoren met transformator

RVS inbouwdoos voor in de vloer met betonankers. Aansluitklaar leidingwerk met stopkraan ½", bevestiging douchezuil middels flens ingebouwd in de inbouwdoos.

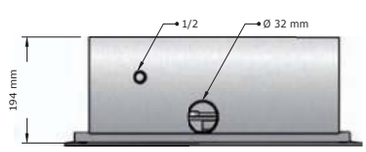

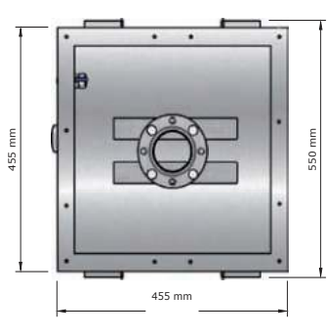

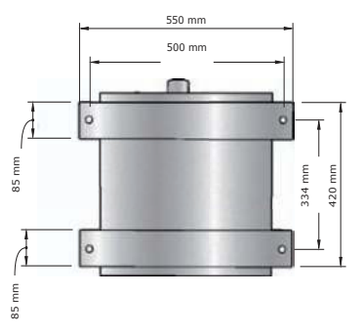

De douches Tropic Square, Rondo, Creativ en Carousel zijn ook verkrijgbaar met Piëzo bediening op batterij of met transformator. Voor prijzen verwijzen we u graag door naar pagina 120.

Detail:
Piëzo bediening met LED

Zonder * zijn voorraadproducten - *levertijd 4-6 weken - **levertijd op aanvraag
Brutoprijzen, excl. BTW - Franco vanaf € 500 - Projecten op aanvraag

Tropic Rondo
764100
764101

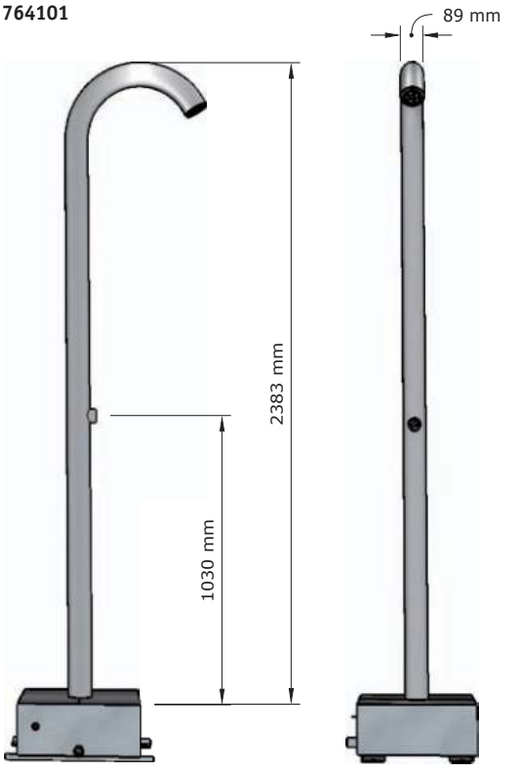

Tropic Creativ
765100
765101

Tropic Square
762100
762101

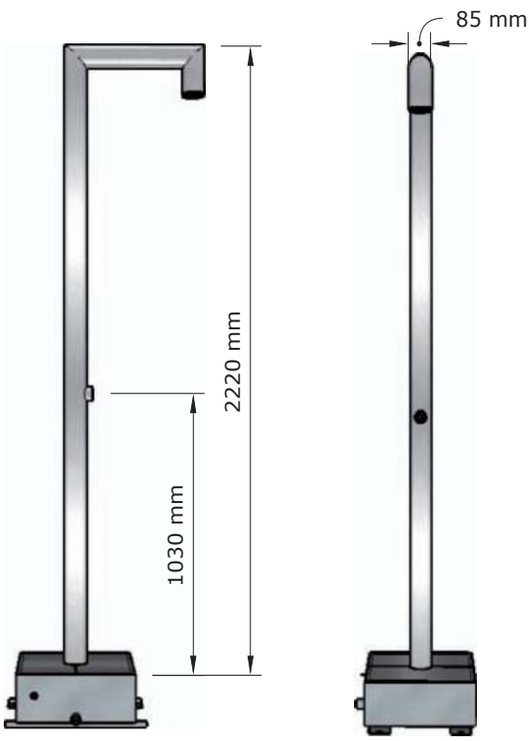

Tropic Carousel
785100**
785101**

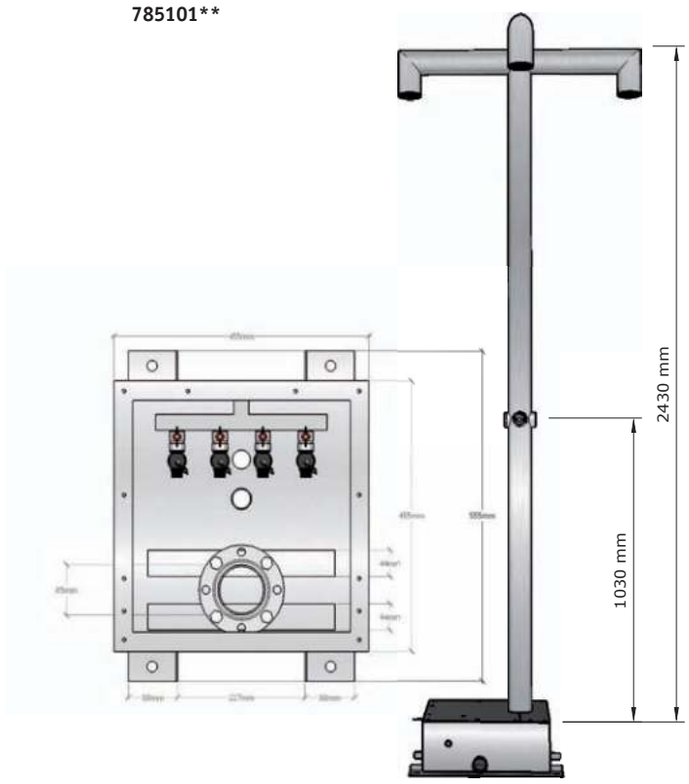

Hygiëne: specials

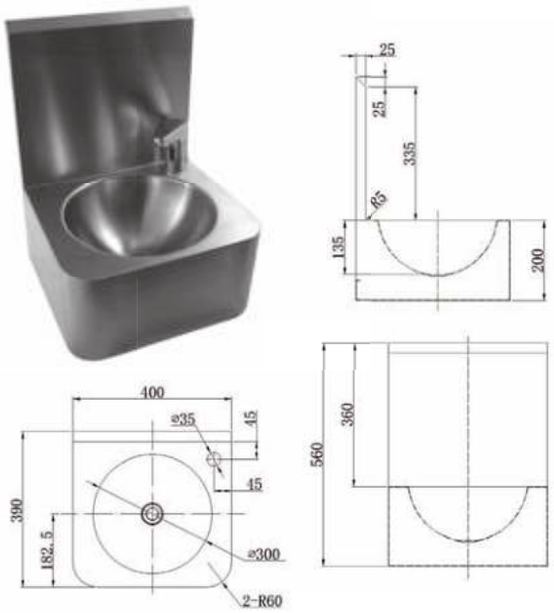

Hygiëne wastafel 2E

- Hygiëne wastafel voor wandmontage met ronde ingeperste waskom, bediening d.m.v. elektronische kraan, met spatwand 360 mm. Geleverd met flexibele leidingen, afvoerplug 1¼" en sifon. Zeer geschikt voor horeca en voedingsindustrie.
- **Materiaal**
  RVS, AISI 304, dikte 1,0 mm, afwerking gebersteld.
- **Afmetingen:**
  B 400 x D 390 x H 560 mm
  Waskom Ø 300 mm
- **Aansluitingen:**
  Watertoevoer: ½"
  Afvoer: Ø 32 mm

13304011

9270170

10090211

Art.	Omschrijving
130713	Hygiëne wastafel 2E met IR kraan Umaxx (13304011) - batterij
130717	Hygiëne wastafel 2E met IR kraan Dolphin (9270170) - batterij
130721	Hygiëne wastafel 2E met IR kraan Flamingo (10090211) - batterij
130725	Hygiëne wastafel 2E uitgevoerd in RVS AISI 316 i.p.v. 304 met IR kraan Umaxx (13304011) - batterij

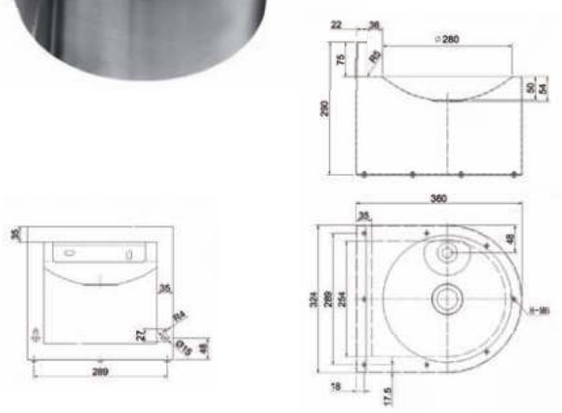

Hangende drinkfontein Flow I Senso met sensorbediening

- Drinkfontein met ronde kom, wandmodel, afvoerplug 1¼" met RVS gaatjesrooster; aan- en afvoer via muur, incl. massief RVS wateruitloop (ook wel bubbler genoemd) met sensorbediening. Met afneembare bodemplaat.
  Inclusief flexibele slang ⅜" naar ½" bin. dr.
  Inclusief sifon, watertoevoer ½", excl. bevestigingsmateriaal.
  Optioneel met sensorgestuurde bidonvuller.
- **Materiaal:**
  RVS AISI 304, dikte 1,2mm, afwerking gebersteld
- **Afmetingen:**
  B 324 x D 360 x H 290 mm
  Kom Ø 280 mm, D 50 mm
  Hoogte voorzijde: 215 mm
- **Aansluiting:**
  Aanvoer ½" , afvoer Ø 32 mm

Art.	Omschrijving
1301611	Drinkfontein Easy Flow I Senso met sensor gestuurde wateruitloop (bubbler)

981044

981045

Opties

Art.	Omschrijving
981044	Bidonvuller met infrarood sensor

Reserve onderdelen

Art.	Omschrijving
981045	Bubbler mer infrarood sensor

Mobiele RVS wastafel SOLO

- Autonome en verrijdbare RVS wastafel, inperste rechthoekige wastafel met afgeronde binnen hoeken. Geleverd met 2 plastic jerrycans van elk 16l. Eén voor schoon en één voor vuil water. Incl. kraan die bestaat uit pompje dat met de voet bediend moet worden en draaibare zwanenhals. Incl. 2 wieltjes om het verplaatsen te vergemakkelijken.
  Certificaat voor de voedsel hygiëne. Hoge milieu kwaliteit
- **Materiaal:**
  RVS AISI 304, afwerking gebersteld
- **Afmetingen:**
  B 460 x D 380 x H 1000 mm (18 kg)

Art.	Omschrijving
130790	Mobiele RVS wastafel SOLO

Zonder * zijn voorraadproducten - *levertijd 4-6 weken - **levertijd op aanvraag
Brutoprijzen, excl. BTW - Franco vanaf € 500 - Projecten op aanvraag

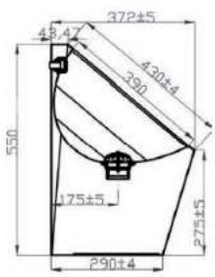

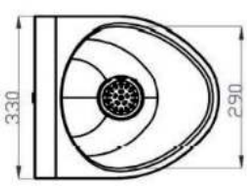

Urinoir Creativ - Futura Flush

De hangende urinoirs van LOGGERE worden aangeboden met een Thermo Flush-systeem genaamd "Futura Flush". Dit is een systeem waarbij de spoeling van het urinoir geregeld wordt door een warmtesensor. Volgende eigenschappen maken van dit systeem een must:

- Het systeem is onzichtbaar, esthetisch, discreet en tegelijkertijd vandalismebestendig;
- Installatie van het systeem is snel en probleemloos;
- Het onderhoud is eenvoudig en snel;
- De sensor wordt geplaatst tegen de onderkant van het urinoir;
- Al de onderdelen zijn verwerkt in het urinoir.
- Zowel geschikt voor transformator als voor batterij.

Wandurinoir, bevestiging vanuit de sanitaire ruimte, met achterinlaat ½" met afvoerplug 1 ¼" met bolvormig RVS gaatjesrooster, sproeikop verchroomd messing, incl. sifon Ø 32mm. Eenvoudige montage met bijgeleverde s-clip en 2 schroeven.

- **Materiaal:**
  RVS, AISI 304, dikte 1,2 mm, afwerking geborsteld.
- **Afmetingen:**
  B 330 x D 372 x H 550 mm
- **Aansluiting:**
  Aanvoer ½", afvoer Ø 32 mm

Urinoir Creativ met thermisch spoelsysteem Futura Flush

650023

Art.	Omschrijving
551531	Urinoir Creativ met Futura Flush, incl. batterijhouder.
551530	Urinoir Creativ met Futura Flush, incl. transformator

Overige opties

52914

Art.	Omschrijving
650023	Inbouwframe Easy Plus voor urinoirs
52914	Presto spoelsysteem voor groep urinoirs

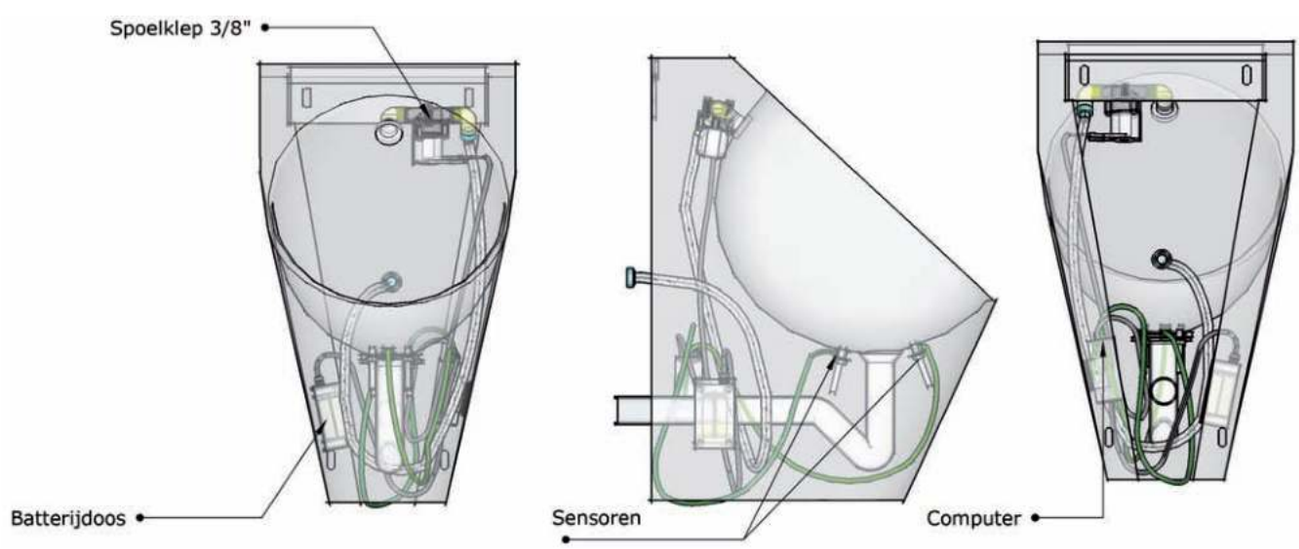

Overige hygiënische oplossingen verkrijgbaar bij Loggere

Handsfree WC-cabines LOOK & WAVE: de eerste contactloze deuropening!

- Hygiëne is van groot belang. Zeker om het verspreiden van virussen (zoals bijvoorbeeld het coronavirus) tegen te gaan. De Wereldgezondheidsorganisatie (WHO) wijst regelmatig op een aantal preventieve maatregelen die op de werkplek en openbare plaatsen genomen moeten worden. Denk hierbij bijvoorbeeld aan goede handhygiëne. De meeste boosdoeners zijn geld, deurklinken en andere zaken die mensen vaak aanraken. Dankzij het Look & Wave systeem zijn deurklinken overbodig en is het behoud van hygiëne enorm eenvoudig gemaakt.

  Het aanraken van handgrepen is niet meer nodig. Met de Look & Wave smart wordt nu voor het eerst de contactloze bediening van de wc-deur gebruikt: alle functies worden zowel binnen als buiten bediend via het led-sensorgebied. De hand wordt eenvoudig voor de sensor gehouden en, de toiletdeur gaat open. Een innovatief principe dat inspireert en zorgt voor nog meer sanitaire hygiëne.

- **Eigenschappen**
  - De eerste contactloze deuropening voor wc-cabines
  - De innovatie voor meer hygiëne in de sanitaire ruimte
  - Intuïtieve bediening van de sensor
  - Sanitaire scheidingswanden volledig vlakke fronten voor eenvoudige reiniging
  - WC-scheidingswanden van hoogwaardige sandwichpanelen, 36mm dik met HPL-oppervlak
  - Er is een grote verscheidenheid aan decoren en kleuren beschikbaar voor dit toiletwandsysteem.

LOOK&WAVE by Schäfer

Contact-free opening and closing.

Met smartphone te openen Lockers

- Gebruikers kunnen de Loggere lockers bedienen met smartphones, pincodes of toegangskaarten. En als een gebruiker zijn of haar bedieningsmethode heeft verloren, kan de locker op afstand worden vrijgegeven door de facilitair manager. Dit maakt het lockerbeheer veel minder bewerkelijk.

  De slimme sloten van Loggere kunnen eenvoudig geïntegreerd worden in elk type push-to-open lockerkast, die hierdoor greeploos zijn. In combinatie met de gladde oppervlakken zijn de lockers daarom eenvoudig te reinigen. Dit is essentieel in de gezondheidszorg.

  Lockers moeten veilig en betrouwbaar zijn. We hebben verschillende veiligheidsmaatregelen tegen braak en stroomstoringen ingebouwd, zodat de persoonlijke bezittingen van uw medewerkers altijd veilig zijn.

Zonder * zijn voorraadproducten - *levertijd 4-6 weken - **levertijd op aanvraag
Brutoprijzen, excl. BTW - Franco vanaf - Projecten op aanvraag

LOOK & WAVE: Handsfree deuropening

Wasgoot Easy IV, zeepdispenser Easy II OP, Notos handendroger - Deldo, Antwerpen

Wasgoten

Loggere levert een breed assortiment aan functionele hoogwaardige wasgoten.
Naast de wandhangende modellen, zijn er ook staande modellen beschikbaar.
Aan een wasgoot kunnen meerdere personen tegelijkertijd zich reinigen of hun handen wassen. Alle wasgoten van Loggere zijn vervaardigd van duurzaam hygiënisch RVS 304 en kunnen tevens in verschillende lengtes geleverd worden.

Binnen dit assortiment hebben we 3 hoofdgroepen:

- **Hangende wasgoten:**
  De hangende wasgoten zijn in verschillende lengtes beschikbaar. Met of zonder spatwanden. LOGGERE biedt ook de keuze om deze goten met of zonder kranen en leidingwerk te bestellen.

- **Waseilanden**:
  De vrijstaande wasgoten bestaan uit dubbele wasgoten die opgehangen worden aan een centrale steun. Deze steun wordt gemaakt van een zwaar RVS kokerprofiel.
  Meerdere standaard lengtes beschikbaar, maar ook speciale lengtes kunnen worden gefabriceerd. De waseilanden kunnen, indien gewenst, geleverd worden met verschillende types van kranen, inclusief leidingen.

- **Wasfonteinen**:
  De roestvrijstalen wasfonteinen van LOGGERE zijn schalen met een centrale voet, waar 6 tot zelfs 10 personen rondom kunnen gaan staan om hun handen te wassen. Een groot voordeel van de wasfonteinen is dat ze voor veel personen kunnen dienen zonder al te veel ruimte in beslag te nemen en de installatie kosten zijn relatief laag.

Wasgoot Perfect II

De grootste innovatie van de wasgoot Perfect II zit in de afgeronde hoeken. Zo is de nieuwe wasgoot hygiënischer, minder bevattelijk voor bacteriën en makkelijker en sneller te reinigen. Daarnaast is er ruimte in de wasgoot om een emmer (13L.) te plaatsen, perfect om water te tappen. Zo zit de Perfect II vol met kleine aanpassingen, innovaties en slimmigheden. Genoeg om te beweren, dat de Perfect II de meest perfecte wasgoot ooit is.

- Bovenrand rondom helemaal vlak:
  Geen randjes waar zich vuil achter kan ophopen en dus makkelijker schoono te maken.

- Geen scherpe punten:
  Hoeken links en rechts afgerond zodat gebruikers zich niet kunnen bezeren aan scherpe punten.

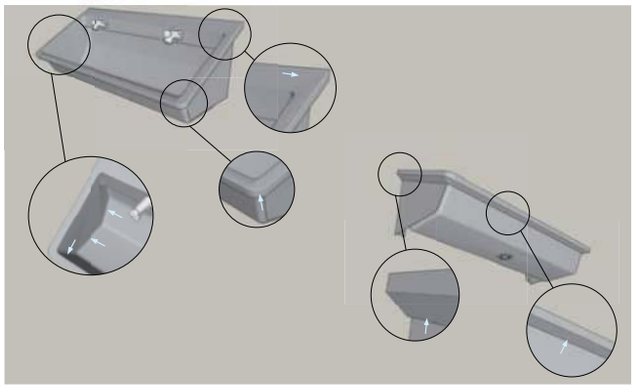

- Plug & Play:
  Wordt geleverd met voorgemonteerde kraanaansluiting en geperste leidingen van VIEGA waardoor montagetijd voor installateur beperkt is. Eenvoudige montage middels een S-clip en twee bouten aan de zijkant. Ook wel “Plug & Play” genoemd.

- Kies uw kraan:
  Er is keuze uit meerdere modellen kranen van bekende merken zoals Hansa of Presto, maar ook economisch geprijsde modellen zijn beschikbaar.

- Direct uit voorraad leverbaar:
  Standaard lengtes zijn 800, 1200, 1800, 2400 en 3000mm.
  Deze zijn direct uit voorraad leverbaar.

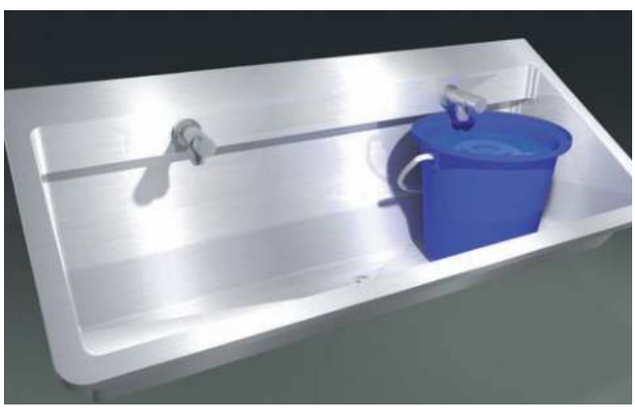

- Alle hoeken afgerond:
  Het belangrijkste unieke pluspunt is dat alle hoeken binnen in de wasgoot afgerond zijn, waardoor het reinigen veel makkelijker en sneller gaat. De kans op bacteriën wordt kleiner en de kortere poetstijd is economisch voordelig.

- Geen scherpe randen:
  Aan de buitenkant zijn alle randen teruggevouwen tot aan de goot waardoor er geen scherpe randen of ruimtes zijn waar vuil zich kan ophopen.

- Zeer solide:
  Zeer robuuste wasgoot omdat extra dik roestvrij staal van 1,2mm is toegepast. Verder zijn de zijwanden dubbelwandig.

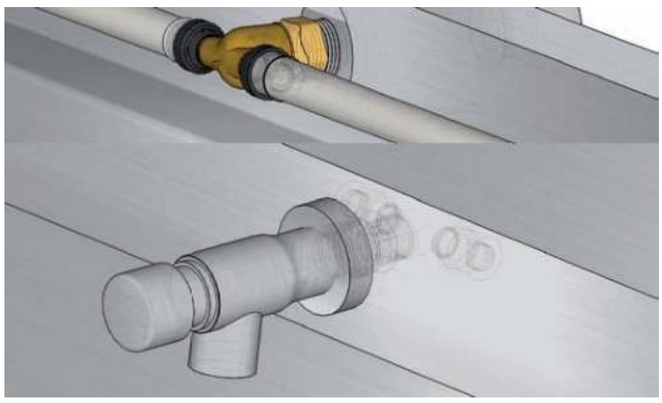

De voordelen voor de installateur:
- Een compleet product
- Niet nodig om extra onderdelen te bestellen
- Eenvoudig te installeren
- Ook de service is perfect

De voordelen voor de gebruiker:
- Een degelijk product dat voldoet aan alle hedendaagse eisen en verwachtingen
- Gemakkelijk en zeer hygiënisch in onderhoud
- Een strakke, esthetische oplossing

Heavy Perfect II waseilanden

De perfecte oplossing als u de ruimte heeft: de Heavy Perfect II waseilanden.
Al het leidingwerk wordt in de centrale steun verwerkt en er kunnen verschillende types wandkranen toegepast worden. U kunt het waseiland nog verder perfectioneren door de toevoeging van dispensers voor zeep, disinfectant en papieren handdoekjes. Ook spiegels en afvalbakken kunnen gemonteerd worden. De standaardlengtes zijn 1200 mm en 1800 mm, maar natuurlijk kunnen wij de waseilanden in elke gewenste lengte aanbieden.

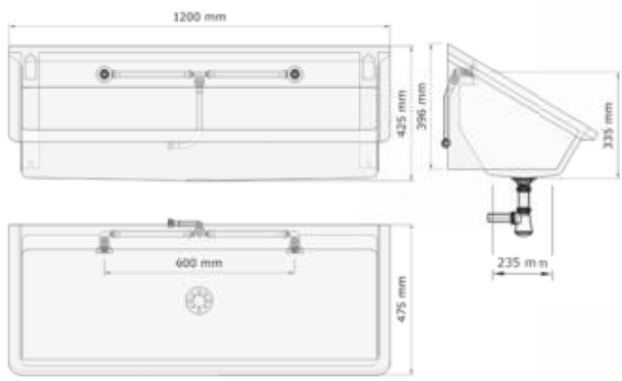

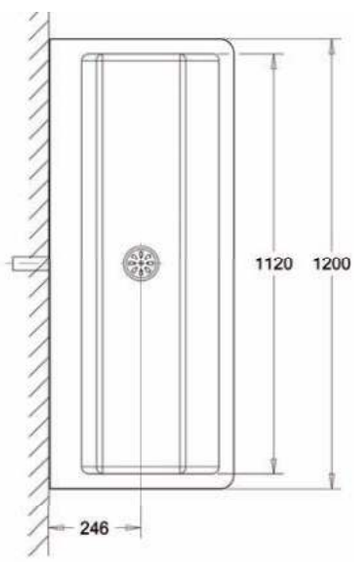

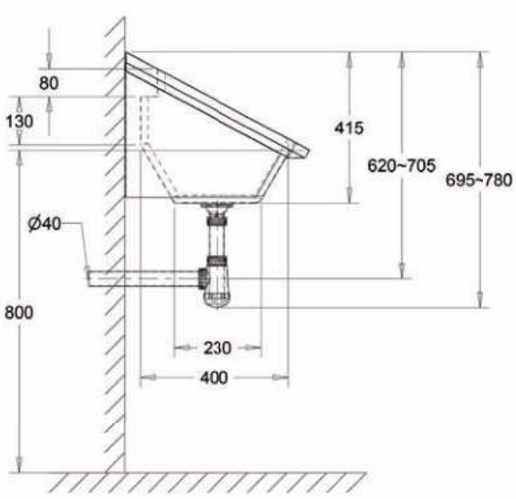

Wasgoot Perfect II met leidingwerk koud of voorgemengd water

- Wasgoot met geïntegreerde spatwand en kraanbalk, voorzien van afgeronde hoeken voor snel en makkelijk reinigen, geschikt voor wandmontage.
  Afvoer geperst in midden van bak, waardoor rond de waterafvoer geen randen aanwezig zijn.

  Voorzien van leidingen voor koud of voorgemengd water (Viega Smartpress), koppelingen voor kranen en gevlochten RVS slang ½" bin. dr. Inclusief afvoerplug 1 ½" en sifon.

  Eenvoudige montage d.m.v. S-clip (incl.) en 2 bouten of schroeven (excl.).

- **Materiaal:**
  RVS, AISI 304, dikte 1,2mm, afwerking geborsteld.
  Dubbelwandig zijpaneel: 2,4 mm dik.

- **Afmetingen:**
  D 475 x H 425 mm
  Lengte wasgoot: zie onderstaande tabel.
  Andere maten op aanvraag.**

- **Aansluitingen:**
  Watertoevoer: gevlochten RVS slang ½" bin.dr.
  Afvoer: Ø 40 mm

Art.	Omschrijving
470123	Wasgoot Perfect II: 1200 mm, incl. leidingwerk koud of voorgemengd 2 wasplaatsen van 600 mm
470183	Wasgoot Perfect II: 1800 mm, incl. leidingwerk koud of voorgemengd 3 wasplaatsen van 600 mm
470243	Wasgoot Perfect II: 2400 mm, incl. leidingwerk koud of voorgemengd 4 wasplaatsen van 600 mm
470303	Wasgoot Perfect II: 3000 mm, incl. leidingwerk koud of voorgemengd 5 wasplaatsen van 600 mm

Opties

Art.	Omschrijving
971901	2 mini S-clip's: extra stevige ophanging
9350920*	Zeepdispenser Tubular, incl. batterij

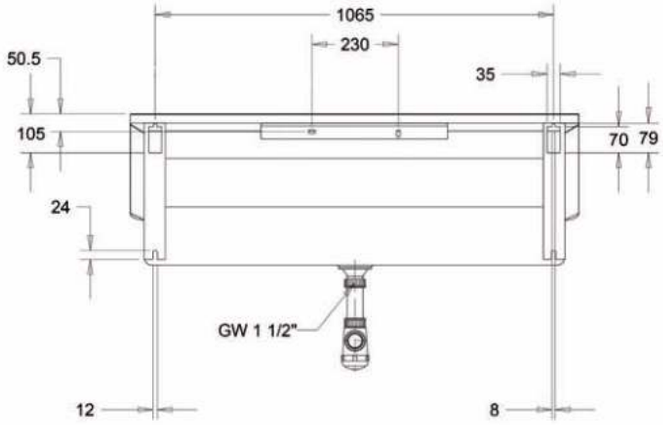

Wandhangende wasgoten Perfect II

Wasgoot Perfect II met leidingwerk warm en koud water

- Wasgoot met geïntegreerde spatwand en kraanbalk, voorzien van afgeronde hoeken voor snel en makkelijk reinigen, geschikt voor wandmontage.
  Afvoer geperst in midden van bak, waardoor rond de waterafvoer geen randen aanwezig zijn.

  Voorzien van leidingen koud en warm water (Viega Smartpress), koppelingen voor kranen en gevlochten RVS slang ½" bin. dr. Inclusief afvoerplug 1 ½" en sifon.

  Eenvoudige montage d.m.v. S-clip (incl.) en 2 bouten of schroeven (excl.).

- **Materiaal:**
  RVS, AISI 304, dikte 1,2mm, afwerking geborsteld.
  Dubbelwandig zijpaneel: 2,4 mm dik.

- **Afmetingen:**
  D 475 x H 425 mm
  Lengte wasgoot: zie onderstaande tabel.
  Andere maten op aanvraag.**

- **Aansluitingen:**
  Watertoevoer: gevlochten RVS slang ½" bin. dr.
  Afvoer: Ø 40 mm

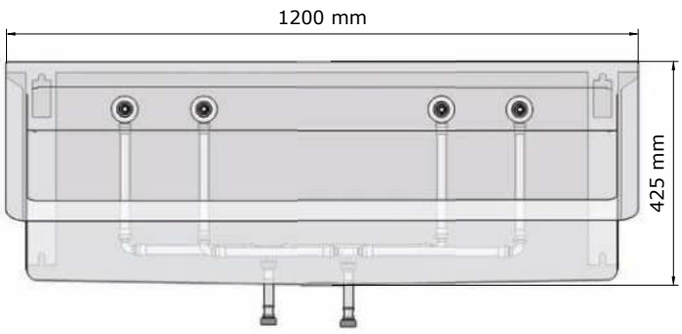

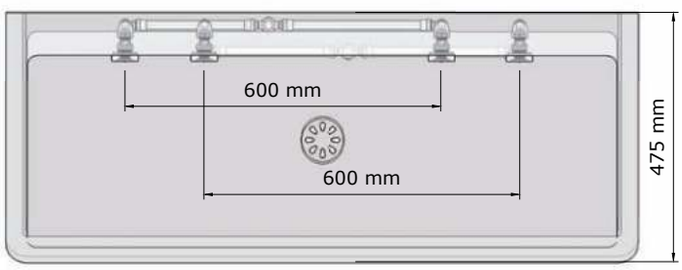

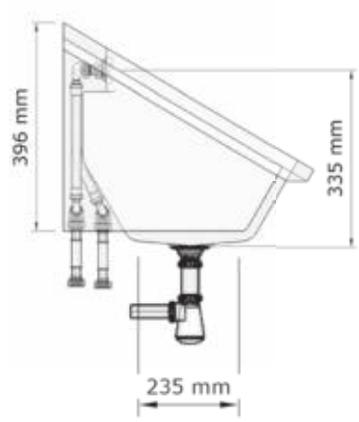

Art.	Omschrijving
470124	Wasgoot Perfect II: 1200 mm incl. leidingwerk warm en koud 2 wasplaatsen van 600 mm
470184	Wasgoot Perfect II: 1800 mm incl. leidingwerk warm of koud 3 wasplaatsen van 600 mm
470244	Wasgoot Perfect II: 2400 mm incl. leidingwerk warm of koud 4 wasplaatsen van 600 mm
470304	Wasgoot Perfect II: 3000 mm incl. leidingwerk warm of koud 5 wasplaatsen van 600 mm

Opties

Art.	Omschrijving
971901	2 mini S-clip's: extra stevige ophaging
9350920*	Zeepdispenser Tubular, incl. batterij

Zonder * zijn voorraadproducten - *levertijd 4-6 weken - **levertijd op aanvraag
Brutoprijzen, excl. BTW - Franco vanaf € 500 - Projecten op aanvraag

Wasgoot Perfect II met RVS kranen Tempo koud of voorgemengd water

- Wasgoot met geïntegreerde spatwand en kraanbalk, voorzien van afgeronde hoeken voor snel en makkelijk reinigen, geschikt voor wandmontage.
  Afvoer geperst in midden van bak, waardoor rond de waterafvoer geen randen aanwezig zijn.

  Voorzien van leidingen voor koud of voorgemengd water (Viega Smartpress), Incl. Tempo kranen en gevlochten RVS slang ½" bin. dr. Inclusief afvoerplug 1 ½" en sifon.

  Eenvoudige montage d.m.v. S-clip (incl.) en 2 bouten of schroeven (excl.).

- **Kranen:**
  Zelfsluitende RVS kranen voor koud of voorgemengd water Tempo (gemonteerd en afgeperst)

- **Materiaal:**
  RVS, AISI 304, dikte 1,2mm, afwerking geborsteld.
  Dubbelwandig zijpaneel: 2,4 mm dik.

- **Afmetingen:**
  D 475 x H 425 mm
  Lengte wasgoot: zie onderstaande tabel.
  Andere maten op aanvraag.**

- **Aansluitingen:**
  Watertoevoer: gevlochten RVS slang ½" bin. dr.
  Afvoer: Ø 40 mm

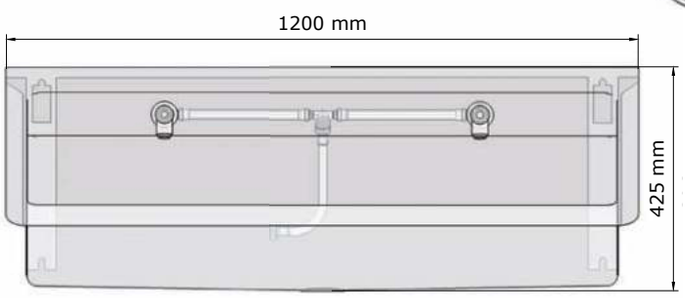

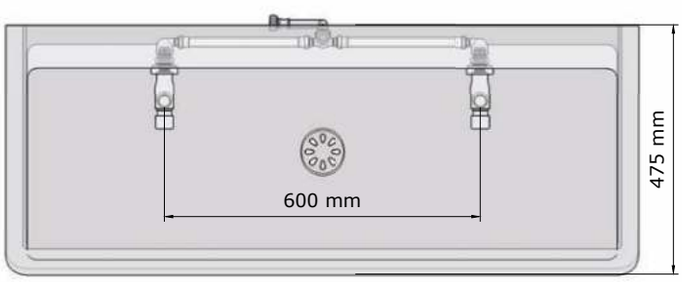

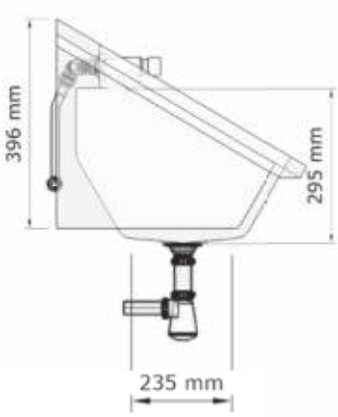

Art.	Omschrijving
470125	Wasgoot Perfect II: 1200 mm, incl. RVS kranen Tempo, koud of voorgemengd 2 wasplaatsen van 600 mm
470185	Wasgoot Perfect II: 1800 mm, incl. RVS kranen Tempo, koud of voorgemengd 3 wasplaatsen van 600 mm
470245	Wasgoot Perfect II: 2400 mm, incl. RVS kranen Tempo, koud of voorgemengd 4 wasplaatsen van 600 mm
470305	Wasgoot Perfect II: 3000 mm, incl. RVS kranen Tempo, koud of voorgemengd 5 wasplaatsen van 600 mm

Opties

Art.	Omschrijving
971901	2 mini S-clip's: extra stevige ophanging
9350920*	Zeepdispenser Tubular, incl. batterij

Wandhangende wasgoten Perfect II

Wasgoot Perfect II met verchroomde mengkranen Tempo warm en koud water

- Wasgoot met geïntegreerde spatwand en kraanbalk, voorzien van afgeronde hoeken voor snel en makkelijk reinigen, geschikt voor wandmontage.
  Afvoer geperst in midden van bak, waardoor rond de waterafvoer geen randen aanwezig zijn.

  Voorzien van leidingen koud en warm water (Viega Smartpress), incl. mengkraan Tempo en gevlochten RVS slang ½" bin. dr. Inclusief afvoerplug 1 ½" en sifon.

  Eenvoudige montage d.m.v. S-clip (incl.) en 2 bouten of schroeven (excl.).

- **Kranen:**
  Zelfsluitende verchroomde kranen voor warm en koud water Tempo (gemonteerd en afgeperst)

- **Materiaal:**
  RVS, AISI 304, dikte 1,2mm, afwerking geborsteld.
  Dubbelwandig zijpaneel: 2,4 mm dik.

- **Afmetingen:**
  D 475 x H 425 mm
  Lengte wasgoot: zie onderstaande tabel.
  Andere maten op aanvraag.**

- **Aansluitingen:**
  Watertoevoer: gevlochten RVS slang ½" bin. dr.
  Afvoer: Ø 40 mm

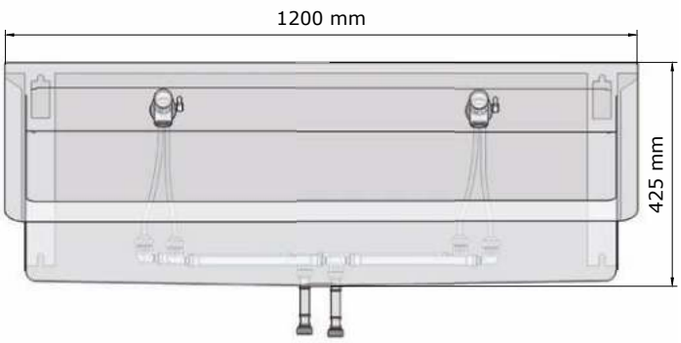

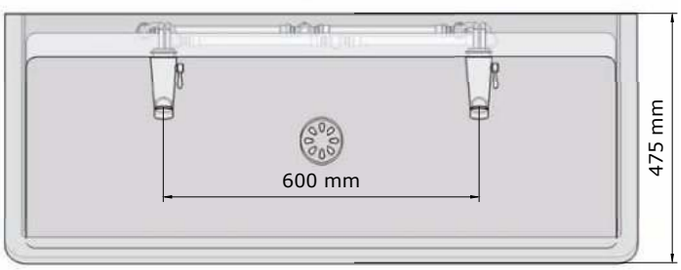

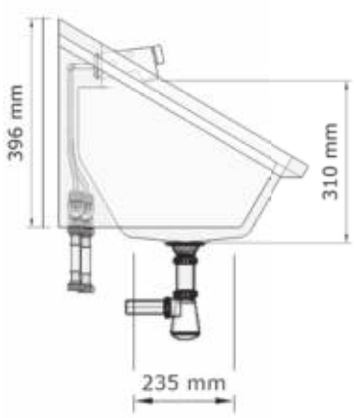

Art.	Omschrijving
470126	Wasgoot Perfect II: 1200 mm, incl. verchroomde kranen Tempo, warm en koud 2 wasplaatsen van 600 mm
470186	Wasgoot Perfect II: 1800 mm, incl. verchroomde kranen Tempo, warm en koud 3 wasplaatsen van 600 mm
470246	Wasgoot Perfect II: 2400 mm, incl. verchroomde kranen Tempo, warm en koud 4 wasplaatsen van 600 mm
470306	Wasgoot Perfect II: 3000 mm, incl. verchroomde kranen Tempo, warm en koud 5 wasplaatsen van 600 mm

Opties

Art.	Omschrijving
971901	2 mini S-clip's: extra stevige ophaging
9350920*	Zeepdispenser Tubular, incl. batterij

Zonder * zijn voorraadproducten - *levertijd 4-6 weken - **levertijd op aanvraag
Brutoprijzen, excl. BTW - Franco vanaf € 500 - Projecten op aanvraag

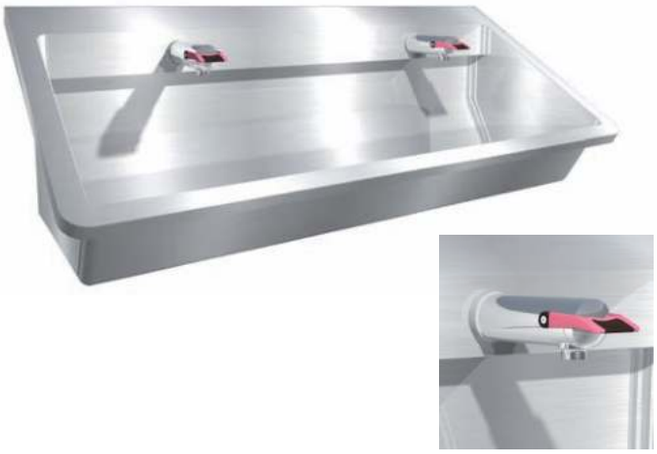

Wasgoot Perfect II met verchroomde kranen Presto Neo Duo koud of voorgemengd water

- Wasgoot met geïntegreerde spatwand en kraanbalk, voorzien van afgeronde hoeken voor snel en makkelijk reinigen, geschikt voor wandmontage.
  Afvoer geperst in midden van bak, waardoor rond de waterafvoer geen randen aanwezig zijn.

  Voorzien van leidingen voor koud of voorgemengd water (Viega Smartpress), incl. Presto Neo Duo kranen en gevlochten RVS slang ½" bin. dr. Inclusief afvoerplug 1 ½" en sifon.

  Eenvoudige montage d.m.v. S-clip (incl.) en 2 bouten of schroeven (excl.).

- **Kranen:**
  Verchroomde kranen koud en voorgemengd Presto Neo Duo (gemonteerd en afgeperst)

- **Materiaal:**
  RVS, AISI 304, dikte 1,2mm, afwerking geborsteld.
  Dubbelwandig zijpaneel: 2,4 mm dik.

- **Afmetingen:**
  D 475 x H 425 mm
  Lengte wasgoot: zie onderstaande tabel.
  Andere maten op aanvraag.**

- **Aansluitingen:**
  Watertoevoer: gevlochten RVS slang ½" bin. dr.
  Afvoer: Ø 40 mm

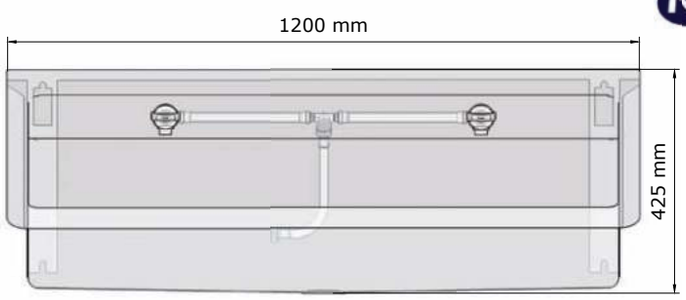

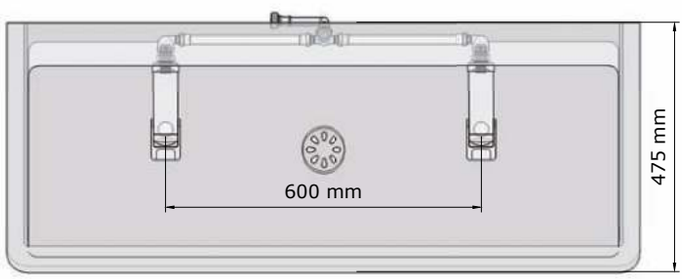

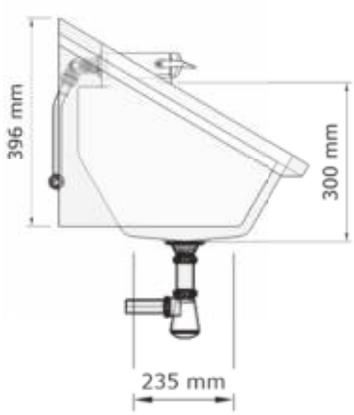

Art.	Omschrijving
470127	Wasgoot Perfect II: 1200 mm, incl. verchroomde kranen Presto, koud of voorgemengd 2 wasplaatsen van 600 mm
470187	Wasgoot Perfect II: 1800 mm, incl. verchroomde kranen Presto, koud of voorgemengd 3 wasplaatsen van 600 mm
470247	Wasgoot Perfect II: 2400 mm, incl. verchroomde kranen Presto, koud of voorgemengd 4 wasplaatsen van 600 mm
470307	Wasgoot Perfect II: 3000 mm, incl. verchroomde kranen Presto, koud of voorgemengd 5 wasplaatsen van 600 mm

Opties

Art.	Omschrijving
971901	2 mini S-clip's: extra stevige ophanging
9350920*	Zeepdispenser Tubular, incl. batterij

Wandhangende wasgoten Perfect II

Wasgoot Perfect II met RVS mengkranen Perfect Mix warm en koud water

- Wasgoot met geïntegreerde spatwand en kraanbalk, voorzien van afgeronde hoeken voor snel en makkelijk reinigen, geschikt voor wandmontage.
  Afvoer geperst in midden van bak, waardoor rond de waterafvoer geen randen aanwezig zijn.

  Voorzien van leidingen koud en warm water (Viega Smartpress), incl. RVS mengkranen Perfect Mix en gevlochten RVS slang ½" bin. dr. Inclusief afvoerplug 1 ½" en sifon.

  Eenvoudige montage d.m.v. S-clip (incl.) en 2 bouten of schroeven (excl.).

- **Kranen:**
  RVS muurkranen voor warm enkoud water Perfect Mix (gemonteerd en afgeperst)

- **Materiaal:**
  RVS, AISI 304, dikte 1,2mm, afwerking geborsteld.
  Dubbelwandig zijpaneel: 2,4 mm dik.

- **Afmetingen:**
  D 475 x H 425 mm
  Lengte wasgoot: zie onderstaande tabel.
  Andere maten op aanvraag.**

- **Aansluitingen:**
  Watertoevoer: gevlochten RVS slang ½" bin. dr.
  Afvoer: Ø 40 mm

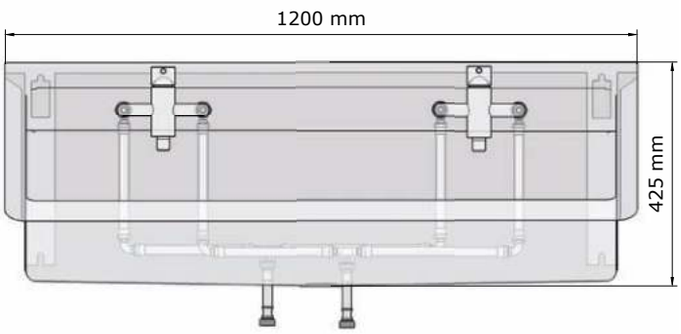

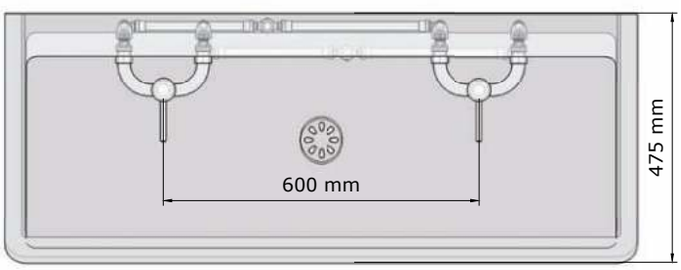

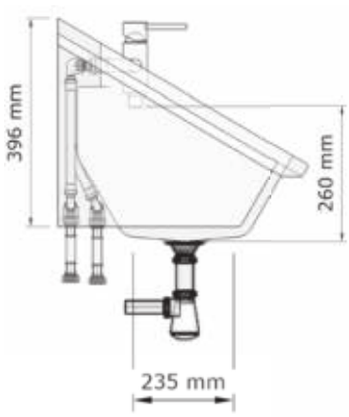

Art.	Omschrijving
470128	Wasgoot Perfect II: 1200 mm, incl. RVS kranen Perfect Mix, warm en koud 2 wasplaatsen van 600 mm
470188	Wasgoot Perfect II: 1800 mm, incl. RVS kranen Perfect Mix, warm en koud 3 wasplaatsen van 600 mm
470248	Wasgoot Perfect II: 2400 mm, incl. RVS kranen Perfect Mix, warm en koud 4 wasplaatsen van 600 mm
470308	Wasgoot Perfect II: 3000 mm, incl. RVS kranen Perfect Mix, warm en koud 5 wasplaatsen van 600 mm

Opties

Art.	Omschrijving
971901	2 mini S-clip's: extra stevige ophaging
9350920*	Zeepdispenser Tubular, incl. batterij

Zonder * zijn voorraadproducten - *levertijd 4-6 weken - **levertijd op aanvraag
Brutoprijzen, excl. BTW - Franco vanaf € 500 - Projecten op aanvraag

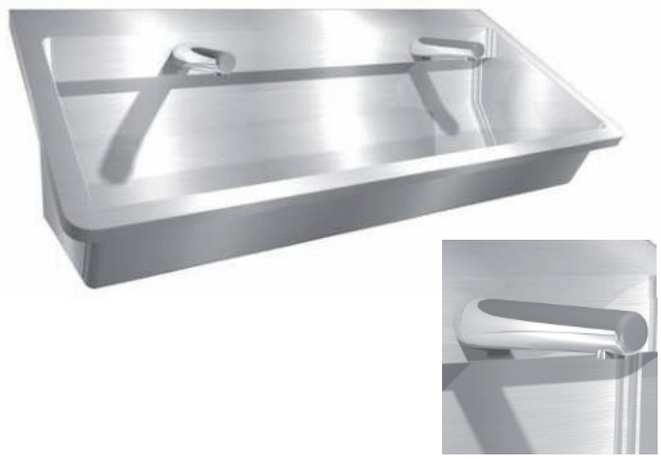

Wasgoot Perfect II met elektronische kranen Hansa Electra koud of voorgemengd water

- Wasgoot met geïntegreerde spatwand en kraanbalk, voorzien van afgeronde hoeken voor snel en makkelijk reinigen, geschikt voor wandmontage.
  Afvoer geperst in midden van bak, waardoor rond de waterafvoer geen randen aanwezig zijn.

  Voorzien van leidingen voor koud of voorgemengd water (Viega Smartpress), Incl. Hansa Electra kranen en gevlochten RVS slang ½" bin. dr. Inclusief afvoerplug 1 ½" en sifon.

  Eenvoudige montage d.m.v. S-clip (incl.) en 2 bouten of schroeven (excl.).

- **Kranen:**
  Elektronische muurkranen koud en voorgemengd Hansa Electra (gemonteerd en afgeperst)

- **Materiaal:**
  RVS, AISI 304, dikte 1,2mm, afwerking geborsteld.
  Dubbelwandig zijpaneel: 2,4 mm dik.

- **Afmetingen:**
  D 475 x H 425 mm
  Lengte wasgoot: zie onderstaande tabel.
  Andere maten op aanvraag.**

- **Aansluitingen:**
  Watertoevoer: gevlochten RVS slang ½" bin. dr.
  Afvoer: Ø 40 mm

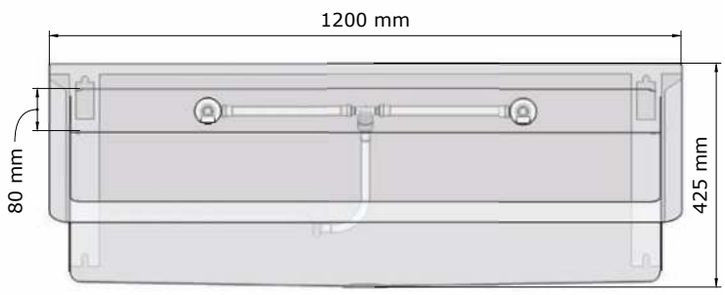

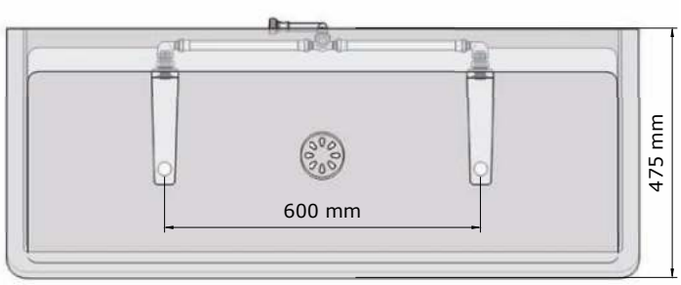

Art.	Omschrijving
472120	Wasgoot Perfect II: 1200 mm, incl. elektronische kranen Hansa Elektra, koud of voorgemengd 2 wasplaatsen van 600 mm
472180	Wasgoot Perfect II: 1800 mm, incl. elektronische kranen Hansa Elektra, koud of voorgemengd 3 wasplaatsen van 600 mm
472240	Wasgoot Perfect II: 2400 mm, incl. elektronische kranen Hansa Elektra, koud of voorgemengd 4 wasplaatsen van 600 mm
472300	Wasgoot Perfect II: 3000 mm, incl. elektronische kranen Hansa Electra, koud of voorgemengd 5 wasplaatsen van 600 mm

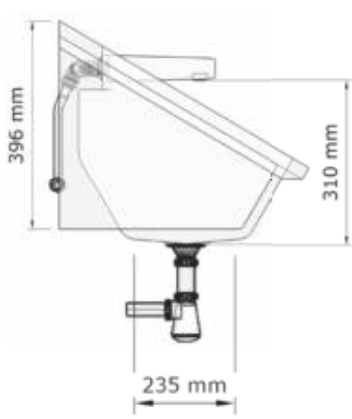

Opties

Art.	Omschrijving
971901	2 mini S-clip's: extra stevige ophanging
9350920*	Zeepdispenser Tubular, incl. batterij

Wandhangende wasgoten Perfect II

Wasgoot Perfect II met verchroomde mengkranen Hansa Pinto warm en koud water

- Wasgoot met geïntegreerde spatwand en kraanbalk, voorzien van afgeronde hoeken voor snel en makkelijk reinigen, geschikt voor wandmontage.
  Afvoer geperst in midden van bak, waardoor rond de waterafvoer geen randen aanwezig zijn.

  Voorzien van leidingen koud en warm water (Viega Smartpress), Incl. Hansa Pinto mengkranen en gevlochten RVS slang ½" bin. dr. Inclusief afvoerplug 1 ½" en sifon.

  Eenvoudige montage d.m.v. S-clip (incl.) en 2 bouten of schroeven (excl.).

- **Kranen:**
  Verchroomde mengkranen warm en koud Hansa Pinto (gemonteerd en afgeperst)

- **Materiaal:**
  RVS, AISI 304, dikte 1,2mm, afwerking geborsteld.
  Dubbelwandig zijpaneel: 2,4 mm dik.

- **Afmetingen:**
  D 475 x H 425 mm
  Lengte wasgoot: zie onderstaande tabel.
  Andere maten op aanvraag.**

- **Aansluitingen:**
  Watertoevoer: gevlochten RVS slang ½" bin. dr.
  Afvoer: Ø 40 mm

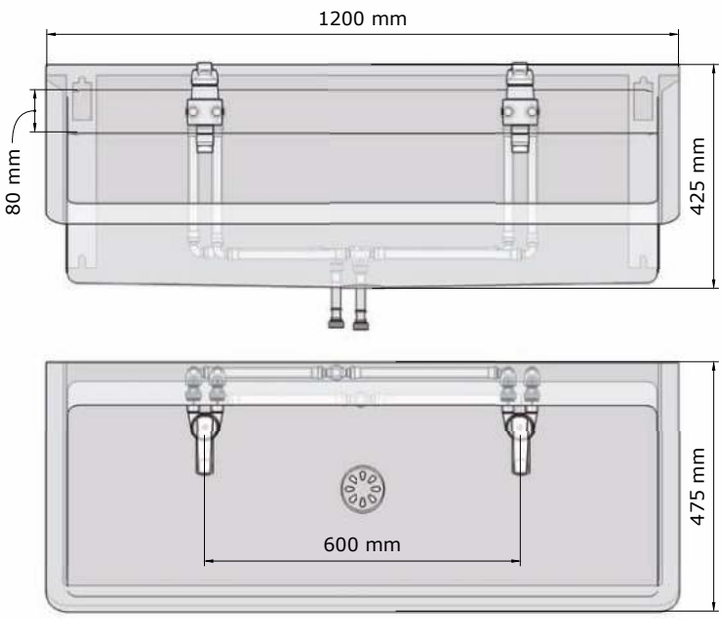

Art.	Omschrijving
470129	Wasgoot Perfect II: 1200 mm, incl. verchroomde mengkranen Hansa Pinto, warm en koud 2 wasplaatsen van 600 mm
470189	Wasgoot Perfect II: 1800 mm, incl. verchroomde mengkranen Hansa Pinto, warm en koud 3 wasplaatsen van 600 mm
470249	Wasgoot Perfect II: 2400 mm, incl. verchroomde mengkranen Hansa Pinto, warm en koud 4 wasplaatsen van 600 mm
470309	Wasgoot Perfect II: 3000 mm, incl. verchroomde mengkranen Hansa Pinto, warm en koud 5 wasplaatsen van 600 mm

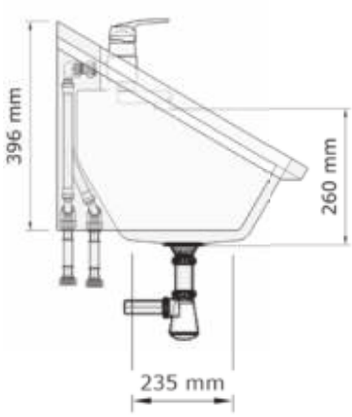

Opties

Art.	Omschrijving
971901	2 mini S-clip's: extra stevige ophaging
9350920*	Zeepdispenser Tubular, incl. batterij
937101	Reserve Hansa Pinto mengkraan
211210	Reserve uitloop voor Hansa Pinto mengkraan

Zonder * zijn voorraadproducten - *levertijd 4-6 weken - **levertijd op aanvraag
Brutoprijzen, excl. BTW - Franco vanaf € 500 - Projecten op aanvraag

Wasgoot Easy IV met elektronische kranen Conti+ Umaxx

Wandhangende wasgoten Easy IV

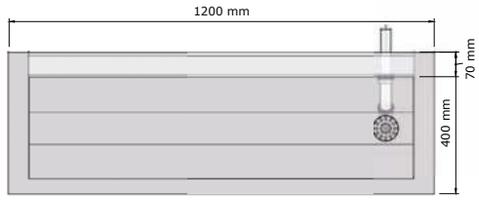

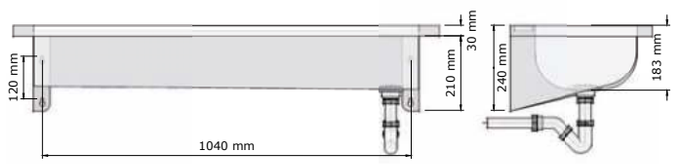

Wasgoot Easy IV

- Wasgoot zonder spatwand, voor wandmontage, met geïntegreerde muursteunen en kraanbalk. Naar rechts aflopende, vlakke bodem. Wanden van de goot afgerond met aangelaste zijkant.
- **Materiaal:**
  RVS, AISI 304, dikte 1,2mm, afwerking geborsteld.
- **Afmetingen:**
  D 400 x H 240 mm
  Lengte wasgoot: zie onderstaande tabel.
  Andere maten op aanvraag.**
- **Aansluitingen:**
  Afvoerplug: 1 ½" met licht gebold gaatjesrooster Ø 83 mm, incl. sifon, zonder overloop. Afvoer: Ø 40 mm.

Art.	Omschrijving
424120	Wasgoot Easy IV: 1200 mm, 2 wasplaatsen van 600 mm
424140	Wasgoot Easy IV: 1400 mm, 2 wasplaatsen van 700 mm
424180	Wasgoot Easy IV: 1800 mm, 3 wasplaatsen van 600 mm
424210	Wasgoot Easy IV: 2100 mm, 3 wasplaatsen van 700 mm
424240	Wasgoot Easy IV: 2400 mm, 4 wasplaatsen van 600 mm
424300	Wasgoot Easy IV: 3000 mm, 5 wasplaatsen van 600 mm

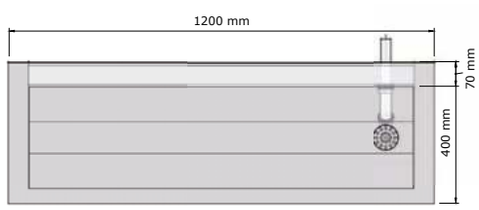

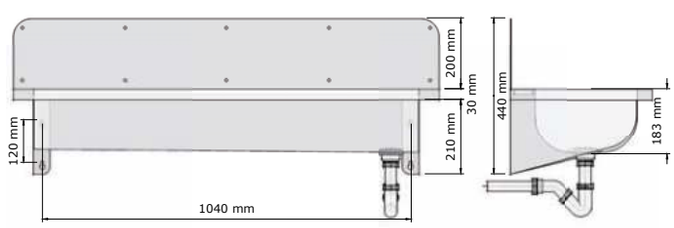

Wasgoot Easy IV met spatwand

- Wasgoot met spatwand, voor wandmontage, met geïntegreerde muursteunen en kraanbalk. Naar rechts aflopende, vlakke bodem. Wanden van de goot afgerond met aangelaste zijkant.
- **Materiaal:**
  RVS, AISI 304, dikte 1,2mm, afwerking geborsteld.
- **Afmetingen:**
  D 400 x H 240 mm
  Hoogte spatwand: 200 mm.
  Lengte wasgoot: zie onderstaande tabel.
  Andere maten op aanvraag.**
- **Aansluitingen:**
  Afvoerplug: 1 ½" met licht gebold gaatjesrooster Ø 83 mm, incl. sifon, zonder overloop. Afvoer: Ø 40 mm.

Art.	Omschrijving
425120	Wasgoot Easy IV met spatwand 1200mm, 2 wasplaatsen van 600 mm
425140	Wasgoot Easy IV met spatwand 1400mm, 2 wasplaatsen van 700 mm
425180	Wasgoot Easy IV met spatwand 1800mm, 3 wasplaatsen van 600 mm
425210	Wasgoot Easy IV met spatwand 2100mm, 3 wasplaatsen van 700 mm
425240	Wasgoot Easy IV met spatwand 2400mm, 4 wasplaatsen van 600 mm
425300	Wasgoot Easy IV met spatwand 3000mm, 5 wasplaatsen van 600 mm

Opties voor wasgoten Easy IV

Art.	Omschrijving
910903	Kraangat
424099	RVS muursteun (B 30 X D 280 X H 210 mm)

Zonder * zijn voorraadproducten - *levertijd 4-6 weken - **levertijd op aanvraag
Brutoprijzen, excl. BTW - Franco vanaf € 500 - Projecten op aanvraag

Wandhangende wasgoten Easy IV

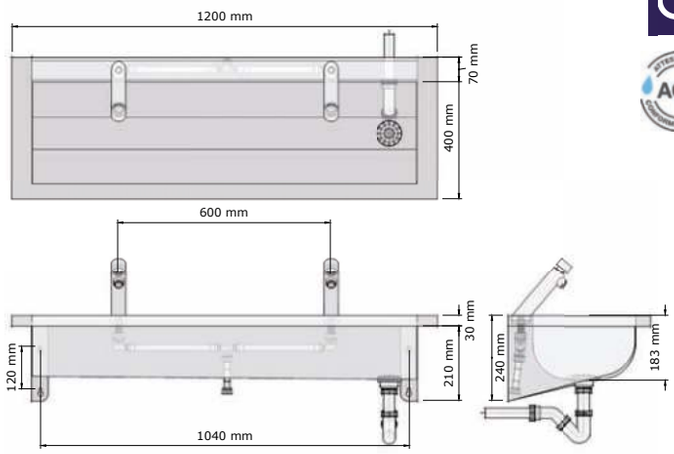

Wasgoot Easy IV Tempo

- Wasgoot zonder spatwand, voor wandmontage, met geïntegreerde muursteunen en kraanbalk incl. Tempo kranen. Naar rechts aflopende, vlakke bodem. Wanden van de goot afgerond met aangelaste zijkant.
- **Materiaal:**
  RVS, AISI 304, dikte 1,2mm, afwerking geborsteld.
- **Afmetingen:**
  D 400 x H 240 mm
  Lengte wasgoot: zie onderstaande tabel.
  Andere maten op aanvraag.**
- **Aansluitingen:**
  Afvoerplug: 1 ½" met licht gebold gaatjesrooster Ø 83 mm, incl. sifon, zonder overloop. Afvoer: Ø 40 mm.

Art.	Omschrijving
426120	Wasgoot Easy IV Tempo: 1200 mm, 2 wasplaatsen van 600 mm
426140	Wasgoot Easy IV Tempo: 1400 mm, 2 wasplaatsen van 700 mm
426180	Wasgoot Easy IV Tempo: 1800 mm, 3 wasplaatsen van 600 mm
426210	Wasgoot Easy IV Tempo: 2100 mm, 3 wasplaatsen van 700 mm
426240	Wasgoot Easy IV Tempo: 2400 mm, 4 wasplaatsen van 600 mm
426300	Wasgoot Easy IV Tempo: 3000 mm, 5 wasplaatsen van 600 mm

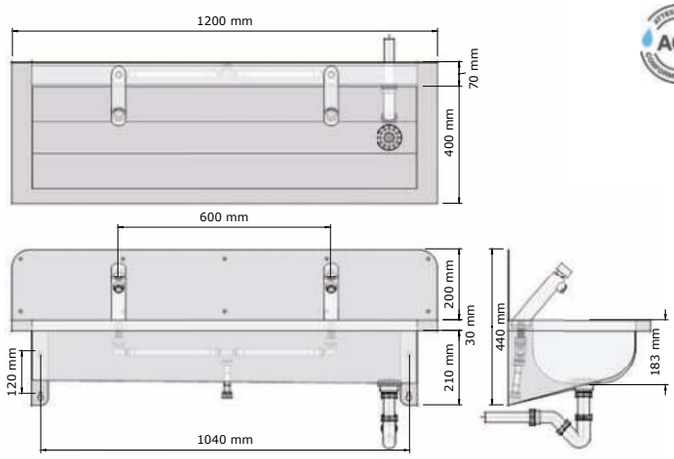

Wasgoot Easy IV Tempo met spatwand

- Wasgoot met spatwand, voor wandmontage, met geïntegreerde muursteunen en kraanbalk. Incl Tempo kranen. Naar rechts aflopende, vlakke bodem. Wanden van de goot afgerond met aangelaste zijkant.
- **Materiaal:**
  RVS, AISI 304, dikte 1,2mm, afwerking geborsteld.
- **Afmetingen:**
  D 400 x H 240 mm
  Hoogte spatwand: 200 mm.
  Lengte wasgoot: zie onderstaande tabel.
  Andere maten op aanvraag.**
- **Aansluitingen:**
  Afvoerplug: 1 ½" met licht gebold gaatjesrooster Ø 83 mm, incl. sifon, zonder overloop. Afvoer: Ø 40 mm.

Art.	Omschrijving
427120	Wasgoot Easy IV Tempo met spatwand 1200mm, 2 wasplaatsen van 600 mm
427140	Wasgoot Easy IV Tempo met spatwand 1400mm, 2 wasplaatsen van 700 mm
427180	Wasgoot Easy IV Tempo met spatwand 1800mm, 3 wasplaatsen van 600 mm
427210	Wasgoot Easy IV Tempo met spatwand 2100mm, 3 wasplaatsen van 700 mm
427240	Wasgoot Easy IV Tempo met spatwand 2400mm, 4 wasplaatsen van 600 mm
427300	Wasgoot Easy IV Tempo met spatwand 3000mm, 5 wasplaatsen van 600 mm

Opties voor wasgoten Easy IV

Art.	Omschrijving
424099	RVS muursteun (B 30 X D 280 X H 210 mm)

Wandhangende wasgoten Easy IV

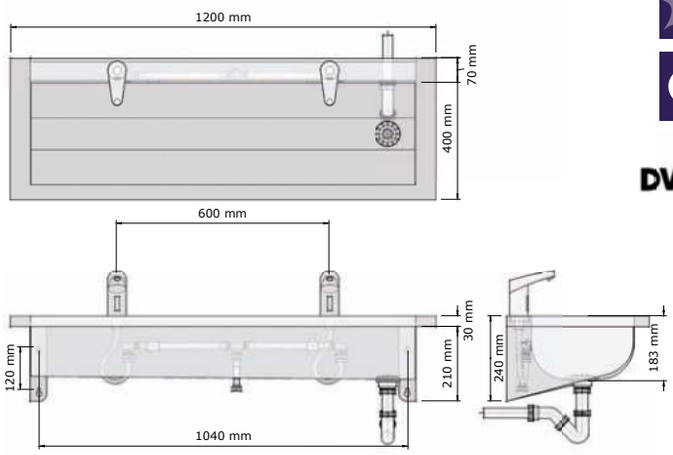

Wasgoot Easy IV Conti+ Maxx M20

- Wasgoot zonder spatwand, voor wandmontage, met geïntegreerde muursteunen en kraanbalk incl. Conti+ Maxx M20 kranen op batterij. Optioneel met transformator. Naar rechts aflopende, vlakke bodem. Wanden van de goot afgerond met aangelaste zijkant.
- **Materiaal:** RVS, AISI 304, dikte 1,2mm, afwerking geborsteld.
- **Afmetingen:** D 400 x H 240 mm Lengte wasgoot: zie onderstaande tabel. Andere maten op aanvraag.**
- **Aansluitingen:** Afvoerplug: 1 ½" met licht gebold gaatjesrooster Ø 83 mm, incl. sifon, zonder overloop. Afvoer: Ø 40 mm.

Art.	Omschrijving
428120	Wasgoot Easy IV Maxx M20 op batterij 1200 mm, 2 wasplaatsen van 600 mm
428140	Wasgoot Easy IV Maxx M20 op batterij 1400 mm, 2 wasplaatsen van 700 mm
428180	Wasgoot Easy IV Maxx M20 op batterij 1800 mm, 3 wasplaatsen van 600 mm
428210	Wasgoot Easy IV Maxx M20 op batterij 2100 mm, 3 wasplaatsen van 700 mm
428240	Wasgoot Easy IV Maxx M20 op batterij 2400 mm, 4 wasplaatsen van 600 mm
428300	Wasgoot Easy IV Max M20 op batterij 3000 mm, 5 wasplaatsen van 600 mm

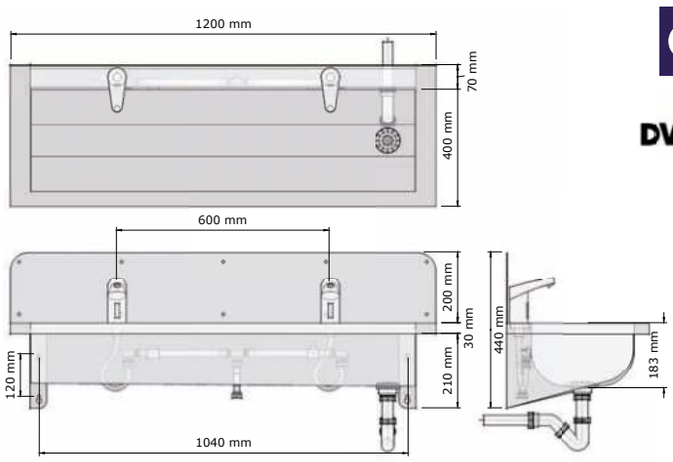

Wasgoot Easy IV Conti+ Maxx M20 met spatwand

- Wasgoot met spatwand, voor wandmontage, met geïntegreerde muursteunen en kraanbalk. Incl Conti+ Maxx M20 kranen op batterij. Optioneel met transformator. Naar rechts aflopende, vlakke bodem. Wanden van de goot afgerond met aangelaste zijkant.
- **Materiaal:** RVS, AISI 304, dikte 1,2mm, afwerking geborsteld.
- **Afmetingen:** D 400 x H 240 mm Hoogte spatwand: 200 mm. Lengte wasgoot: zie onderstaande tabel. Andere maten op aanvraag.**
- **Aansluitingen:** Afvoerplug: 1 ½" met licht gebold gaatjesrooster Ø 83 mm, incl. sifon, zonder overloop. Afvoer: Ø 40 mm.

Art.	Omschrijving
429120	Wasgoot Easy IV Maxx M20 op batterij met spatwand 1200mm 2 wasplaatsen van 600 mm
429140	Wasgoot Easy IV Maxx M20 op batterij met spatwand 1400mm 2 wasplaatsen van 700 mm
429180	Wasgoot Easy IV Maxx M20 op batterij met spatwand 1800mm 3 wasplaatsen van 600 mm
429210	Wasgoot Easy IV Maxx M20 op batterij met spatwand 2100mm 3 wasplaatsen van 700 mm
429240	Wasgoot Easy IV Maxx M20 op batterij met spatwand 2400mm 4 wasplaatsen van 600 mm
429300	Wasgoot Easy IV Maxx M20 op batterij met spatwand 3000mm 5 wasplaatsen van 600 mm

Zonder * zijn voorraadproducten - *levertijd 4-6 weken - **levertijd op aanvraag
Brutoprijzen, excl. BTW - Franco vanaf € 500 - Projecten op aanvraag

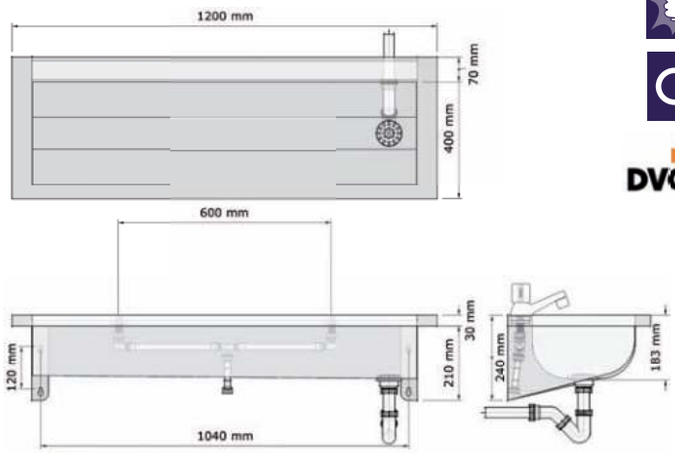

Wasgoot Easy IV Hansa Nova

- Wasgoot zonder spatwand, voor wandmontage, met geïntegreerde muursteunen en kraanbalk incl. Hansa Nova kranen. Naar rechts aflopende, vlakke bodem. Wanden van de goot afgerond met aangelaste zijkant.
- **Materiaal:**
  RVS, AISI 304, dikte 1,2mm, afwerking geborsteld.
- **Afmetingen:**
  D 400 x H 240 mm
  Lengte wasgoot: zie onderstaande tabel.
  Andere maten op aanvraag.**
- **Aansluitingen:**
  Afvoerplug: 1½" met licht gebold gaatjesrooster Ø 83 mm, incl. sifon, zonder overloop. Afvoer: Ø 40 mm.

Art.	Omschrijving
424123	Wasgoot Easy IV Hansa Nova: 1200 mm, 2 wasplaatsen van 600 mm
424143	Wasgoot Easy IV Hansa Nova: 1400 mm, 2 wasplaatsen van 700 mm
424183	Wasgoot Easy IV Hansa Nova: 1800 mm, 3 wasplaatsen van 600 mm
424213	Wasgoot Easy IV Hansa Nova: 2100 mm, 3 wasplaatsen van 700 mm
424243	Wasgoot Easy IV Hansa Nova: 2400 mm, 4 wasplaatsen van 600 mm
424303	Wasgoot Easy IV Hansa Nova: 3000 mm, 5 wasplaatsen van 600 mm

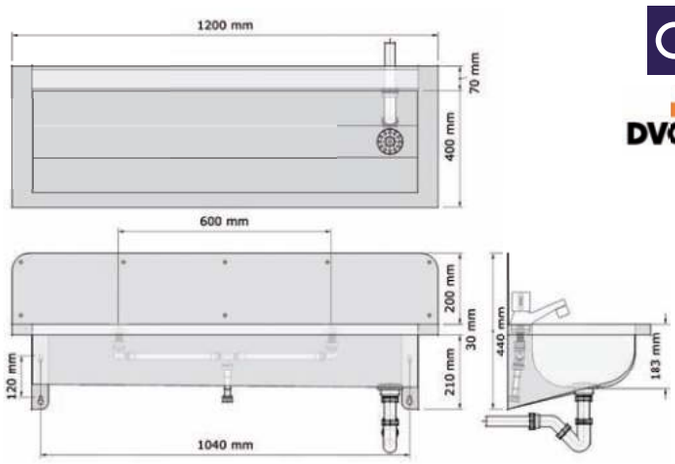

Wasgoot Easy IV Hansa Nova met spatwand

- Wasgoot met spatwand, voor wandmontage, met geïntegreerde muursteunen en kraanbalk. Incl Hansa Nova kranen. Naar rechts aflopende, vlakke bodem. Wanden van de goot afgerond met aangelaste zijkant.
- **Materiaal:**
  RVS, AISI 304, dikte 1,2mm, afwerking geborsteld.
- **Afmetingen:**
  D 400 x H 240 mm
  Hoogte spatwand: 200 mm.
  Lengte wasgoot: zie onderstaande tabel.
  Andere maten op aanvraag.**
- **Aansluitingen:**
  Afvoerplug: 1 ½" met licht gebold gaatjesrooster Ø 83 mm, incl. sifon, zonder overloop. Afvoer: Ø 40 mm.

Art.	Omschrijving
427123	Wasgoot Easy IV Hansa Nova met spatwand 1200mm, 2 wasplaatsen van 600 mm
427143	Wasgoot Easy IV Hansa Nova met spatwand 1400mm, 2 wasplaatsen van 700 mm
427183	Wasgoot Easy IV Hansa Nova met spatwand 1800mm, 3 wasplaatsen van 600 mm
427213	Wasgoot Easy IV Hansa Nova met spatwand 2100mm, 3 wasplaatsen van 700 mm
427243	Wasgoot Easy IV Hansa Nova met spatwand 2400mm, 4 wasplaatsen van 600 mm
427303	Wasgoot Easy IV Hansa Nova met spatwand 3000mm, 5 wasplaatsen van 600 mm

Opties voor wasgoten Easy IV

Art.	Omschrijving
424099	RVS muursteun (B 30 X D 280 X H 210 mm)

Wandhangende wasgoten Easy IV

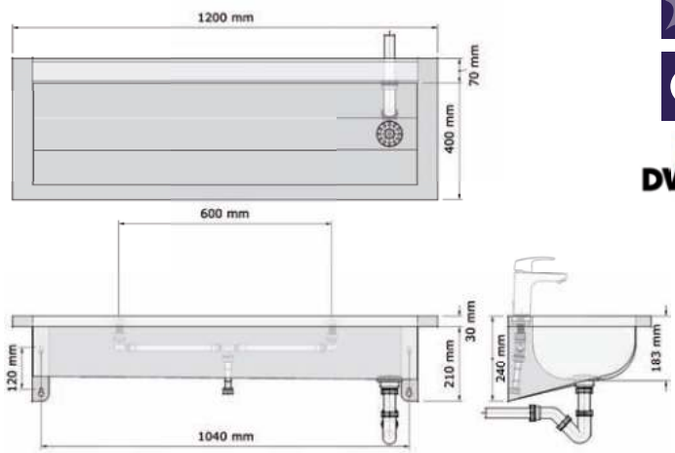

Wasgoot Easy IV Hansa Pinto XL

- Wasgoot zonder spatwand, voor wandmontage, met geïntegreerde muursteunen en kraanbalk incl. Hansa Pinto XL kranen. Naar rechts aflopende, vlakke bodem. Wanden van de goot afgerond met aangelaste zijkant.
- **Materiaal:**
  RVS, AISI 304, dikte 1,2mm, afwerking gebersteld.
- **Afmetingen:**
  D 400 x H 240 mm
  Lengte wasgoot: zie onderstaande tabel.
  Andere maten op aanvraag.**
- **Aansluitingen:**
  Afvoerplug: 1 ½" met licht gebold gaatjesrooster Ø 83 mm, incl. sifon, zonder overloop. Afvoer: Ø 40 mm.

Art.	Omschrijving
424124	Wasgoot Easy IV Hansa Pinto XL 1200mm, 2 wasplaatsen 600 mm
424144	Wasgoot Easy IV Hansa Pinto XL 1400 mm, 2 wasplaatsen 700 mm
424184	Wasgoot Easy IV Hansa Pinto XL 1800 mm, 3 wasplaatsen 600 mm
424214	Wasgoot Easy IV Hansa Pinto XL 2100 mm, 3 wasplaatsen 700 mm
424244	Wasgoot Easy IV Hansa Pinto XL 2400 mm, 4 wasplaatsen 600 mm
424304	Wasgoot Easy IV Hansa Pinto XL 3000 mm, 5 wasplaatsen 600 mm

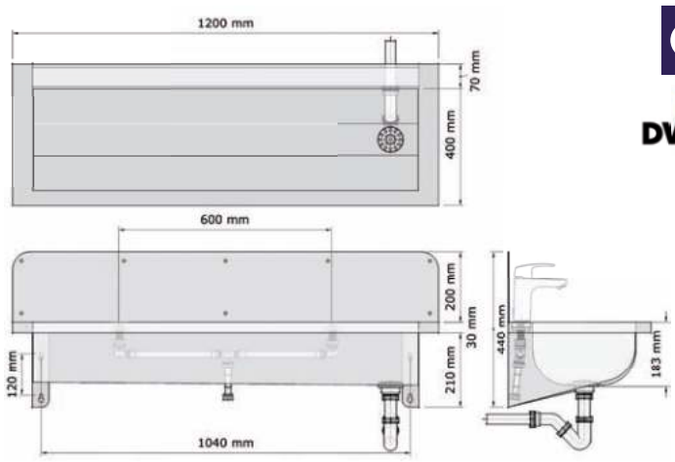

Wasgoot Easy IV Hansa Pinto XL met spatwand

- Wasgoot met spatwand, voor wandmontage, met geïntegreerde muursteunen en kraanbalk. Incl. Hansa Pinto XL kranen op batterij. Optioneel met transformator. Naar rechts aflopende, vlakke bodem. Wanden van de goot afgerond met aangelaste zijkant.
- **Materiaal:**
  RVS, AISI 304, dikte 1,2mm, afwerking gebersteld.
- **Afmetingen:**
  D 400 x H 240 mm
  Hoogte spatwand: 200 mm.
  Lengte wasgoot: zie onderstaande tabel.
  Andere maten op aanvraag.**
- **Aansluitingen:**
  Afvoerplug: 1 ½" met licht gebold gaatjesrooster Ø 83 mm, incl. sifon, zonder overloop. Afvoer: Ø 40 mm.

Art.	Omschrijving
427124	Wasgoot Easy IV Hansa Pinto XL met spatwand 1200mm 2 wasplaatsen van 600 mm
427144	Wasgoot Easy IV Hansa Pinto XL met spatwand 1400mm 2 wasplaatsen van 700 mm
427184	Wasgoot Easy IV Hansa Pinto XL met spatwand 1800mm 3 wasplaatsen van 600 mm
427214	Wasgoot Easy IV Hansa Pinto XL met spatwand 2100mm 3 wasplaatsen van 700 mm
427244	Wasgoot Easy IV Hansa Pinto XL met spatwand 2400mm 4 wasplaatsen van 600 mm
427304	Wasgoot Easy IV Hansa Pinto XL met spatwand 3000mm 5 wasplaatsen van 600 mm

Zonder * zijn voorraadproducten - *levertijd 4-6 weken - **levertijd op aanvraag
Brutoprijzen, excl. BTW - Franco vanaf € 500 - Projecten op aanvraag

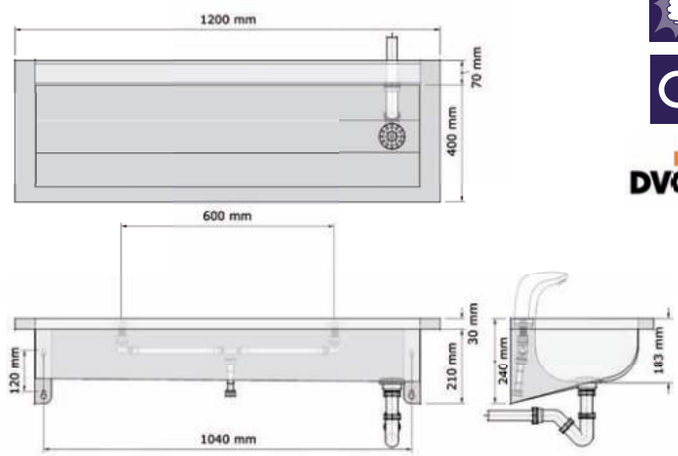

Wasgoot Easy IV Hansa Electra Mix

- Wasgoot zonder spatwand, voor wandmontage, met geïntegreerde muursteunen en kraanbalk incl. Hansa Electra Mix kranen voor koud en warm water op batterij, optioneel met transformator. Naar rechts aflopende, vlakke bodem. Wanden van de goot afgerond met aangelaste zijkant.
- **Materiaal:**
  RVS, AISI 304, dikte 1,2mm, afwerking geborsteld.
- **Afmetingen:**
  D 400 x H 240 mm
  Lengte wasgoot: zie onderstaande tabel.
  Andere maten op aanvraag.**
- **Aansluitingen:**
  Afvoerplug: 1 ½" met licht gebold gaatjesrooster Ø 83 mm, incl. sifon, zonder overloop. Afvoer: Ø 40 mm.

Art.	Omschrijving
424126	Wasgoot Easy IV Hansa Electra Mix op batterij 1200 mm, 2 wasplaatsen van 600 mm
424146	Wasgoot Easy IV Hansa Electra Mix op batterij 1400 mm, 2 wasplaatsen van 700 mm
424186	Wasgoot Easy IV Hansa Electra Mix op batterij 1800 mm, 3 wasplaatsen van 600 mm
424216	Wasgoot Easy IV Hansa Electra Mix op batterij 2100 mm, 3 wasplaatsen van 700 mm
424246	Wasgoot Easy IV Hansa Electra Mix op batterij 2400 mm, 4 wasplaatsen van 600 mm
424306	Wasgoot Easy IV Hansa Electra Mix op batterij 3000 mm, 5 wasplaatsen van 600 mm

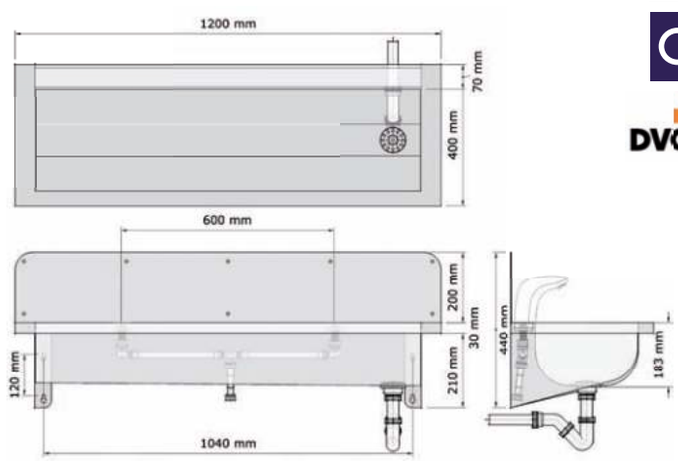

Wasgoot Easy IV Hansa Electra Mix met spatwand

- Wasgoot met spatwand, voor wandmontage, met geïntegreerde muursteunen en kraanbalk. Incl. Hansa Electra Mix kranen voor koud en warm water op batterij, optioneel met transformator. Naar rechts aflopende, vlakke bodem. Wanden van de goot afgerond met aangelaste zijkant.
- **Materiaal:**
  RVS, AISI 304, dikte 1,2mm, afwerking geborsteld.
- **Afmetingen:**
  D 400 x H 240 mm
  Hoogte spatwand: 200 mm.
  Lengte wasgoot: zie onderstaande tabel.
  Andere maten op aanvraag.**
- **Aansluitingen:**
  Afvoerplug: 1 ½" met licht gebold gaatjesrooster Ø 83 mm, incl. sifon, zonder overloop. Afvoer: Ø 40 mm.

Art.	Omschrijving
427126	Wasgoot Easy IV Hansa Electra Mix op batterij met spatwand 1200mm, 2 wasplaatsen van 600 mm
427146	Wasgoot Easy IV Hansa Electra Mix op batterij met spatwand 1400mm, 2 wasplaatsen van 700 mm
427186	Wasgoot Easy IV Hansa Electra Mix op batterij met spatwand 1800mm, 3 wasplaatsen van 600 mm
427216	Wasgoot Easy IV Hansa Electra Mix op batterij met spatwand 2100mm, 3 wasplaatsen van 700 mm
427246	Wasgoot Easy IV Hansa Electra Mix op batterij met spatwand 2400mm, 4 wasplaatsen van 600 mm
427306	Wasgoot Easy IV Hansa Electra Mix op batterij met spatwand 3000mm, 5 wasplaatsen van 600 mm

Opties voor wasgoten Easy IV

Art.	Omschrijving
424099	RVS muursteun (B 30 X D 280 X H 210 mm)

Zonder * zijn voorraadproducten - *levertijd 4-6 weken - **levertijd op aanvraag
Brutoprijzen, excl. BTW - Franco vanaf € 500 - Projecten op aanvraag

Wandhangende wasgoten Easy IV

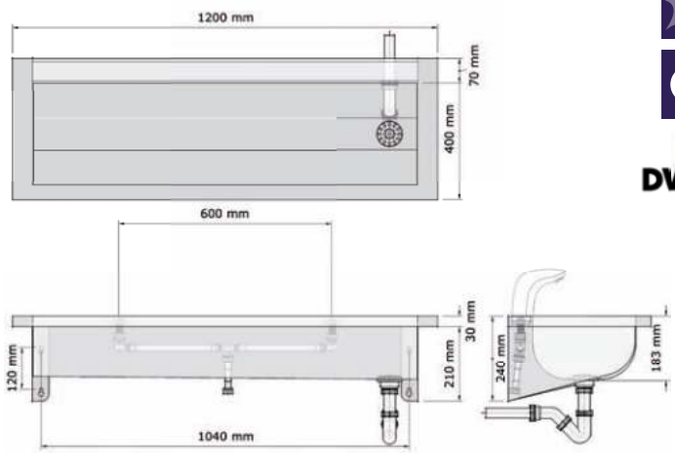

Wasgoot Easy IV Hansa Electra

- Wasgoot zonder spatwand, voor wandmontage, met geïntegreerde muursteunen en kraanbalk incl. Hansa Electra kranen op batterij. Optioneel met transformator. Voor koud of voorgemengd water. Naar rechts aflopende, vlakke bodem. Wanden van de goot afgerond met aangelaste zijkant.
- **Materiaal:**
  RVS, AISI 304, dikte 1,2mm, afwerking geborsteld.
- **Afmetingen:**
  D 400 x H 240 mm
  Lengte wasgoot: zie onderstaande tabel.
  Andere maten op aanvraag.**
- **Aansluitingen:**
  Afvoerplug: 1 ½" met licht gebold gaatjesrooster Ø 83 mm, incl. sifon, zonder overloop. Afvoer: Ø 40 mm.

Art.	Omschrijving
424125	Wasgoot Easy IV Hansa Electra op batterij, 1200 mm, 2 wasplaatsen van 600 mm
424145	Wasgoot Easy IV Hansa Electra op batterij, 1400 mm, 2 wasplaatsen van 700 mm
424185	Wasgoot Easy IV Hansa Electra op batterij, 1800 mm, 3 wasplaatsen van 600 mm
424215	Wasgoot Easy IV Hansa Electra op batterij, 2100 mm, 3 wasplaatsen van 700 mm
424245	Wasgoot Easy IV Hansa Electra op batterij, 2400 mm, 4 wasplaatsen van 600 mm
424305	Wasgoot Easy IV Hansa Electra op batterij, 3000 mm, 5 wasplaatsen van 600 mm

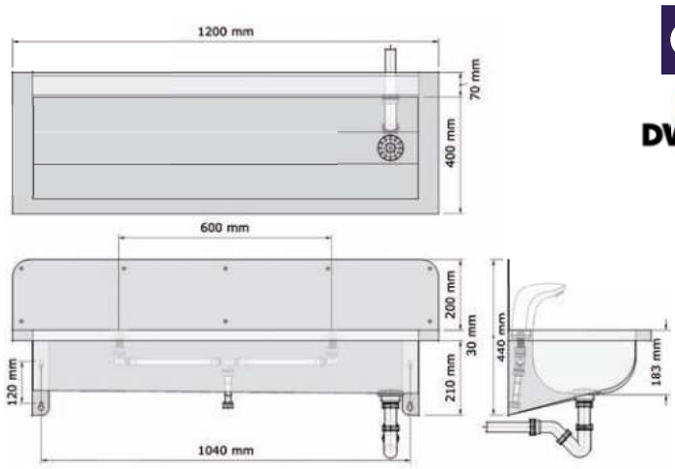

Wasgoot Easy IV Hansa Electra met spatwand

- Wasgoot met spatwand, voor wandmontage, met geïntegreerde muursteunen en kraanbalk. Incl Hansa Electra kranen op batterij. Optioneel met transformator. Voor koud of voorgemengd water. Naar rechts aflopende, vlakke bodem. Wanden van de goot afgerond met aangelaste zijkant.
- **Materiaal:**
  RVS, AISI 304, dikte 1,2mm, afwerking geborsteld.
- **Afmetingen:**
  D 400 x H 240 mm
  Hoogte spatwand: 200 mm.
  Lengte wasgoot: zie onderstaande tabel.
  Andere maten op aanvraag.**
- **Aansluitingen:**
  Afvoerplug: 1 ½" met licht gebold gaatjesrooster Ø 83 mm, incl. sifon, zonder overloop. Afvoer: Ø 40 mm.

Art.	Omschrijving
427125	Wasgoot Easy IV Hansa Electra op batterij met spatwand 1200mm 2 wasplaatsen van 600 mm
427145	Wasgoot Easy IV Hansa Electra op batterij met spatwand 1400mm 2 wasplaatsen van 700 mm
427185	Wasgoot Easy IV Hansa Electra op batterij met spatwand 1800mm 3 wasplaatsen van 600 mm
427215	Wasgoot Easy IV Hansa Electra op batterij met spatwand 2100mm 3 wasplaatsen van 700 mm
427245	Wasgoot Easy IV Hansa Electra op batterij met spatwand 2400mm 4 wasplaatsen van 600 mm
427305	Wasgoot Easy IV Hansa Electra op batterij met spatwand 3000mm 5 wasplaatsen van 600 mm

Zonder * zijn voorraadproducten - *levertijd 4-6 weken - **levertijd op aanvraag
Brutoprijzen, excl. BTW - Franco vanaf € 500 - Projecten op aanvraag

Wasgoot Easy Plus

- Wasgoot met spatwand monoblok incl. RVS leidingwerk, voor wandmontage, wateraansluiting onderkant wasgoot in het midden voor koud of voorgemengd water, optioneel warm en koud, incl. afvoerplug met RVS gaatjesrooster en sifon.
  Optioneel met bijpassende kranen.
- **Materiaal:**
  RVS, AISI 304, dikte 1,5mm, afwerking geborsteld, buitenkant wasgoot gepareld.
- **Afmetingen:**
  D 430 x H 200 mm
  Lengte wasgoot: zie onderstaande tabel.
  Andere maten op aanvraag**.
  Tussenmaten geen meerprijs, prijs van de bovenste maat geldt.
- **Aansluitingen:**
  Watertoevoer: ½" buiten draad.
  Afvoer: 1½"

Art.	Omschrijving
435100*	Wasgoot Easy Plus 1000mm, geschikt voor 2 kranen
435120*	Wasgoot Easy Plus 1200mm, geschikt voor 2 kranen
435150*	Wasgoot Easy Plus 1500mm, geschikt voor 3 kranen
435180*	Wasgoot Easy Plus 1800mm, geschikt voor 3 kranen

Wasgoot Easy Plus met RVS Tempo kranen

980671 - Tempo

Art.	Omschrijving
435101*	Wasgoot Easy Plus Tempo 1000mm, 2 zelfsluitende kranen
435121*	Wasgoot Easy Plus Tempo 1200mm, 2 zelfsluitende kranen
435151*	Wasgoot Easy Plus Tempo 1500mm, 3 zelfsluitende kranen
435181*	Wasgoot Easy Plus Tempo 1800mm, 3 zelfsluitende kranen

Wasgoot Easy Plus met Hansa Electra kranen

9225866 - Hansa

Art.	Omschrijving
435102*	Wasgoot Easy Plus Hansa Electra 1000mm met 2 elektronische kranen
435122*	Wasgoot Easy Plus Hansa Electra 1200mm met 2 elektronische kranen
435152*	Wasgoot Easy Plus Hansa Electra 1500mm met 3 elektronische kranen
435182*	Wasgoot Easy Plus Hansa Electra 1800mm met 3 elektronische kranen

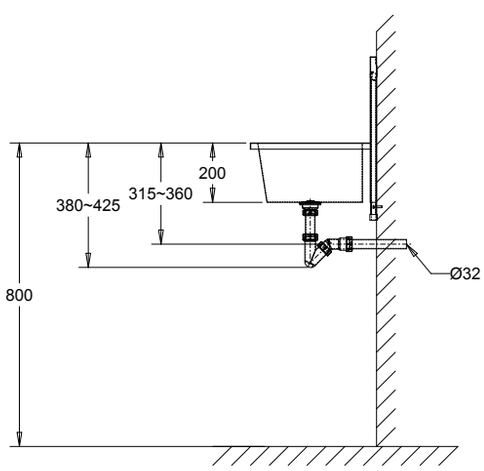

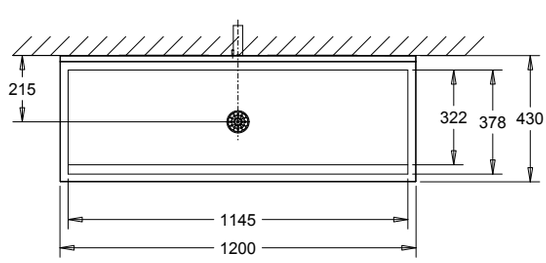

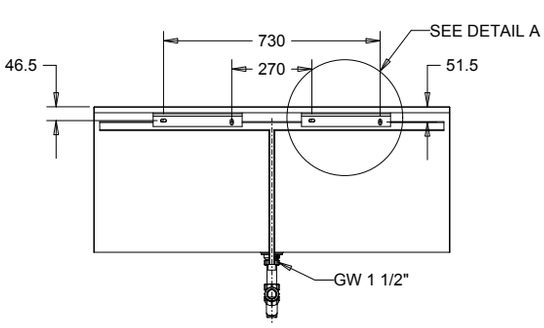

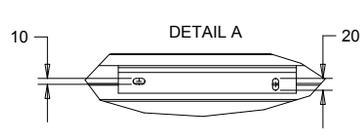

Zonder * zijn voorraadproducten - *levertijd 4-6 weken - **levertijd op aanvraag
Brutoprijzen, excl. BTW - Franco vanaf € 500 - Projecten op aanvraag

Industriële wasgoot Standaard

- Industriële wasgoot, verborgen wandmontage met ophangstrip en bevestigingsmateriaal, afgeschuind voorfront, spatwand naadloos opgetrokken. Binnenhoeken afgerond, hetgeen een zeer hygiënisch en snelle reiniging mogelijk maakt. Versterkte installatiewand t.b.v. kranen.
- **Materiaal:**
  RVS, AISI 304, dikte 1,2mm, afwerking geborsteld.
- **Afmetingen:**
  Buitenmaat wasgoot: D 520 x H 830 mm
  Binnenmaat wasgoot: D 410 x H 450 mm
  Totale hoogte wasgoot: 830 mm
- **Aansluitingen:**
  Afvoerplug 1¼" met licht gebold gaatjesrooster Ø 83mm, incl. sifon Ø 32 mm, zonder overloop.

Uitlopende modellen

Art.	Omschrijving
447100	Industriële wasgoot Standaard 700 mm breed, 1 wasplaats
447200	Industriële wasgoot Standaard 1500 mm breed, 2 wasplaatsen

Nieuwe modellen

937100

11030711

9225866

9350920

Art.	Omschrijving
480080	Industriële wasgoot Standaard 800 mm breed, 1 wasplaats
480160	Industriële wasgoot Standaard 1600 mm breed, 2 wasplaatsen
480240**	Industriële wasgoot Standaard 2400 mm breed, 3 wasplaatsen

Aanbevolen kranen

Art.	Omschrijving
937100	RVS wandkraan Perfect Mix
11030711*	Elek. wandkraan Conti+ Lino W45
9225866	Elek. wandkraan Hansa Electra

Opties

Art.	Omschrijving
910903	Kraangat
9350920*	Zeepdispenser Tubular, incl. batterij

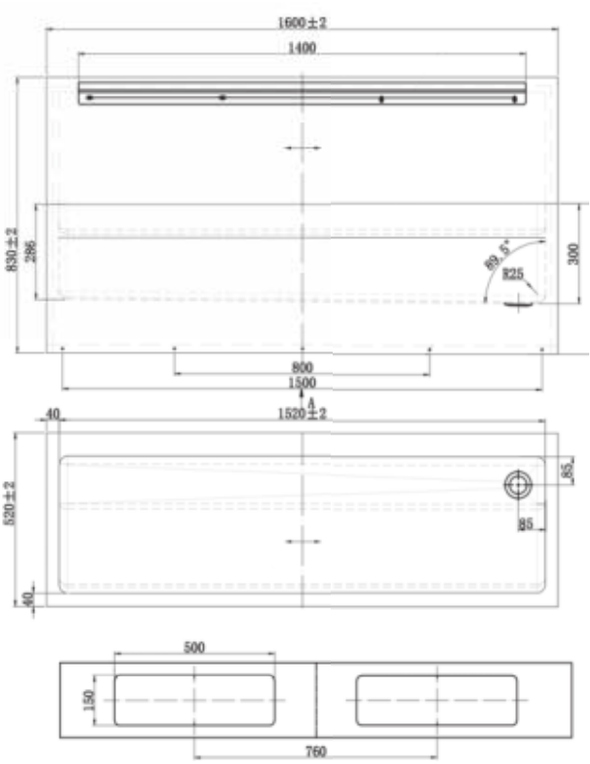

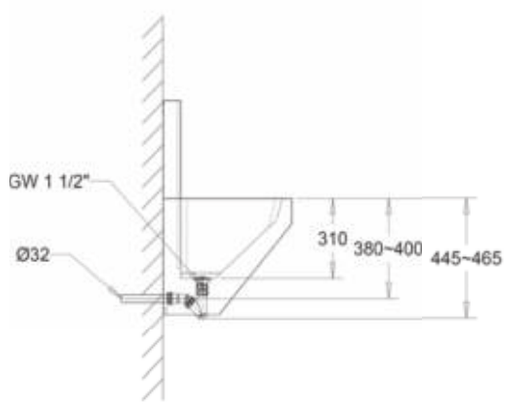

Zonder * zijn voorraadproducten - *levertijd 4-6 weken - **levertijd op aanvraag
Brutoprijzen, excl. BTW - Franco vanaf € 500 - Projecten op aanvraag

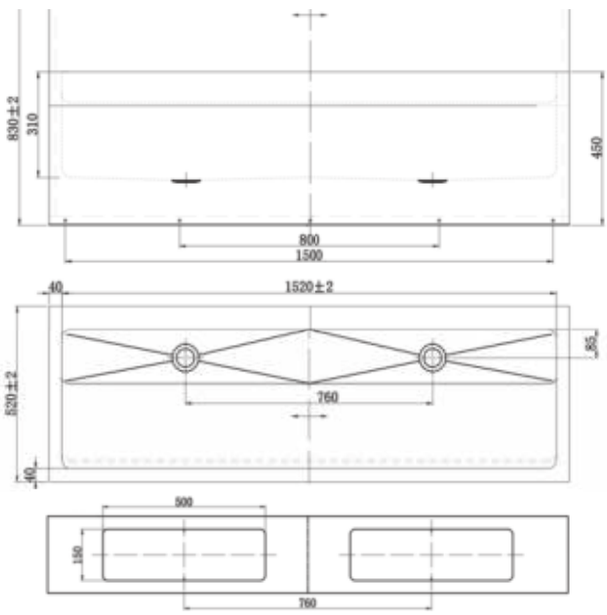

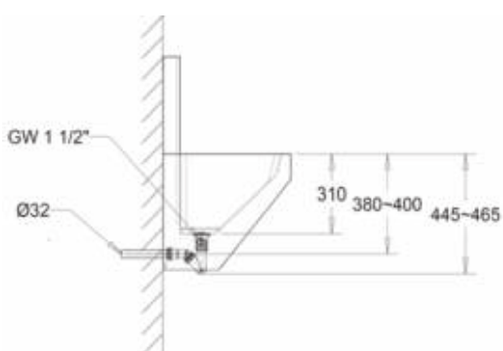

Chirurgen wasmeubel Creativ

- Wasmeubel voor medische instellingen, afgeschuind voorfront, spatwand naadloos opgetrokken. Binnenhoeken afgerond, hetgeen een zeer hygiënisch en snelle reiniging mogelijk maakt. Verborgen wandmontage met ophangstrip en bevestigingsmateriaal. Versterkte installatiewand t.b.v. kranen, compleet met leidingen indien met kranen geleverd.
  Het wasmeubel Creativ is ontworpen voor toepassingen in ziekenhuizen als chirurgen wasplaats maar kan ook gebruik worden in industriële omgevingen of in laboratoria. Het model Creativ onderscheid zich van het model Standaard doordat er uit hygiëne en privacy redenen per wasplaats een eigen waterafvoer is voorzien. Het wasmeubel wordt standaard geleverd met een open onderkant maar tegen een meerprijs kan de onderkant gesloten worden met een toegangsluik dat gemonteerd wordt met imbus veiligheidsschroeven (bitje meegeleverd).

  Voor nog meer privacy kan gekozen worden voor het model met een 40 mm dikke RVS scheidingswand tussen de wasplaatsen, de Creativ Plus.

  Het wasmeubel CREATIV kan geleverd worden met 1, 2 of 3 wasplaatsen, resp. 800, 1600 en 2400mm breed.

- **Materiaal:**
  RVS, AISI 304, dikte 1,2mm, afwerking geborsteld.
- **Afmetingen:**
  Buitenmaat wastafel: D 520 x H 830 mm
  Binnenmaat wastafel: D 410 x H 450 mm
  Aansluitingen:
  Afvoerplug 1¼" met licht gebold gaatjesrooster Ø 83mm, incl. sifon Ø 32 mm, zonder overloop.

Art.	Omschrijving
480080**	Industriële wasmeubel Creativ 800 mm breed - open bodem
485160**	Industriële wasmeubel Creativ 1600 mm breed - open bodem
485240**	Industriële wasmeubel Creativ 2400 mm breed - open bodem
480081**	Industriële wasmeubel Creativ 800 mm breed Gesloten bodem met toegangspaneel
485161**	Industriële wasmeubel Creativ 1600 mm breed Gesloten bodem met toegangspaneel
485241**	Industriële wasmeubel Creativ 2400 mm breed Gesloten bodem met toegangspaneel

Wasmeubel Creativ Plus met scheidingswand(en)

Art.	Omschrijving
485162**	Industriële wasmeubel Creativ Plus 1600 mm breed - open bodem met één 40 mm scheidingswand
485242**	Industriële wasmeubel Creativ Plus 2400 mm breed - open bodem met twee 40 mm scheidingswanden
485163**	Industriële wasmeubel Creativ Plus 1600 mm breed - gesloten bodem met één 40 mm scheidingswand
485243**	Industriële wasmeubel Creativ Plus 2400 mm breed - gesloten bodem met twee 40 mm scheidingswanden

Aanbevolen kranen

Art.	Omschrijving
937100	RVS wandkraan Perfect Mix
11030711	Elektronische kraan Conti+ Lino W45
9225866	Elektronische kraan Hansa Electra
980150	Elek. kraanset EASY bestaande uit RVS wateruitloop, in spatwand ingebouwde sensor en magneetventiel. Op batterij
980151	Elek. kraanset EASY bestaande uit RVS wateruitloop, in spatwand ingebouwde sensor en magneetventiel. Met transformator

937100

11030711

9225866

Opties

Art.	Omschrijving
910903	Kraangat

Zonder * zijn voorraadproducten - *levertijd 4-6 weken - **levertijd op aanvraag
Brutoprijzen, excl. BTW - Franco vanaf € 500 - Projecten op aanvraag

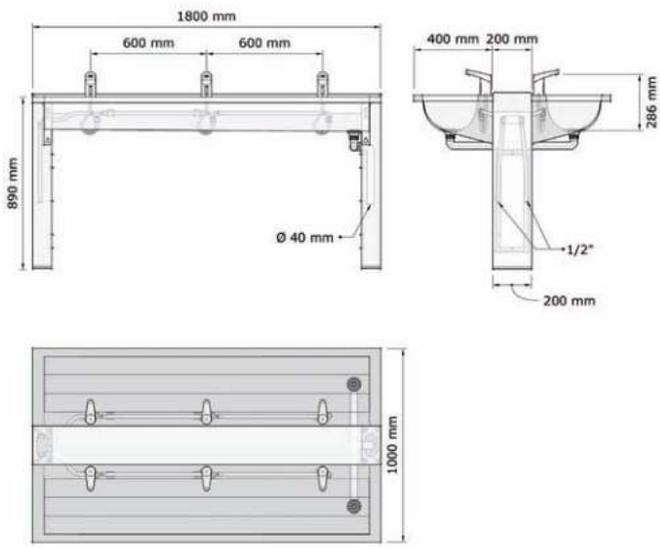

Waseiland Heavy Easy Conti+ Maxx M20

- Waseiland met 2x RVS wasgoot Easy IV en Conti+ Maxx M20 kranen op batterij (transformator op aanvraag).
  4 of 6 wasplaatsen.
  Vrijstaand RVS frame, 3 mm wanddikte en 2 toegangsluiken (1 per poot), kan vandaalbestendig aan de grond worden verankerd. Leidingwerk onder de goten en in het frame weggewerkt.
- **Materiaal frame:**
  RVS, AISI 304, dikte 3 mm, afwerking geborsteld.
- **Materiaal wasgoot:**
  RVS, AISI 304, dikte 1,2 mm, afwerking geborsteld.
- **Afmetingen:**
  D 1000 x H 890 mm
  Lengte wasgoot en frame: zie onderstaande tabel.
  Andere maten op aanvraag.**
- **Aansluitingen:**
  Watertoevoer: ½" bin. dr.
  Afvoer: 40 mm

Andere lengtes en kranen op aanvraag

Art.	Omschrijving
495120*	Waseiland Heavy Easy Maxx M20 1220 mm (4 wasplaatsen), met elektronische kranen Maxx M20 op batterij, koud of voorgemengd water
495180*	Waseiland Heavy Easy Maxx M20 1820 mm (6 wasplaatsen), met elektronische kranen Maxx M20 op batterij, koud of voorgemengd water

Opties

Art.	Omschrijving
9237920*	Zeepdispenser Extreme per wasplaats

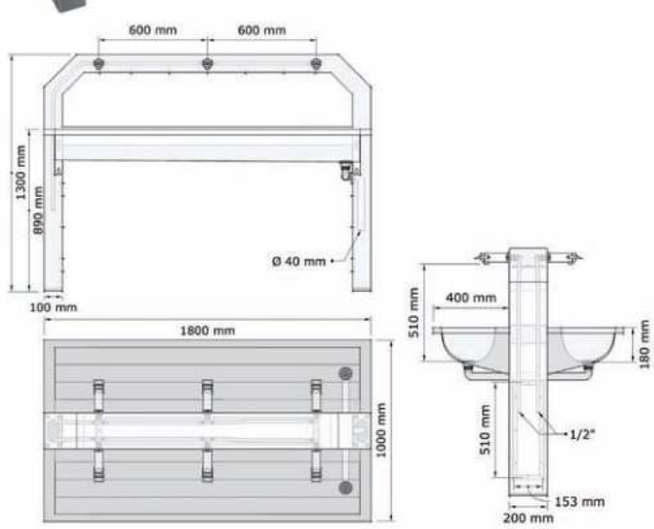

Waseiland Heavy Plus Easy Presto

- Waseiland met 2x RVS wasgoot Easy IV en Presto kranen.
  4 of 6 wasplaatsen.
  Vrijstaand RVS frame, 3 mm wanddikte en 3 toegangsluiken (1 per poot, 1 onderzijde kraanbalk), kan vandaalbestendig aan de grond worden verankerd. Kranen en leidingwerk aangesloten door de koker en aansluiting in de poot.
- **Materiaal frame:**
  RVS, AISI 304, dikte 3 mm, afwerking geborsteld.
- **Materiaal wasgoot:**
  RVS, AISI 304, dikte 1,2 mm, afwerking geborsteld.
- **Afmetingen:**
  D 1000 x H 1300 mm
  Lengte wasgoot en frame: zie onderstaande tabel.
  Andere maten op aanvraag.**
- **Aansluitingen:**
  Watertoevoer: ½" bin. dr.
  Afvoer: 40 mm

Andere lengtes en kranen op aanvraag

Art.	Omschrijving
495121*	Waseiland Heavy Plus Easy Presto 1220 mm (4 wasplaatsen), met zelfsluitende kranen Presto koud of voorgemengd water
495181*	Waseiland Heavy Plus Easy Presto 1820 mm (6 wasplaatsen), met zelfsluitende kranen Presto koud of voorgemengd water

Opties

Art.	Omschrijving
9350920*	Zeepdispenser Tubular, incl. batterij per wasplaats

Zonder * zijn voorraadproducten - *levertijd 4-6 weken - **levertijd op aanvraag
Brutoprijzen, excl. BTW - Franco vanaf € 500 - Projecten op aanvraag

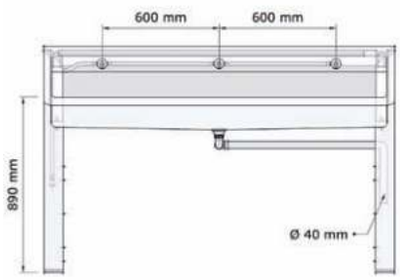

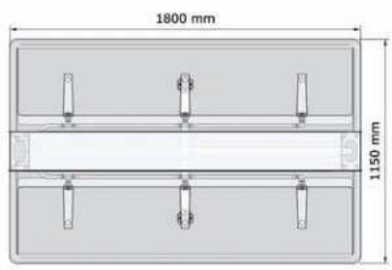

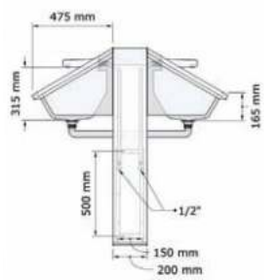

Waseiland Heavy Perfect Hansa Electra

- Waseiland met 2x RVS wasgoot Perfect II en Hansa kranen. 4 of 6 waspalatsen.
  Vrijstaand RVS frame, 3 mm wanddikte en 2 toegangsluiken (1 per poot), kan vandaalbestendig aan de grond worden verankerd. Leidingwerk onder de goten en in het frame weggewerkt.
- **Materiaal frame:**
  RVS, AISI 304, dikte 3 mm, afwerking geborsteld.
- **Materiaal wasgoot:**
  RVS, AISI 304, dikte 1,2 mm, afwerking geborsteld.
- **Afmetingen:**
  D 1150 x H 1200 mm
  Lengte wasgoot en frame: zie onderstaande tabel.
  Andere maten op aanvraag.**
- **Aansluitingen:**
  Watertoevoer: ½" bin. dr.
  Afvoer: 40 mm

Art.	Omschrijving
471129*	Waseiland Heavy Perfect II 1220 mm (4 wasplaatsen), met elektronische kranen Hansa Electra koud of voorgemengd water
471189*	Waseiland Heavy Perfect II 1820 mm (6 wasplaatsen), met elektronische kranen Hansa Electra koud of voorgemengd water

Opties

Art.	Omschrijving
9350920*	Zeepdispenser Tubular, incl. batterij per wasplaats

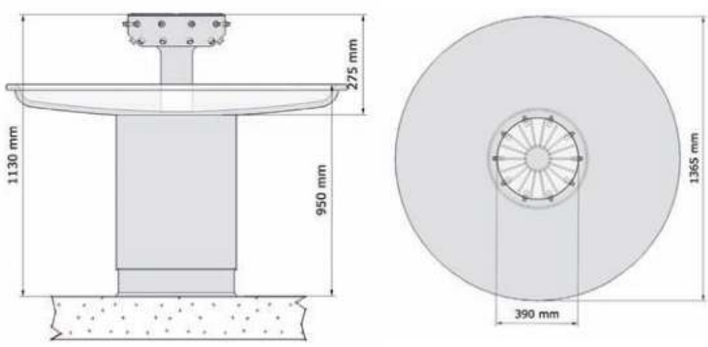

Wasfontein Robusto 10

- Schaal met centrale afvoer, geprofileerd deksel op armaturenkop, aan- en afvoer standaard via vloer. Individuele bediening.
- **Materiaal:**
  Armaturenkop, de vandaalbestendige drukknoppen, de schaal en de zuil: RVS, AISI 304, dikte 2mm, afwerking geborsteld.
  Wateruitlopen: verchroomd messing.
  Binnenframe: gegalvaniseerd staal.
- **Afmetingen:**
  Geschikt voor 10 personen: schaal Ø 1376mm,
  hoogte schaal 855mm, hoogte zuil 1120mm met armaturenkop.
- **Aansluitingen:**
  Watertoevoer: ½", afvoer: 1½".
  Afvoerplug met gebold RVS gaatjesrooster.

Art.	Omschrijving
441620**	Wasfontein Robusto 10 met handbediening (voor 10 personen)
441621**	Wasfontein Robusto 10 met sensorbediening (voor 10 personen)
130515**	Wasfontein Robusto 10 met piëzodruktoets (voor 10 personen)

Opties

Art.	Omschrijving
881003**	Zeepdispenser
97010198	Thermostatische mengkraan

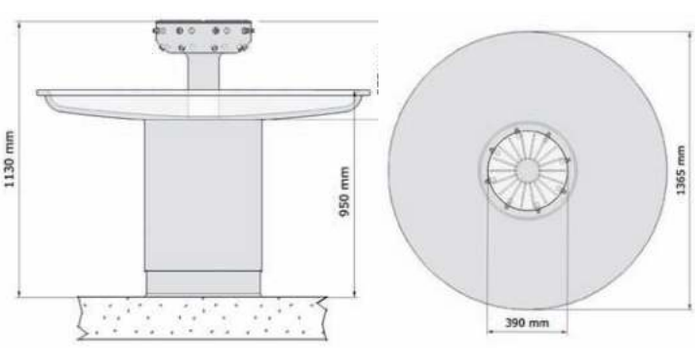

Wasfontein Robusto 8

- Schaal met centrale afvoer, geprofileerd deksel op armaturenkop, aan- en afvoer standaard via vloer. Individuele bediening.
- **Materiaal:**
  Armaturenkop, de vandaalbestendige drukknoppen, de schaal en de zuil: RVS, AISI 304, dikte 2mm, afwerking geborsteld.
  Wateruitlopen: verchroomd messing.
  Binnenframe: gegalvaniseerd staal.
- **Afmetingen:**
  Geschikt voor 8 personen: schaal Ø 1376mm,
  hoogte schaal 855mm, hoogte zuil 1120mm met armaturenkop.
- **Aansluitingen:**
  Watertoevoer: ½", afvoer: 1½".
  Afvoerplug met gebold RVS gaatjesrooster.

Art.	Omschrijving
441614**	Wasfontein Robusto 8 met handbediening (voor 8 personen)
441615**	Wasfontein Robusto 8 met voetbediening (voor 8 personen)
441616**	Wasfontein Robusto 8 met sensorbediening (voor 8 personen)
130513**	Wasfontein Robusto 8 met piëzodruktoets (voor 8 personen)

Opties

Art.	Omschrijving
881003**	Zeepdispenser
97010198	Thermostatische mengkraan

Zonder * zijn voorraadproducten - *levertijd 4-6 weken - **levertijd op aanvraag
Brutoprijzen, excl. BTW - Franco vanaf € 500 - Projecten op aanvraag

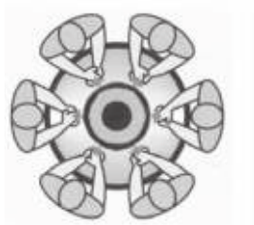

Wasfontein Robusto 6

- Schaal met centrale afvoer, geprofileerd deksel op armaturenkop, aan- en afvoer standaard via vloer. Individuele bediening.
- **Materiaal:**
  Armaturenkop, de vandaalbestendige drukknoppen, de schaal en de zuil: RVS, AISI 304, dikte 2mm, afwerking geborsteld.
  Wateruitlopen: verchroomd messing.
  Binnenframe: gegalvaniseerd staal.
- **Afmetingen:**
  Geschikt voor 6 personen: schaal Ø 972mm,
  hoogte schaal 855mm, hoogte zuil 1120mm met armaturenkop.
- **Aansluitingen:**
  Watertoevoer: ½", afvoer: 1½".
  Afvoerplug met gebold RVS gaatjesrooster.

Art.	Omschrijving
441601**	Wasfontein Robusto 6 met handbediening (voor 6 personen)
441602**	Wasfontein Robusto 6 met voetbediening (voor 6 personen)
441604**	Wasfontein Robusto 6 met sensorbediening (voor 6 personen)
130510**	Wasfontein Robusto 6 met piëzodruktoets (voor 6 personen)

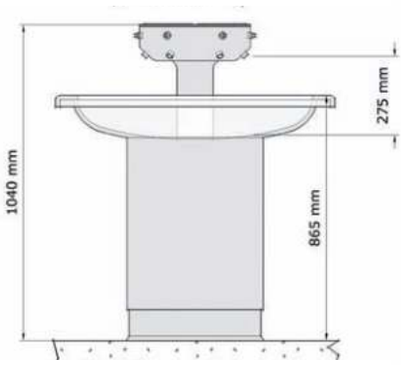

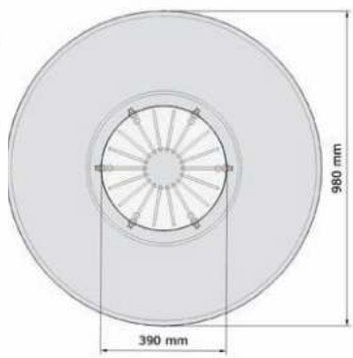

Opties

Art.	Omschrijving
881001**	Zeepdispenser
97010198	Thermostatische mengkraan

Wasfontein Robusto 6 Kids

- Verlaagde wasfontein, geschikt voor kinderen met 6 wasplaatsen. Schaal met centrale afvoer, geprofileerd deksel op armaturenkop, aan- en afvoer standaard via vloer. Individuele bediening.
- **Materiaal:**
  Armaturenkop, de vandaalbestendige drukknoppen, de schaal en de zuil: RVS, AISI 304, dikte 2mm, afwerking geborsteld.
  Wateruitlopen: verchroomd messing.
  Binnenframe: gegalvaniseerd staal.
- **Afmetingen:**
  Geschikt voor 6 kinderen: schaal Ø 972mm,
  hoogte schaal 660mm, hoogte zuil 916mm met armaturenkop.
- **Aansluitingen:**
  Watertoevoer: ½", afvoer: 1½".
  Afvoerplug met gebold RVS gaatjesrooster.

Art.	Omschrijving
441607**	Wasfontein Robusto 6 Kids met handbediening (voor 6 kinderen)
441608**	Wasfontein Robusto 6 Kids met voetbediening (voor 6 kinderen)
441609**	Wasfontein Robusto 6 Kids met sensorbediening (voor 6 kinderen)
130511**	Wasfontein Robusto 6 Kids met piëzodruktoets (voor 6 kinderen)

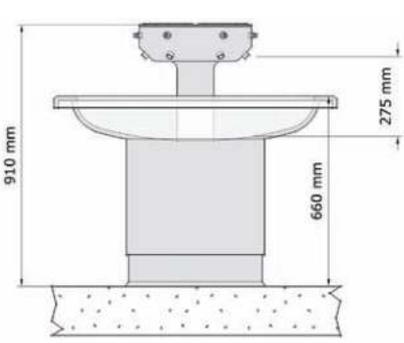

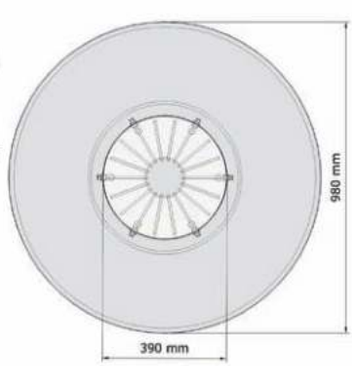

Opties

Art.	Omschrijving
881001**	Zeepdispenser
97010198	Thermostatische mengkraan

Wastafels

Individuele wastafels:

Het grote assortiment aan wastafels dat Loggere aanbiedt, staat bekend om de hoge kwaliteit en design. Veel gebouwen, van horeca tot sportclubs, zijn ingericht met deze vaak vandaalbestendige of industrieel aangepaste wastafels.

Wastafelzuilen:
De wastafelzuilen zijn staande wastafels die voor extra stevigheid aan de muur worden gemonteerd. Deze wastafels zijn vaak de blikvangers van het sanitair interieur.

Wandwastafels:
De wandwastafels zijn hangende wastafels die extra voordelen met zich meebrengen zoals het eenvoudig monteren, de extra plaats die men heeft onder de wastafels maakt het schoonmaken makkelijker.

Inbouwwastafels:
De diverse modellen inbouwwaskommen hebben een verschil in de manier van inbouwen. Inbouwwaskommen kunnen vlakliggend of opliggend zijn:

Vlakliggend:
Vlakliggende inbouwaskommen zijn voorzien van een vlakke rand rond de waskom. Hierdoor zijn ze uitermate geschikt om te monteren op een manier dat de rand van de waskom vlak ligt t.o.v. de bovenzijde van het werkblad. Voorwaarde voor een succesvolle montage op deze manier is dat rond de sparing van de waskom de ruimte voor deze flens uitgefreesd wordt.

Opliggend:
Opliggende inbouwkommen zijn voorzien van een opstaande rand rond de waskom. Installatie van een dergelijke waskom is eenvoudiger dan die van een vlakliggende waskom. Het werkblad wordt voorzien van een gat, waarin de waskom past en de opliggende rand boven het werkblad uitsteekt.

Het verschil tussen vlakliggende en opliggende inbouwwaskommen wordt in deze prijslijst extra duidelijk aangeduid met de respectievelijke icoontjes (u ziet ze hierboven, telkens voor de uitleg van de manier van inbouwen).

Meervoudige wastafels

Onder de productgroep “meervoudige wastafels” vallen alle wastafels met meerdere waskommen. De meervoudige wastafels bieden het voordeel van verhoogde privacy terwijl er toch meerdere personen tegelijk aan een lange wastafel kunnen staan. Dit laatste is vooral belangrijk uit kostenefficiëntie.

Voor zowel de wandhangende modellen als de waseilanden kan een keuze gemaakt worden uit RVS of polymeerbeton. De meervoudige wastafels of eilanden kunnen in verschillende lengtes geleverd worden.

Kantoren, maar ook de industrie, onderwijsinstellingen of ziekenhuizen zijn voorbeelden waar deze onderhoudsvriendelijke producten toegepast worden.

Meervoudige wandwastafels uit RVS:
Deze wastafels zijn vrijhangend en kunnen met verschillende type waskommen besteld worden.

Meervoudige wandwastafels uit polymeerbeton:
De wandwastafels uit polymeerbeton zijn naadloos gevormde eenheden met ingevormde waskommen.
Het oppervlak is waterdicht en weerstaat temperatuurschommelingen tot 65°C.
Deze meervoudige wastafels kan u ook op maat laten maken. Denk hierbij aan speciale breedtes of dieptes, speciale gevormde waskommen, met spatwand of voor- en/of zijkant gesloten. Ook aparte kleuren zijn mogelijk.

Meervoudige wandwastafels uit polymeerbeton:
Ook de meervoudige wastafels kunt u in een waseiland uitvoering krijgen. Ook hierbij zorgt een zware RVS rechthoekige koker als centrale steun waaraan de wastafels gemonteerd worden. Aan deze centrale steun kunnen de kranen en overige accessoires bevestigd worden. Tevens kunnen de leidingen in de rechthoekige koker weggewerkt worden.

Meer uitleg over de meervoudige wastafels van Loggere vindt u op pagina 60

Wastafelzuil Neopolis

- Wastafelzuil, staande uitvoering, aan- en afvoer via de muur, bevestiging met steun tegen muur, zonder kranen.
  Standaard zonder kraangat, optioneel met kraangat te bestellen.
  Incl. extra versteviging voor kraanmontage.
- **Materiaal:**
  RVS, AISI 304, dikte 1,2mm, afwerking geborsteld.
- **Afmetingen:**
  Buiten-Ø: 425mm, binnen-Ø: 365mm,
  hoogte: 880mm,
  breedte rand: 30mm.
- **Aansluiting:**
  Afvoerplug 1¼" met licht gebold gaatjesrooster Ø 65mm,
  incl. sifon, zonder overloop. Ø 32 mm.

Art.	Omschrijving
130400	Neopolis staande wastafel met ronde waskom, zonder kraangat.

Aanbevolen kranen

16200011

16404011

Art.	Omschrijving
16200011*	Elek. wastafelkraan Ultra Public GM10 op batterij
16404011*	Elektronische wandkraan Ultra op batterij

Opties

Art.	Omschrijving
910903	Kraangat

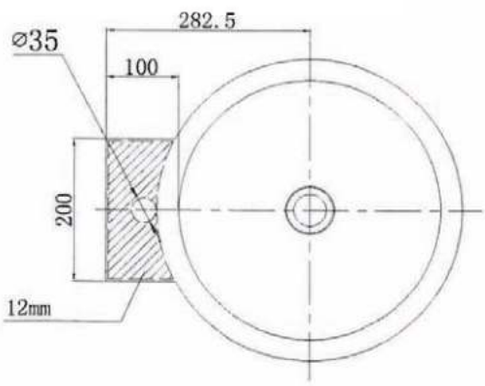

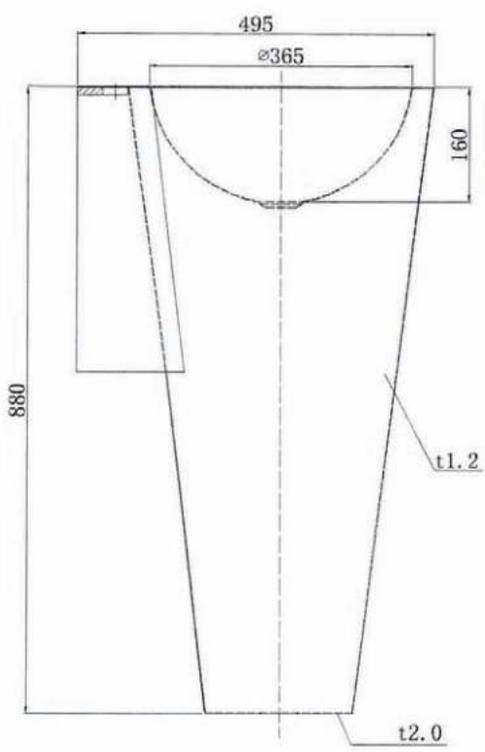

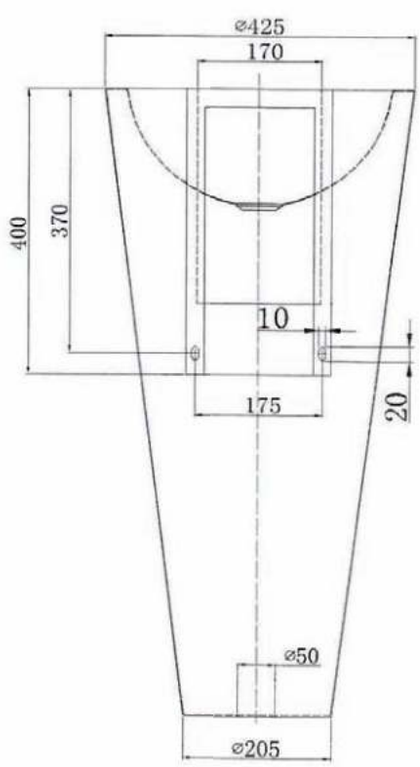

Wandwastafel Urban I

- Wastafel voor wandmontage, waskom in D-vorm.
- **Materiaal:**
  RVS, AISI 304, dikte 1,2mm, afwerking geborsteld.
- **Afmetingen:**
  B 484 x D 460 x H 140 mm.
- **Aansluiting:**
  Afvoerplug 1¼" met licht gebold gaatjesrooster Ø 65mm, incl. sifon, zonder overloop.

16200011

Art.	Omschrijving
130915	Wandwastafel Urban I

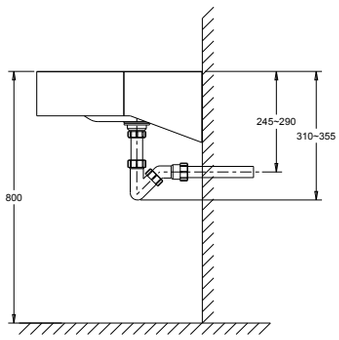

16404011

Aanbevolen kranen

Art.	Omschrijving
16200011*	Elek. wastafelkraan Ultra Public GM10 op batterij
16404011*	Elektronische wandkraan Ultra op batterij

970293

Opties

650017

650016

Art.	Omschrijving
970293	Design sifon 1¼" of 1½" - Ø 40 mm
910903	Kraangat
650017*	Muurinbouwframe voor wastafels met wandkranen
650016*	Muurinbouwframe voor wastafels met staande kranen

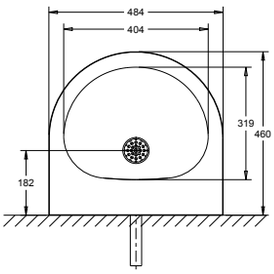

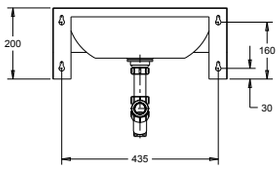

Wandwastafel Urban II

- Wastafel voor wandmontage, waskom in D-vorm.
- **Materiaal:**
  RVS, AISI 304, dikte 1,2mm, afwerking geborsteld.
- **Afmetingen:**
  B 610 x D 460 x H 225 mm.
- **Aansluiting:**
  Afvoerplug 1¼" met licht gebold gaatjesrooster Ø 65mm, incl. sifon, zonder overloop.

16200011

Art.	Omschrijving
130921	Wandwastafel Urban II

16404011

Aanbevolen kranen

Art.	Omschrijving
16200011*	Elek. wastafelkraan Ultra Public GM10 op batterij
16404011*	Elektronische wandkraan Ultra op batterij

970293

Opties

650017

650016

Art.	Omschrijving
970293	Design sifon 1¼" of 1½" - Ø 40 mm
910903	Kraangat
650017*	Muurinbouwframe voor wastafels met wandkranen
650016*	Muurinbouwframe voor wastafels met staande kranen

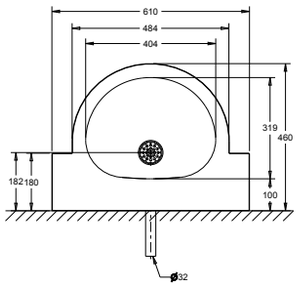

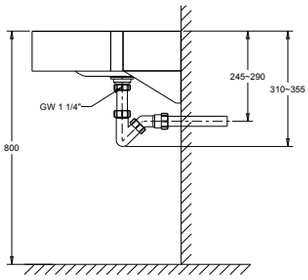

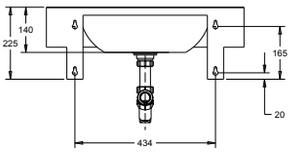

Zonder * zijn voorraadproducten - *levertijd 4-6 weken - **levertijd op aanvraag
Brutoprijzen, excl. BTW - Franco vanaf € 500 - Projecten op aanvraag

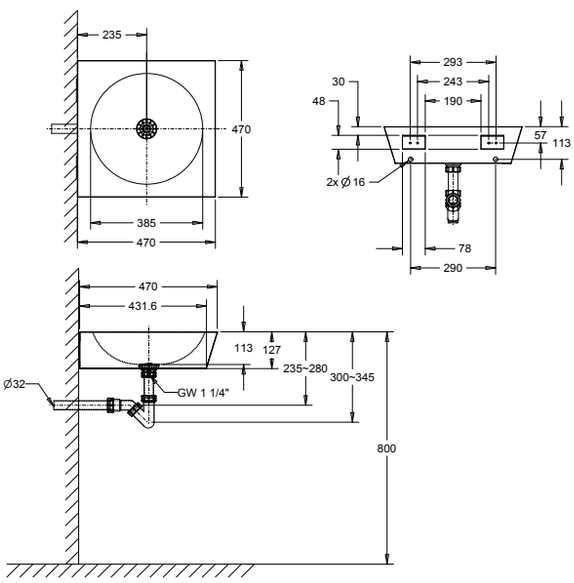

Wandwastafel Square

- Vierkante wastafel voor wandmontage of opbouw met ronde waskom. Muurbevestiging door middel van S-Clips.
- **Materiaal:**
  RVS, AISI 304, dikte 1,2mm, afwerking geborsteld.
- **Afmetingen:**
  Buitenmaten: B 470 x D 470 x H 170 mm.
  Waskom: Ø 380mm, diepte 116mm.
- **Aansluiting:**
  Afvoerplug 1¼" met licht gebold gaatjesrooster Ø 65mm, incl. sifon, zonder overloop. Afvoer Ø 32 mm.

16200011

16404011

970293

650017

650016

Art.	Omschrijving
130305	Wandwastafel Square

Aanbevolen kranen

Art.	Omschrijving
16200011*	Elek. wastafelkraan Ultra Public GM10 op batterij
16404011*	Elektronische wandkraan Ultra op batterij

Opties

Art.	Omschrijving
970293	Design sifon 1¼" of 1½" - Ø 40 mm
910903	Kraangat
650017*	Muurinbouwframe voor wastafels met wandkranen
650016*	Muurinbouwframe Easy Plus voor wastafels met staande kranen

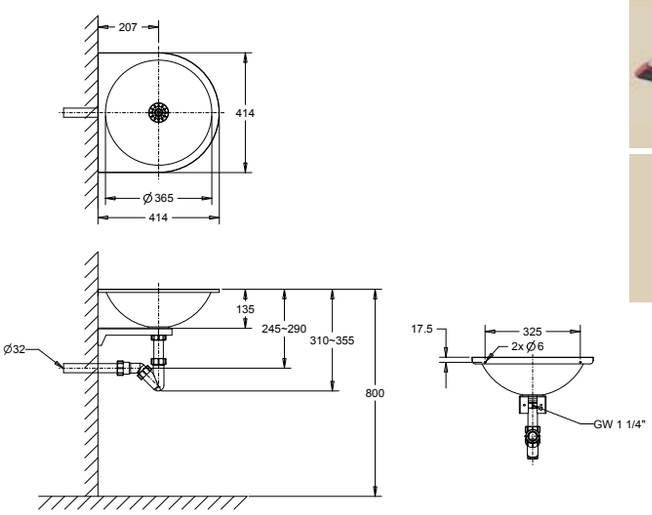

Wandwastafel Easy III

- Wastafel voor wandmontage, compleet met kunststof muursteun.
- **Materiaal:**
  RVS, AISI 304, dikte 1mm, afwerking geborsteld.
- **Afmetingen:**
  B 414 x D 414 x H 135 mm.
  Waskom Ø 365 mm.
- **Aansluiting:**
  Afvoerplug 1¼" met licht gebold gaatjesrooster Ø 65mm, incl. sifon, zonder overloop. Afvoer Ø 32 mm.

980671

64737

970293

Art.	Omschrijving
134110	Wandwastafel Easy III

Aanbevolen kranen

Art.	Omschrijving
980671	Zelfsluitende RVS wandkraan Tempo WI
64737	Zelfsluitende wandkraan Presto Neo Duo

Opties

Art.	Omschrijving
970293	Design sifon 1¼" of 1½" - Ø 40 mm
910903	Kraangat

Hoekwastafel Easy II

- Hoekwastafel voor wandmontage, ingeperste waskom. Zonder kraangat, met overloop.
- **Materiaal:** RVS, AISI 304, dikte 1mm, afwerking geborsteld.
- **Afmetingen:** B 360 x D 360 x H 175 mm.
- **Aansluiting:** Rooster afvoerplug 1½" met rubberen stop en ketting, incl. overloop, overloopgarnituur. Excl. sifon. Afvoer Ø 32 mm.

13304011

Art.	Omschrijving
134106L	Hoekwastafel Easy II

Aanbevolen kranen

980664

Art.	Omschrijving
13304011	Elektronische wandkraan Umaxx
980664	Zelfsluitende RVS wastafelkraan Tempo I

Opties

970293

Art.	Omschrijving
970293	Design sifon 1¼" of 1½" - Ø 40 mm
910903	Kraangat

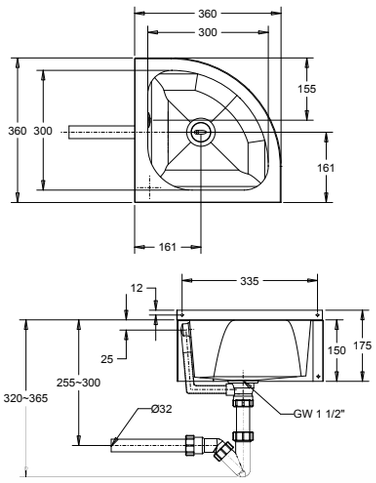

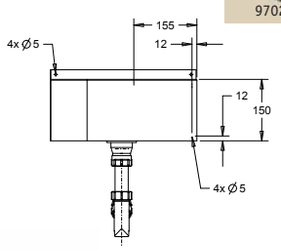

Hoekwastafel Exclusiv

- Hoekwastafel voor wandmontage, ingeperste waskom, met kraangat Ø 28 mm.
- **Materiaal:** RVS, AISI 304, dikte 1,2mm, afwerking geborsteld.
- **Afmetingen:** B 320 x D 320 x H 135 mm.
- **Aansluiting:** Afvoerplug 1¼" met licht gebold gaatjesrooster Ø 65mm, incl. sifon, zonder overloop. Afvoer Ø 32 mm.

13304011

Art.	Omschrijving
134116	Hoekwastafel Exclusiv

Aanbevolen kranen

980664

Art.	Omschrijving
13304011	Elektronische wastafelkraan Umaxx
980664	Zelfsluitende RVS wastafelkraan Tempo I

Opties

970293

Art.	Omschrijving
970293	Design sifon 1¼" of 1½" - Ø 40 mm

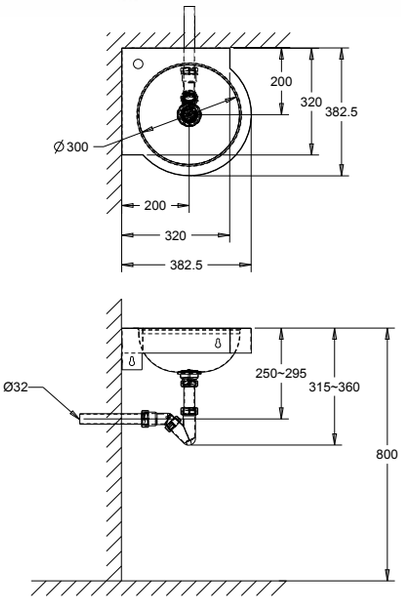

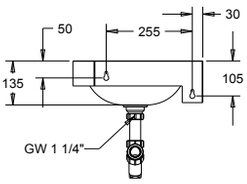

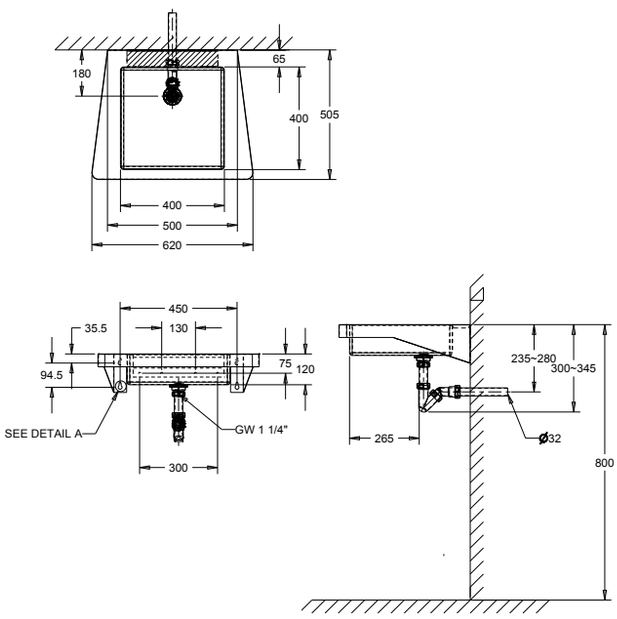

Wastafel voor mindervaliden Senso I

- Wastafel voor mindervaliden voor wandmontage, met verbrede zijkant voor elleboog ondersteuning.
- **Materiaal:**
  RVS, AISI 304, dikte 1,2mm, afwerking geborsteld.
- **Afmetingen:**
  B 620 x D 505 x H 150 mm.
- **Aansluiting:**
  Afvoerplug 1¼" met licht gebold gaatjesrooster Ø 65mm, incl. sifon, zonder overloop. Afvoer Ø 32 mm.

16404011

Art.	Omschrijving
130200	Wastafel voor mindervaliden Senso I

Aanbevolen kranen

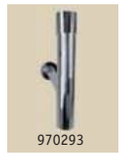
970293

980680

Art.	Omschrijving
16404011*	Elektronische wandkraan Conti+ Ultra op batterij
980680	Wastafelmengkraan met elleboogbediening Easy Safe

Opties

650017

Art.	Omschrijving
970293	Design sifon 1¼" of 1½" - Ø 40 mm
910903	Kraangat
650017*	Muurinbouwframe voor wastafels met wandkranen
650016*	Muurinbouwframe voor wastafels met staande kranen

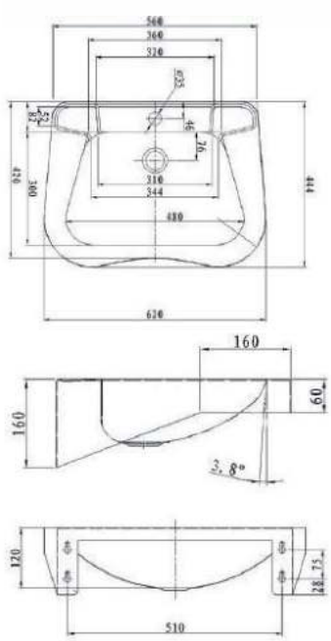

Wastafel voor mindervaliden Senso II

- Wastafel voor mindervaliden voor wandmontage, met verbrede zijkant voor elleboog ondersteuning. Met kraangat Ø 35 mm.
- **Materiaal:**
  RVS, AISI 304, dikte 1,2mm, afwerking geborsteld.
- **Afmetingen:**
  B 620 x D 444 x H 160 mm.
- **Aansluiting:**
  Afvoerplug 1¼" met licht gebold gaatjesrooster Ø 65mm, incl. sifon, zonder overloop. Afvoer Ø 32 mm.

16200011

Art.	Omschrijving
130210	Wastafel voor mindervaliden Senso II

Aanbevolen kranen

16404011

Art.	Omschrijving
16200011*	Elek. wastafelkraan Ultra Public GM10 op batterij
16404011*	Elektronische wandkraan Ultra op batterij
980680	Wastafelmengkraan met elleboogbediening Easy Safe

Opties

980680

Art.	Omschrijving
970293	Design sifon 1¼" of 1½" - Ø 40 mm
910903	Kraangat
650017*	Muurinbouwframe voor wastafels met wandkranen
650016*	Muurinbouwframe voor wastafels met staande kranen

650017

Wastafel voor mindervaliden Robusto 75

- Naadloos gevormde vandaalbestendige wastafel voor mindervaliden. Zonder overloop met ingeperst roosterafvoer en aangelaste afvoerbuis (afvoerbuis steekt 75 mm uit). Onderkant gesloten middels toegangsluik voor bevestiging en aansluitingen. Geschikt voor rolstoelgebruikers. Kraangat op aanvraag mogelijk. Sifon te plaatsen in of achter de muur (niet inbegrepen).
- **Materiaal:**
  RVS, AISI 304, dikte 1,2mm, afwerking geborsteld.
- **Afmetingen:**
  B 400 x D 390 x H 68/148 mm, waskom Ø 300 x H 60 mm.
- **Aansluiting:**
  Afvoer water Ø 38mm glad met aangelaste RVS sifon.

Art.	Omschrijving
135092	Wastafel Robusto 75 Bevestiging vanuit sanitaire ruimte
135095	Wastafel Robusto 75 Bevestiging vanuit technische ruimte

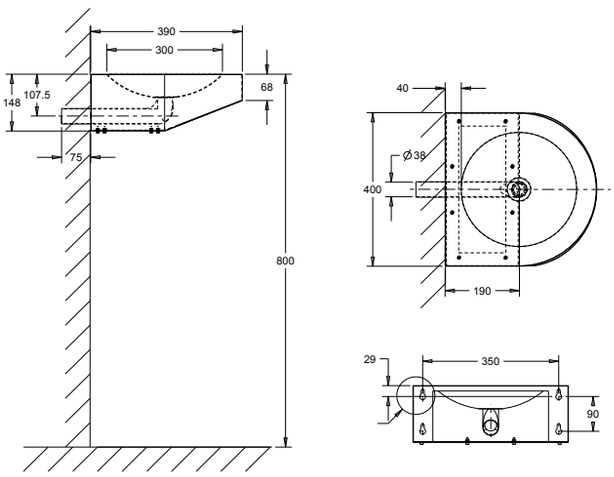

16404011

13304011

980671

Aanbevolen kranen

Art.	Omschrijving
16404011*	Elektronische wandkraan Ultra
13304011	Elektronische wastafelkraan Umaxx
980671	Zelfsluitende RVS wandkraan Tempo WI

Opties

Art.	Omschrijving
910903	Kraangat

Wandwastafel Exclusiv I

- Wastafel voor wandmontage, kan tegen of op max. 40 mm van de muur geplaatst worden. Met of zonder kraangat, Incl. aluminium muurconsoles. Middels verschuiven over muurconsole kan men wat afstand nemen van de muur. Dit is bijvoorbeeld handig als er een leiding achter de wastafel over de muur loopt.
- **Materiaal:**
  RVS, AISI 304, dikte 1,0mm, afwerking geborsteld.
- **Afmetingen:**
  Buitenmaat: B 560 x D 420 x H 150 mm.
  Maat waskom: B 480 x D 300 x H 150 mm.
- **Aansluiting:**
  Afvoerplug 1½" met rubberen stop en ketting, incl. overloop, overloopgarnituur en sifon.

Art.	Omschrijving
133008	Wandwastafel Exclusiv I zonder kraangat
133009	Wandwastafel Exclusiv I met kraangat

980664

13304011

970293

9237900

650016

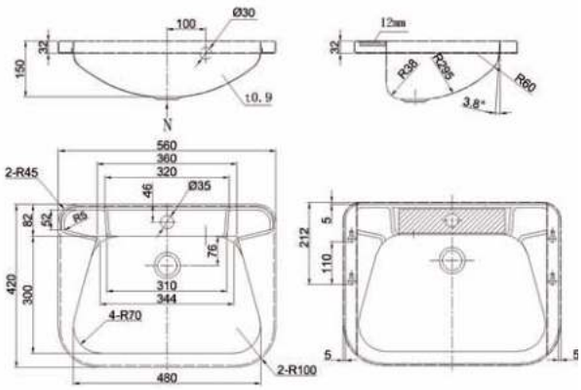

Aanbevolen kranen en opties

Art.	Omschrijving
980664	Zelfsluitende RVS wastafelkraan Tempo I
13304011	Elektronische wastafelkraan Umaxx op batterij
910903	Kraangat voor zeepdispenser
970293	Design sifon 1¼" of 1½" - Ø 40 mm
9237920	Zeepdispenser Extreme
650016*	Muurinbouwframe Easy Plus voor wastafels met staande kranen

Zonder * zijn voorraadproducten - *levertijd 4-6 weken - **levertijd op aanvraag
Brutoprijzen, excl. BTW - Franco vanaf € 500 - Projecten op aanvraag

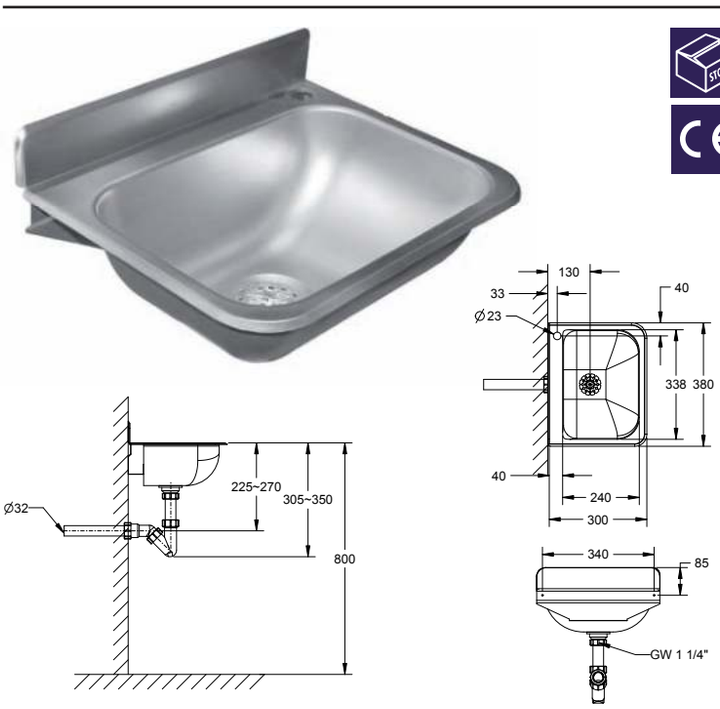

Mini Wandwastafel Easy

- Naadloos geperste opbouwwasbak met spatwand.
- **Materiaal:**
  RVS, AISI 304, dikte 0,8 mm, afwerking geborsteld.
- **Afmetingen:**
  B 376 x D 299 x H 190 mm
  Hoogte spatwand: 60 mm
- **Aansluiting:**
  Afvoerplug 1¼" met licht gebold gaatjesrooster Ø 65mm, incl. sifon, zonder overloop. Afvoer Ø 32 mm.

Art.	Omschrijving
135105	Mini Wandwastafel Easy
135107	Mini Wandwastafel Easy inclusief kniebediening en wateruitloopset TEMPO

Kniebediening

Art.	Omschrijving
31683*	Kniebedieningsset Presto, bestaande uit zelfsluitende kraan, mechanisch mengventiel, kraan, 3 flexibele slangen en afdichtingen
134108	Kniebedieningsset TEMPO, bestaande uit zelfsluitende kraan, mechanisch mengventiel, kraan, 3 flexibele slangen en afdichtingen

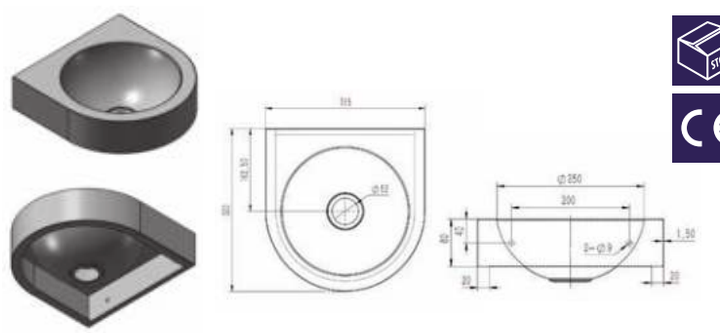

Mini wandwastafel Standaard

- Wastafel voor wandmontage met open bodem, ronde waskom.
- **Materiaal:**
  RVS, AISI 304, dikte 1,5mm, afwerking geborsteld.
- **Afmetingen:**
  B 315 x D 320 x H 80 mm. Waskom: Ø 250 mm.
- **Aansluiting:**
  Afvoerplug 1¼" met licht gebold gaatjesrooster Ø 65mm, incl. sifon, zonder overloop. Afvoer Ø 32 mm.

Art.	Omschrijving
136100	Mini wandwastafel Standaard

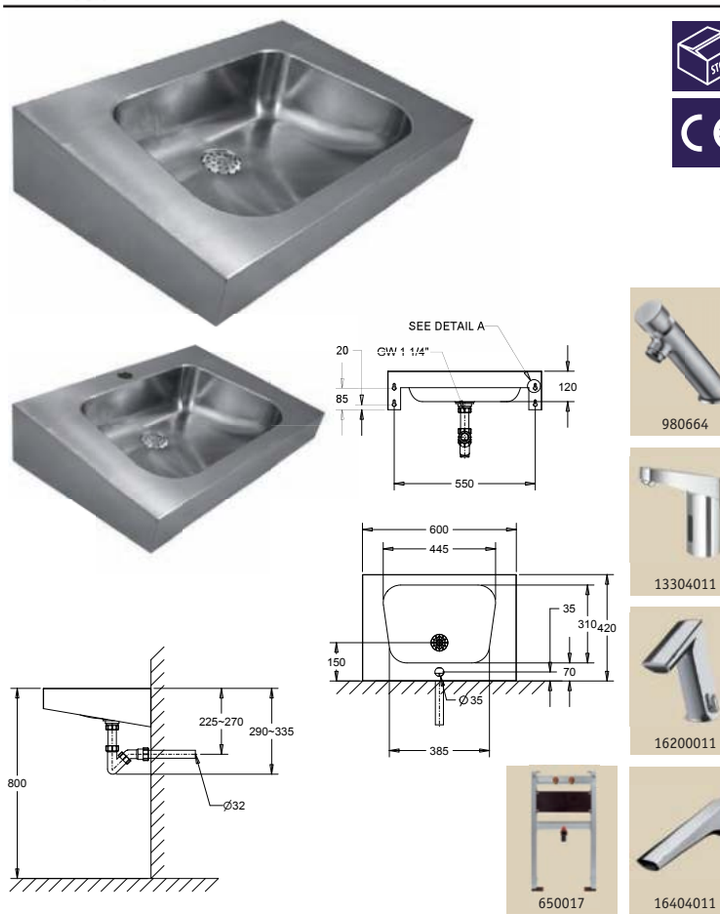

Wandwastafel Trapezodial II

- Naadloos geperste en gelaste wastafel voor wandmontage met trapezium vormige waskom. Geïntegreerde muurconsole.
- **Materiaal:**
  RVS, AISI 304, dikte 1,3mm, afwerking geborsteld.
- **Afmetingen:**
  B 600 x D 420 x H 152 mm
  Diepte waskom: 152 mm
- **Aansluiting:**
  Afvoerplug 1¼" met licht gebold gaatjesrooster Ø 65mm, incl. sifon, zonder overloop. Afvoer Ø 32 mm.

Art.	Omschrijving
130119	Wandwastafel Trapezodial II zonder kraangat
130121	Wandwastafel Trapezodial II met kraangat

Aanbevolen kranen

Art.	Omschrijving
980664	Zelfsluitende wastafelkraan Tempo I
13304011	Elektrnoische wastafelkraan Umaxx
16200011*	Elek. wastafelkraan Ultra Public GM10
16404011*	Elektronische wandkraan Ultra

Opties

Art.	Omschrijving
650017*	Muurinbouwframe voor wastafels met wandkranen
650016*	Muurinbouwframe voor wastafels met staande kranen

980664

13304011

16200011

650017

16404011

Zonder * zijn voorraadproducten - *levertijd 4-6 weken - **levertijd op aanvraag
Brutoprijzen, excl. BTW - Franco vanaf € 500 - Projecten op aanvraag

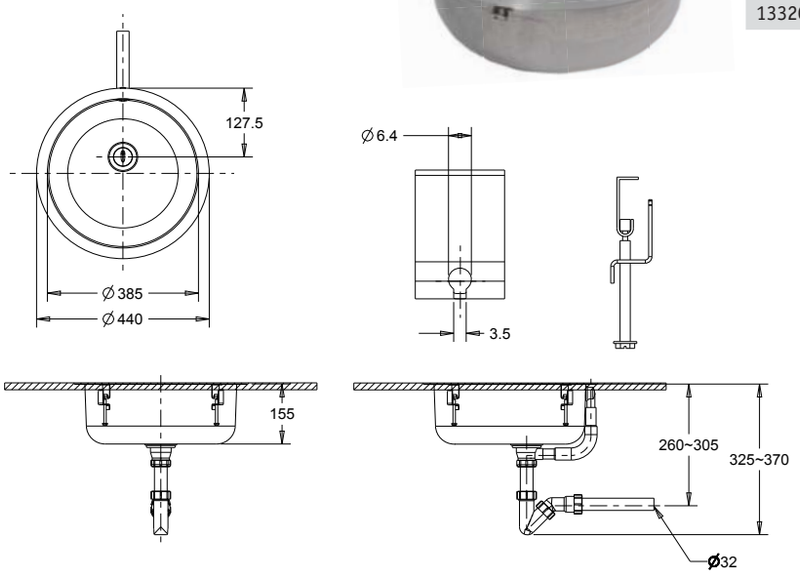

Inbouwwasbak Clean

- Ronde inbouwwasbak met overloop. Inliggend model incl. bevestigingsclips en zaagsjabloon.
- **Materiaal:**
  RVS, AISI 304, dikte 0,8mm, afwerking geborsteld.
- **Afmetingen:**
  Ø 440 mm, diepte 155 mm
  Uitsparing: Ø 410 mm
  Dikte plaat maximum 50mm
- **Aansluiting:**
  Korf-afvoerplug 1½" met uitneembare RVS zeef Ø 80mm, incl. overloop, overloopgarnituur en sifon. Ø 40 mm.

Art.	Omschrijving
133203	Inbouwwasbak Clean met overloop

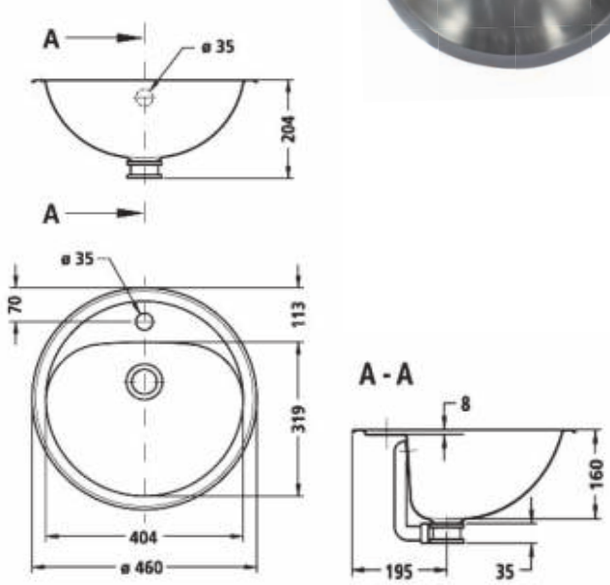

Inbouwwasbak Creativ

- Ronde inbouwwasbak met overloop (opliggend) met D-vormige waskom. Met kraangat, incl. bevestigingsclips en zaagsjabloon.
- **Materiaal:**
  RVS, AISI 304, dikte 0,8mm, afwerking hoogglans of satijnglans.
- **Afmetingen:**
  Buiten Ø 460 mm
  Uitsparing: Ø 440 mm
  Waskom: B 404 x D 319 x H 160 mm
  Dikte plaat maximum 50mm
- **Aansluiting:**
  Rooster afvoerplug 1½" met rubberen stop en ketting, incl. overloop en overloopgarnituur. Excl. sifon.

Art.	Omschrijving
133010	Inbouwwasbak Creativ - Hoogglans
133012	Inbouwwasbak Creativ - Satijnglans

980664

13104011

16200011

Aanbevolen kranen

Art.	Omschrijving
980664	Zelfsluitende RVS wastafelkraan Tempo I
13104011	Elek. wastafelkraan Maxx M20 op batterij
16200011*	Elek. wastafelkraan Ultra Public GM10 op batterij

Opties

Art.	Omschrijving
970293	Design sifon 1¼" of 1½" - Ø 40 mm

Inbouwwasbak Oval Bowl

- Ovale inbouwwasbak (opliggend), inclusief bevestigingsclips en zaagsjabloon.
- **Materiaal:**
  RVS, AISI 304, dikte 0,8mm, afwerking hoogglans of satijnglans.
- **Afmetingen:**
  Oval Bowl: B 450 x D 345 x H 152 mm
  Rand: 30 mm
- **Aansluiting:**
  Incl. Rooster afvoerplug 1 ¼" met rubberen stop en ketting, incl. overloop en overloopgarnituur. Excl. sifon.

Art.	Omschrijving
133196	Inbouwwasbak Oval Bowl Satijnglans
133195	Inbouwwasbak Oval Bowl Hoogglans
133296	Inbouwwasbak Oval Bowl XL Satijnglans - 10 stuks in 1 doos
133295	Inbouwwasbak Oval Bowl XL Hoogglans - 10 stuks in 1 doos

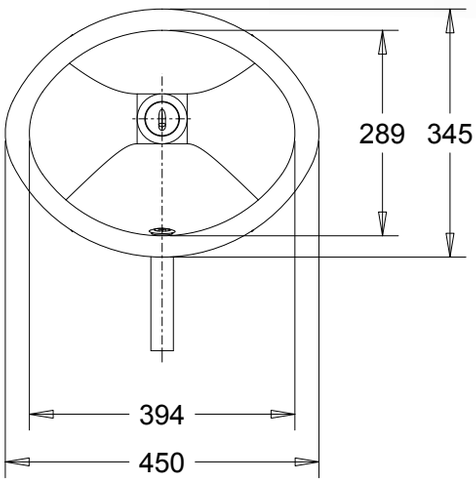

Opties

Art.	Omschrijving
970349	Sifon uit wit kunststof, 1 ¼" - Ø 32 mm
970293	Design sifon 1¼" of 1½" - Ø 40 mm

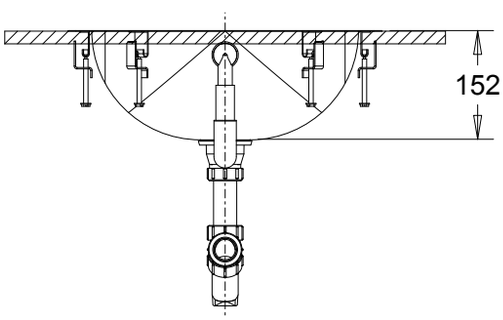

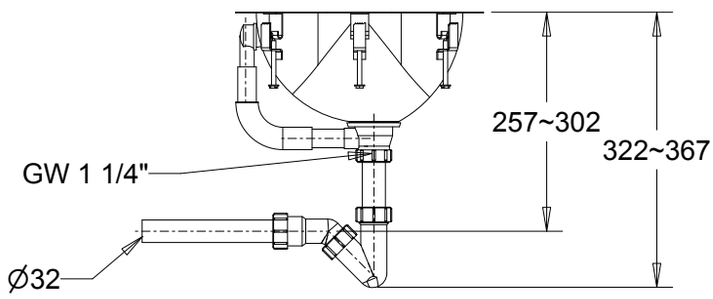

Inbouwwasbak Bulles

- Ronde inbouwwasbak (opliggende en vlakliggende modellen). Met en zonder overloop. Incl. bevestigingsclips en zaagsjabloon. Afvoerset inbegrepen. Dikte plaat maximum 50mm.
- **Materiaal:**
  RVS, AISI 304, dikte 0,8mm, afwerking hoogglans of gebersteld.
- **Aansluiting:**
  Universele rooster afvoerplug 1 ¼" met rubberen stop en ketting, incl. overloop en overloopgarnituur. Inclusief sifon. Waterafvoer: Ø 32 mm.

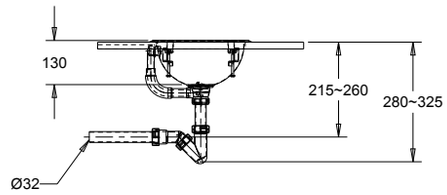

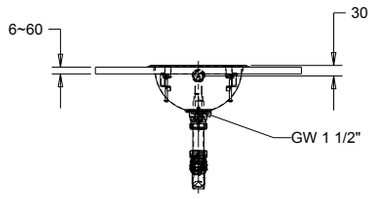

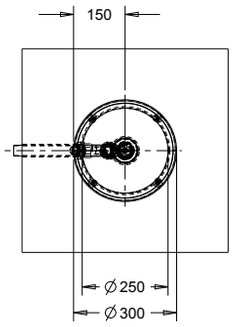

Inbouwwasbak Bulles I - Opliggend

Art.	Omschrijving
133174	Inbouwwasbak Bulles I - Gebersteld Ø 300 x 130mm, kom: Ø 250 x 130mm met overloop
133173	Inbouwwasbak Bulles I - Hoogglans Ø 300 x 130mm, kom: Ø 250 x 130mm met overloop
133188	Inbouwwasbak Bulles I - Gebersteld Ø 425 x 160mm, kom: Ø 360 x 160mm met overloop
133193	Inbouwwasbak Bulles I - Gebersteld Ø 445 x 170mm, kom: Ø 385 x 170mm met overloop
133274	10 stuks van art. 133174 in 1 doos
133273	10 stuks van art. 133173 in 1 doos
133288	10 stuks van art. 133188 in 1 doos
133293	10 stuks van art. 133193 in 1 doos

Inbouwwasbak Bulles II - Vlakliggend

Art.	Omschrijving
133165	Inbouwwasbak Bulles II - Gebersteld Ø 350 x 150mm, kom: Ø 300 x 150mm zonder overloop
133164	Inbouwwasbak Bulles II - Hoogglans Ø 350 x 150mm, kom: Ø 300 x 150mm zonder overloop
133167	Inbouwwasbak Bulles II - Gebersteld Ø 425 x 160mm, kom: Ø 365 x 160mm met overloop
133265	10 stuks van art. 133165 in 1 doos
133264	10 stuks van art. 133164 in 1 doos
133267	10 stuks van art. 133167 in 1 doos

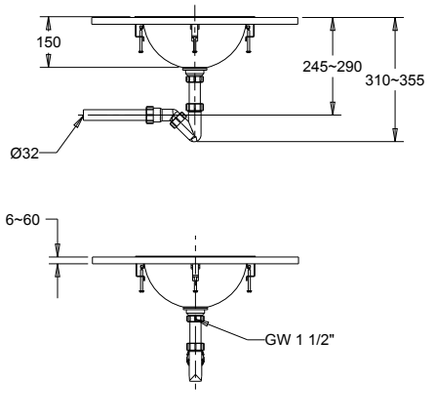

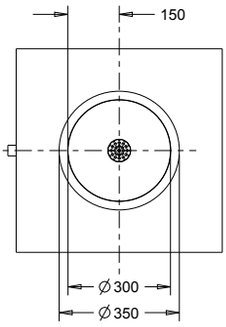

970293

Opties

Art.	Omschrijving
970293	Design sifon 1¼" of 1½" - Ø 40 mm
970301	Afvoergarnituur
970305	Overloopgarnituur
970349	Sifon uit wit kunststof, 1¼" - Ø 32 mm
970351	Sifon uit wit kunststof, 1½" - Ø 32 mm

Zonder * zijn voorraadproducten - *levertijd 4-6 weken - **levertijd op aanvraag
Brutoprijzen, excl. BTW - Franco vanaf € 500 - Projecten op aanvraag

Staande wastafel Neopolis - LaRiva Antwerpen

Meervoudige wastafels

Onder de productgroep "meervoudige wastafels" vallen alle wastafels met meerdere waskommen. De meervoudige wastafels bieden het voordeel van verhoogde privacy terwijl er toch meerdere personen tegelijk aan een lange wastafel kunnen staan.
Dit laatste is vooral belangrijk uit kostenefficiëntie. Voor zowel de wandhangende modellen als de waseilanden kan een keuze gemaakt worden uit RVS of polymeerbeton.
De meervoudige wastafels of eilanden kunnen in verschillende lengtes geleverd worden.

Kantoren, maar ook de industrie, onderwijsinstellingen of ziekenhuizen zijn voorbeelden waar deze onderhoudsvriendelijke producten toegepast worden.

We leggen graag aan u uit hoe ons assortiment wordt ingedeeld:

- **Meervoudige Wandwastafels uit RVS**:
  Deze wastafels zijn vrijhangend en kunnen met verschillende type waskommen besteld worden:

O-vorm:
De o-vormige waskommen van de RVS Wandwastafels hebben een diameter van 385mm.

D-vorm:
De D-vormige waskommen van de RVS Wandwastafels geven meer ruimte zodat men een kraan of zeepdispenser kan toevoegen op de wastafel.

Bevestiging:
Bevestiging middels s-clips, schroeven en pluggen.

- **Meervoudige Wandwastafels uit polymeerbeton**:
  De Wandwastafels uit polymeerbeton zijn naadloos gevormde eenheden met ingevormde waskommen. Het oppervlak is waterdicht en weerstaat temperatuurschommelingen tot 65°C.
  Deze meervoudige wastafels kan u ook op maat laten maken. Denk hierbij aan speciale breedtes of dieptes, speciale gevormde waskommen, met spatwand of voor- en/of zijkant gesloten.
  Ook aparte kleuren zijn mogelijk.

De Standaard modellen die wij in ons programma hebben zijn als volgt herkenbaar:

Akzept:
De Akzept herken je aan zijn rechthoekige vorm die overal wordt afgerond om een mooie overgang te creëren.

Quadro:
De Quadro lijkt enorm veel op de Akzept. Het verschil zit in het afronden.
Bij de Quadro behoudt de rechthoekvorm zijn mooie strakke vorm, en wordt er enkel afgerond naar de gebruiker toe.

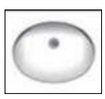

Ovalo:
De Ovalo, zoals de naam het zelf zegt, is een ovaalvormige waskom.

Rondo:
Net als bij de Ovalo, hoor je aan de Rondo welke vorm deze heeft.
De Rondo's zijn waskommen die perfect rond gevormd zijn.
Deze waskommen kan u bestellen met een diameter van 400mm of een diameter van 340mm als u liever meer plaats op de wastafel zelf heeft.

Bevestiging:
Montage met behulp van montagebeugels, geschikt voor massieve betonnen muur.
Voor ander type muren adviseren we een extra muursteun(en) toe te passen (zie opties).

Opties:
- Kraangaten
- Gat voor zeepdispensers
- Overloop
- Basis muursteun
- Extra zware muursteun

Prijsaanvraag:
Vraag eenvoudig een prijs aan via san@loggere.com

De polymeerbetonnen wastafels kan u verkrijgen in verschillende kleuren:

Meervoudige waseilanden

De meervoudige wastafels kunt u in een waseiland uitvoering krijgen. Ook hierbij zorgt een zware RVS rechthoekige koker als centrale steun waaraan de wastafels gemonteerd worden. Aan deze centrale steun kunnen de kranen en overige accessoires bevestigd worden. Tevens kunnen de leidingen in de rechthoekige koker weggewerkt worden.

Deze structuur hebben we in 2 uitvoeringen:

- **Heavy:**
  De Heavy is een vrijstaande structuur die de wastafels draagt alsook het leidingwerk bevat voor het waseiland.

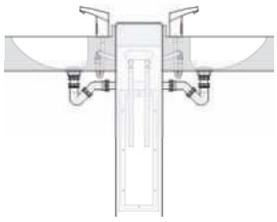

- **Heavy Plus:**
  De Heavy Plus onderscheidt zich van de Heavy doordat het frame verhoogd is met een horizontale balk die functioneerd als kraanbalk waartegen wandkranen geplaatst kunnen worden.

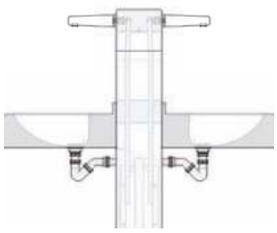

Voor de RVS wastafels die worden gebruikt om het waseiland te vormen bestaat de keuze uit een O-vormige of D-vormige waskommen. Bij de polymeerbetonnen waseilanden is er de keuze uit een van onze standaard modellen de Akzept, Quadro, Ovalo en Rondo of een eigen ontwerp.

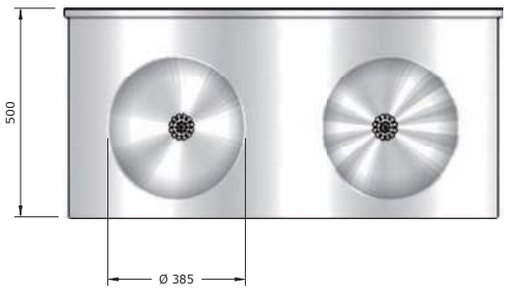

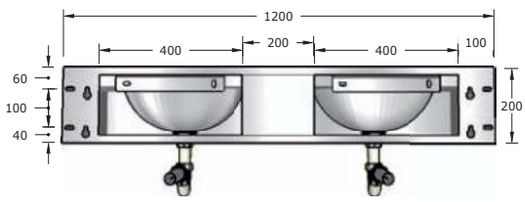

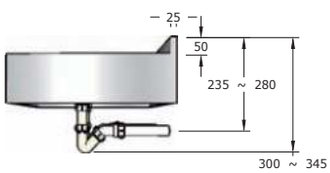

Meervoudige wastafel Comfort 0

- Meervoudige wastafel Comfort 0 voor wandmontage met spatwand en ronde waskom(men). Zonder kraangaten.
- **Materiaal:**
  RVS, AISI 304, dikte 1,5 / 3,0 mm, afwerking geborsteld.
- **Afmetingen:**
  D 565 x H 200 mm. Hoogte spatwand: 50 mm
  Lengte wasgoot: zie onderstaande tabel.
  Andere maten op aanvraag.**
- **Aansluiting:**
  Afvoerplug 1¼" met licht gebold gaatjesrooster Ø 65mm, incl. sifon, zonder overloop.

Art.	Omschrijving
431060**	Meervoudige wastafel Comfort 0 600mm, 1 wasplaats van 600mm
431120	Meervoudige wastafel Comfort 0 1200mm, 2 wasplaatsen van 600mm
431180	Meervoudige wastafel Comfort 0 1800mm, 3 wasplaatsen van 600mm
431210**	Meervoudige wastafel Comfort 0 2100mm, 3 wasplaatsen van 700mm

64712

980664

13304011

Aanbevolen kranen (prijs per wasplaats)

Art.	Omschrijving
64712	Zelfsl. wastafelkraan Presto Neo Duo
980664	Zelfsl. RVS wastafelkraan Tempo I
13304011	Elek. wastafelkraan Conti+ Umaxx

Opties

Art.	Omschrijving
910903	Kraangat

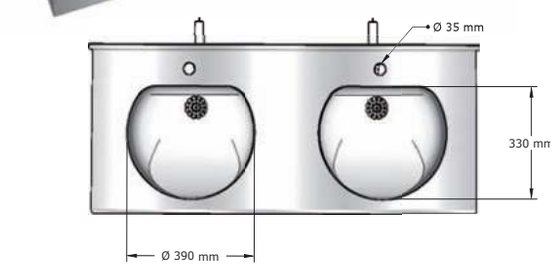

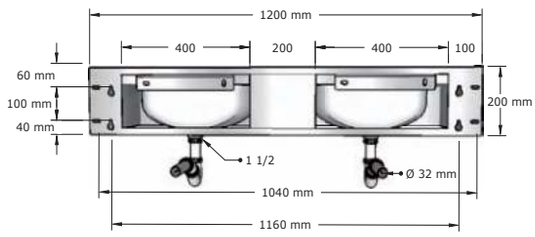

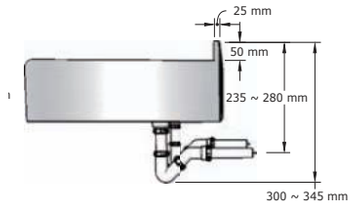

Meervoudige wastafel Comfort D

- Meervoudige wastafel Comfort D voor wandmontage met spatwand en waskom(men) in "D"-vorm. Met kraangaten.
- **Materiaal:**
  RVS, AISI 304, dikte 1,5 / 3,0 mm, afwerking geborsteld.
- **Afmetingen:**
  D 515 x H 200 mm. Hoogte spatwand: 50 mm
  Lengte wasgoot: zie onderstaande tabel.
  Andere maten op aanvraag.**
- **Aansluiting:**
  Afvoerplug 1¼" met licht gebold gaatjesrooster Ø 65mm, incl. sifon, zonder overloop.

Art.	Omschrijving
432060**	Meervoudige wastafel Comfort D 600mm, 1 wasplaats van 600mm
432120	Meervoudige wastafel Comfort D 1200mm, 2 wasplaatsen van 600mm
432180	Meervoudige wastafel Comfort D 1800mm, 3 wasplaatsen van 600mm
432210**	Meervoudige wastafel Comfort D 2100mm, 3 wasplaatsen van 700mm

64712

980664

13304011

Aanbevolen kranen (prijs per wasplaats)

Art.	Omschrijving
64712	Zelfsl. wastafelkraan Presto Neo Duo
980664	Zelfsl. RVS wastafelkraan Tempo I
13304011	Elek. wastafelkraan Conti+ Umaxx

Opties

Art.	Omschrijving
910903	Kraangat

Zonder * zijn voorraadproducten - *levertijd 4-6 weken - **levertijd op aanvraag
Brutoprijzen, excl. BTW - Franco vanaf € 500 - Projecten op aanvraag

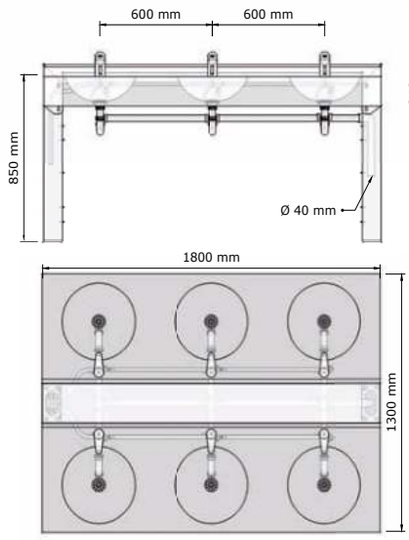

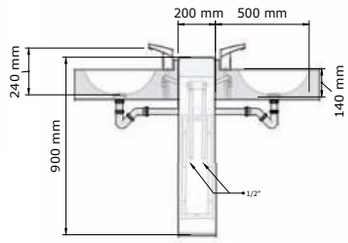

Waseiland Heavy Comfort 0 Umaxx

- Waseiland met 2x RVS meervoudige wastafel Comfort 0 (hier afgebeeld) of Comfort D met Conti+ Umaxx kranen. Vrijstaand RVS frame met 3mm wanddikte en 2 toegangsluiken (1 per poot), kan vandaalbestendig aan de grond worden verankerd. Kranen en leidingwerk onder de goot, aansluiting in de poot. Voor koud of voorgemengd water.
- **Materiaal frame:**
  RVS, AISI 304, dikte 3mm, afwerking geborsteld.
- **Materiaal wastafel:**
  RVS, AISI 304, dikte 1,5 / 3,0 mm, afwerking geborsteld.
- **Afmetingen:**
  D 1300 x H 900 mm
  Lengte wastafel en frame: zie onderstaande tabel.
  Andere maten op aanvraag.**
- **Aansluiting:**
  Watertoevoer: ½" bin. dr.
  Afvoer: 40 mm

Andere lengtes en kranen op aanvraag

Art.	Omschrijving
498120*	Waseiland Heavy Comfort 0 Umaxx 1220mm (4 wasplaatsen van 600mm)
498180*	Waseiland Heavy Comfort 0 Umaxx 1820mm (6 wasplaatsen van 600mm)

9237900

Opties (per wasplaats)

Art.	Omschrijving
9237920	Zeepdispenser Extreme
13304011	Elek. wastafelkraan Conti+ Umaxx

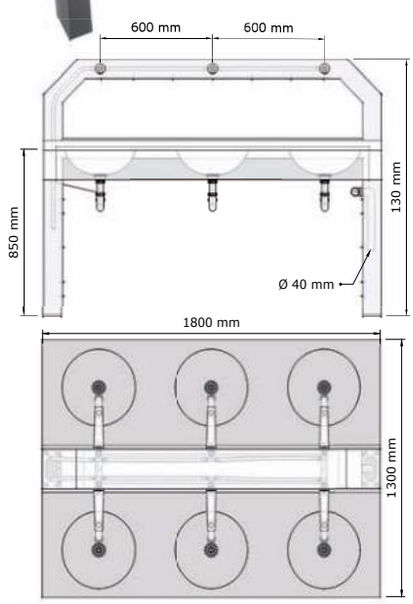

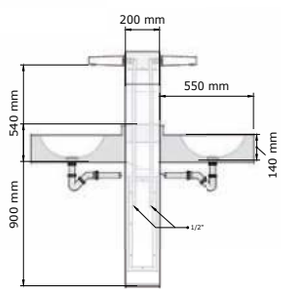

Waseiland Heavy Plus Comfort 0 Hansa Electra

- Waseiland met 2x RVS meervoudige wastafel Comfort 0 (hier afgebeeld) of Comfort D met Hansa Electra kranen. Vrijstaand RVS frame met 3mm wanddikte en 3 toegangsluiken (1 per poot, 1 aan onderzijde kraanbalk), kan vandaalbestendig aan de grond worden verankerd. Kranen en leidingwerk aangesloten door de koker en aansluiting in de poot. Voor koud of voorgemengd water.
- **Materiaal frame:**
  RVS, AISI 304, dikte 3mm, afwerking geborsteld.
- **Materiaal wastafel:**
  RVS, AISI 304, dikte 1,5 / 3,0 mm, afwerking geborsteld.
- **Afmetingen:**
  D 1300 x H 1300 mm
  Lengte wastafel en frame: zie onderstaande tabel.
  Andere maten op aanvraag.**
- **Aansluiting:**
  Watertoevoer: ½" bin. dr.
  Afvoer: 40 mm

Andere lengtes en kranen op aanvraag

Art.	Omschrijving
498121*	Waseiland Heavy Plus Comfort 0 Hansa 1220mm (4 wasplaatsen van 600mm)
498181*	Waseiland Heavy Plus Comfort 0 Hansa 1820mm (6 wasplaatsen van 600mm)

9350920

Opties (per wasplaats)

Art.	Omschrijving
9350920*	Zeepdispenser Tubular, incl. batterij
9225866	Elek. wandkraan Hansa Electra

Zonder * zijn voorraadproducten - *levertijd 4-6 weken - **levertijd op aanvraag
Brutoprijzen, excl. BTW - Franco vanaf € 500 - Projecten op aanvraag

Meervoudige wastafels: Polymeer

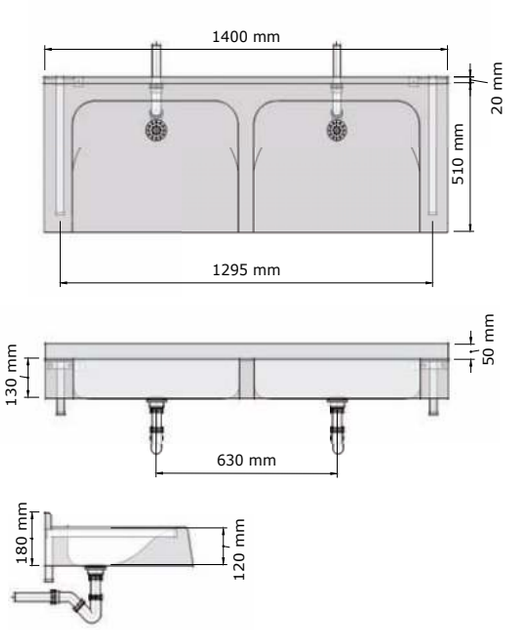

Meervoudige wastafel Akzept

- Meervoudige wastafel vervaardigd uit Polymeerbeton, voorzien van kommen die doorlopen tot de rand. Voorzien van schort aan voorzijde (130 mm hoog). Bevestiging met behulp van muurconsoles. Leverbaar met gaten voor kranen en zeepdispensers. Met of zonder overloop.
  Wastafel altijd op maat gemaakt.
- **Materiaal:**
  Polymeerbeton, weerstaat temperatuurschommelingen tot 65°C
  Kleuren: zie schema onderaan deze pagina.
- **Afmetingen:**
  D 510 x H 180 mm
  Lengte: zie onderstaande tabel.
  Andere maten op aanvraag.**
- **Aansluiting:**
  Afvoer: 40 mm

Meervoudige wastafel in basiskleur met kraangaten, afvoerpluggen met gaatjesrooster, zijkanten gesloten voor vrijhangende bevestiging tegen massief betonnen muur:

Art.	Omschrijving
459120*	Meervoudige wastafel Akzept 1200 mm - 2 wasplaatsen
459140*	Meervoudige wastafel Akzept 1400 mm - 2 wasplaatsen
459180*	Meervoudige wastafel Akzept 1800 mm - 3 wasplaatsen
459210*	Meervoudige wastafel Akzept 2100 mm - 3 wasplaatsen
459999**	Meervoudige wastafel Akzept op maat

Andere samenstellingen op aanvraag.

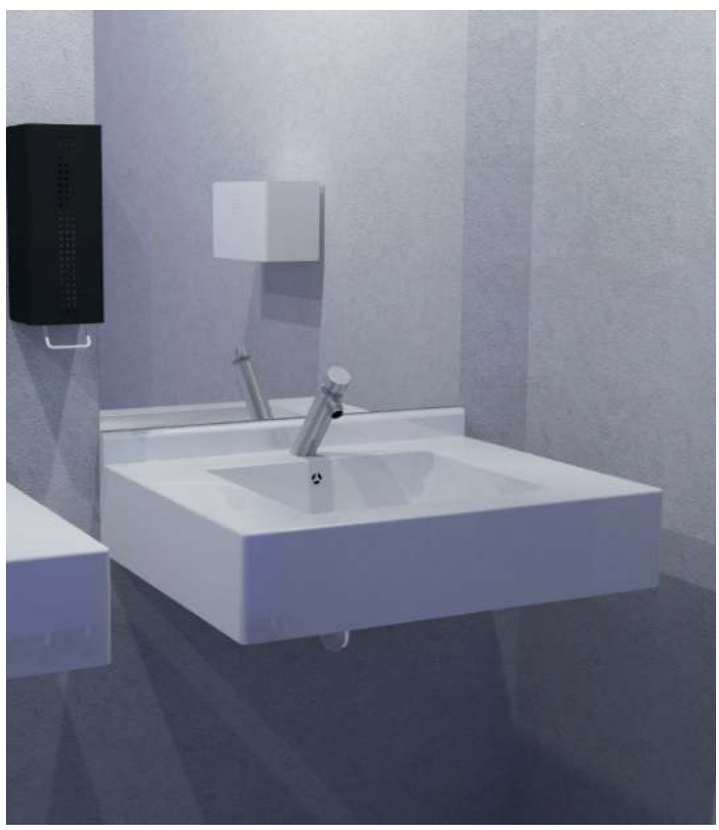

Meervoudige wastafels uit polymeerbeton op maat

De meervoudige wastafels van Loggere zijn ook bestelbaar als maatwerk. Denk hierbij aan:

- Lengte wastafel
- Type wasbak(ken)
- Aantal wasbakken in de wastafel
- Afstand tussen de wasbakken
- Met of zonder kraangat
- Met of zonder overloop
- Verschillende muursteunen geschikt voor uw type muur
- Hoogte schort aan voorzijde wastafel
- Met of zonder spatwand (alsook de hoogte hiervan)
- Afgesloten of open zijkanten aan de wastafel
- Met of zonder muurbevestiging achteraan of aan de zijkanten
- Type afvoerpluggen / roosters
- Kleur (RAL kleuren ook mogelijk):

De polymeerbetonnen wastafels kan u verkrijgen in verschillende kleuren:

Basiskleuren:

Alpine wit | Wit RAL 9010 | Pergamon | Pastelgroen | Manhattan

Kleuren met toeslag 15%:

Crème | Zand | Groen-grijs | Grijs | Zwart

Zonder * zijn voorraadproducten - *levertijd 4-6 weken - **levertijd op aanvraag
Brutoprijzen, excl. BTW - Franco vanaf € 500 - Projecten op aanvraag

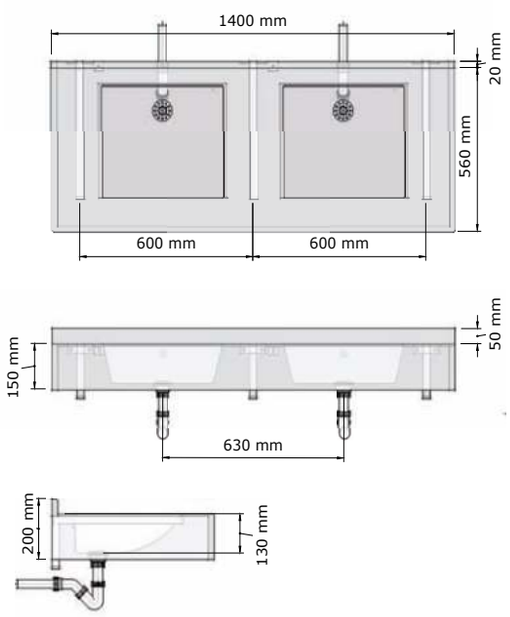

Meervoudige wastafel Quadro

- Meervoudige wastafel vervaardigd uit Polymeerbeton, voorzien van vierkante kommen. Voorzien van schort aan voorzijde (150 mm hoog). Bevestiging met behulp van muurconsoles. Leverbaar met gaten voor kranen en zeepdispensers. Kom kan op verschillende afstanden van de muur geplaatst worden. Met of zonder overloop. Wastafel altijd op maat gemaakt.
- **Materiaal:**
  Polymeerbeton, weerstaat temperatuurschommelingen tot 65°C
  Kleuren: zie schema op de vorige pagina.
- **Afmetingen:**
  D 560 x H 200 mm
  Lengte: zie onderstaande tabel.
  Andere maten op aanvraag.**
- **Aansluiting:**
  Afvoer: 40 mm

Meervoudige wastafel in basiskleur met kraangaten, afvoerpluggen met gaatjesrooster, zijkanten gesloten voor vrijhangende bevestiging tegen massief betonnen muur:

Art.	Omschrijving
412120*	Meervoudige wastafel Quadro 1200 mm - 2 wasplaatsen
412140*	Meervoudige wastafel Quadro 1400 mm - 2 wasplaatsen
412180*	Meervoudige wastafel Quadro 1800 mm - 3 wasplaatsen
412210*	Meervoudige wastafel Quadro 2100 mm - 3 wasplaatsen
412999**	Meervoudige wastafel Quadro op maat

Andere samenstellingen op aanvraag.

Meervoudige wastafels: Polymeer

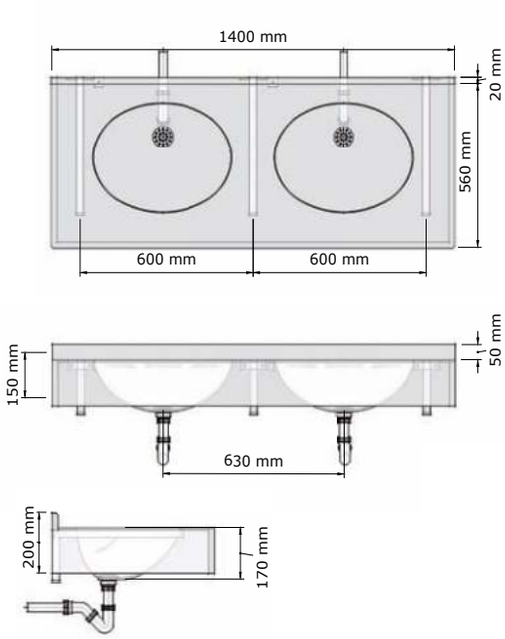

Meervoudige wastafel Ovalo

- Meervoudige wastafel vervaardigd uit Polymeerbeton, voorzien van ovale kommen. Voorzien van schort aan voorzijde (150 mm hoog). Bevestiging met behulp van muurconsoles. Leverbaar met gaten voor kranen en zeepdispensers. Kom kan op verschillende afstanden van de muur geplaatst worden. Met of zonder overloop. Wastafel altijd op maat gemaakt.
- **Materiaal:**
  Polymeerbeton, weerstaat temperatuurschommelingen tot 65°C
  Kleuren: zie schema onderaan deze pagina.
- **Afmetingen:**
  D 560 x H 180 mm
  Lengte: zie onderstaande tabel.
  Andere maten op aanvraag.**
- **Aansluiting:**
  Afvoer: 40 mm

Meervoudige wastafel in basiskleur met kraangaten, afvoerpluggen met gaatjesrooster, zijkanten gesloten voor vrijhangende bevestiging tegen massief betonnen muur:

Art.	Omschrijving
402120*	Meervoudige wastafel Ovalo 1200 mm - 2 wasplaatsen
402140*	Meervoudige wastafel Ovalo 1400 mm - 2 wasplaatsen
402180*	Meervoudige wastafel Ovalo 1800 mm - 3 wasplaatsen
402210*	Meervoudige wastafel Ovalo 2100 mm - 3 wasplaatsen
402999**	Meervoudige wastafel Ovalo op maat

Andere samenstellingen op aanvraag.

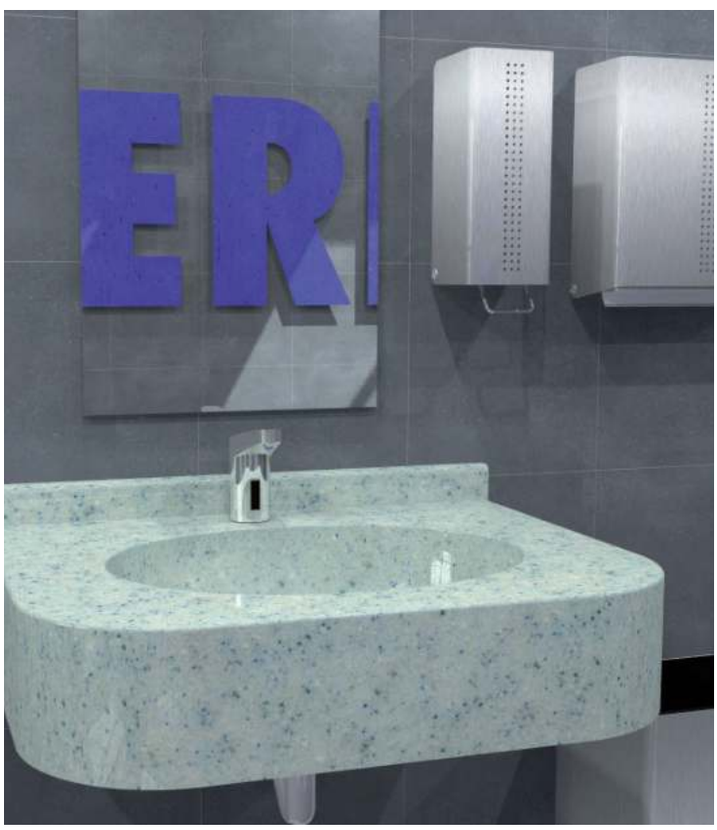

Meervoudige wastafels uit polymeerbeton op maat

De meervoudige wastafels van Loggere zijn ook bestelbaar als maatwerk. Denk hierbij aan:

- Lengte wastafel
- Type wasbak(ken)
- Aantal wasbakken in de wastafel
- Afstand tussen de wasbakken
- Met of zonder kraangat
- Met of zonder overloop
- Verschillende muursteunen geschikt voor uw type muur
- Hoogte schort aan voorzijde wastafel
- Met of zonder spatwand (alsook de hoogte hiervan)
- Afgesloten of open zijkanten aan de wastafel
- Met of zonder muurbevestiging achteraan of aan de zijkanten
- Type afvoerpluggen / roosters
- Kleur (RAL kleuren ook mogelijk):

De polymeerbetonnen wastafels kan u verkrijgen in verschillende kleuren:

Basiskleuren:

Alpine wit | Wit RAL 9010 | Pergamon | Pastelgroen | Manhattan

Kleuren met toeslag 15%:

Crème | Zand | Groen-grijs | Grijs | Zwart

Zonder * zijn voorraadproducten - *levertijd 4-6 weken - **levertijd op aanvraag
Brutoprijzen, excl. BTW - Franco vanaf € 500 - Projecten op aanvraag

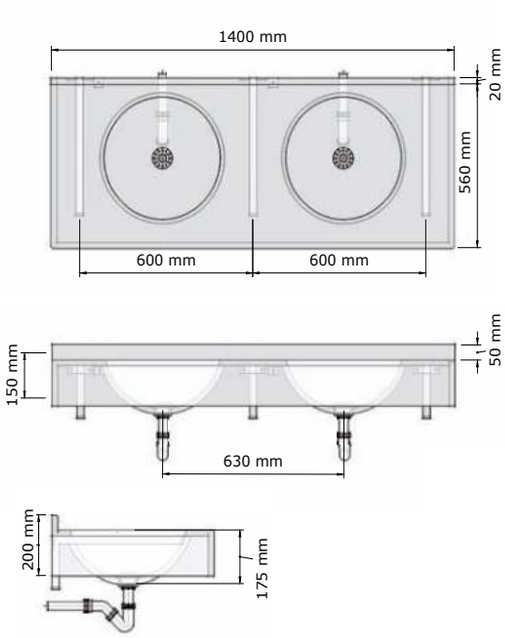

Meervoudige wastafel Rondo

- Meervoudige wastafel vervaardigd uit Polymeerbeton, voorzien van ronde kommen. Voorzien van schort aan voorzijde (150 mm hoog). Bevestiging met behulp van muurconsoles. Leverbaar met gaten voor kranen en zeepdispensers. Kom kan op verschillende afstanden van de muur geplaatst worden. Met of zonder overloop. Wastafel altijd op maat gemaakt.
- **Materiaal:**
  Polymeerbeton, weerstaat temperatuurschommelingen tot 65°C
  Kleuren: zie schema op de vorige pagina.
- **Afmetingen:**
  D 560 x H 200 mm
  Lengte: zie onderstaande tabel.
  Andere maten op aanvraag**
- **Aansluiting:**
  Afvoer: 40 mm

Meervoudige wastafel in basiskleur met kraangaten, afvoerpluggen met gaatjesrooster, zijkanten gesloten voor vrijhangende bevestiging tegen massief betonnen muur:

Art.	Omschrijving
403120*	Meervoudige wastafel Rondo 1200 mm - 2 wasplaatsen
403140*	Meervoudige wastafel Rondo 1400 mm - 2 wasplaatsen
403180*	Meervoudige wastafel Rondo 1800 mm - 3 wasplaatsen
403210*	Meervoudige wastafel Rondo 2100 mm - 3 wasplaatsen
403999**	Meervoudige wastafel Rondo op maat

Andere samenstellingen op aanvraag.

Waseiland Heavy Quadro met elektronische kranen Conti+ Umaxx

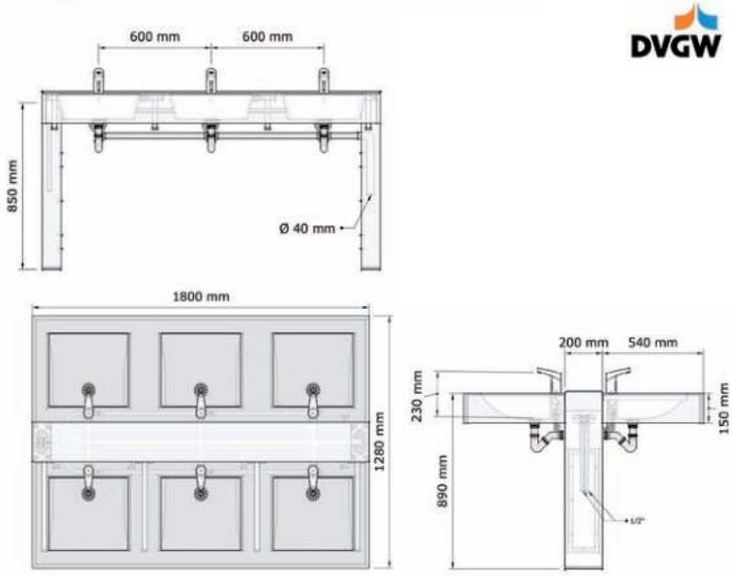

Waseiland Heavy met meervoudige wastafel uit polymeerbeton Quadro Umaxx

- Waseiland met 2x meervoudige wastafel Quadro en Conti Umaxx kranen. Vrijstaand RVS frame met 3mm wanddikte en 2 toegangsluiken (1 per poot), kan vandaalbestendig worden verankerd aan de grond. Kranen en leidingwerk onder de goot en aansluiting in de poot.
  Incl. afvoerpluggen met gaatjesrooster en sifon.
- **Materiaal frame:**
  RVS, AISI 304, dikte 3mm, afwerking geborsteld
- **Materiaal meervoudige wastafel:**
  Polymeerbeton, weerstaat temperatuurschommelingen tot 65°C
  Kleuren: zie schema op de pagina's van de wandmodellen.
- **Afmetingen:**
  D 1280 x H 890 mm
  Lengte: zie onderstaande tabel.
  Andere maten op aanvraag.**
- **Aansluiting:**
  Watertoevoer: ½" bin. dr.
  Afvoer: 40 mm

Andere lengtes en kranen op aanvraag

Art.	Omschrijving
499120*	Waseiland Heavy met Quadro Umaxx 1200 mm - 4 wasplaatsen
499140**	Waseiland Heavy met Quadro Umaxx 1400 mm - 4 wasplaatsen
499180*	Waseiland Heavy met Quadro Umaxx 1800 mm - 6 wasplaatsen
499210**	Waseiland Heavy met Quadro Umaxx 2100 mm - 6 wasplaatsen

Reserve onderdelen

Art.	Omschrijving
13304011	Elek. wastafelkraan Conti+ Umaxx

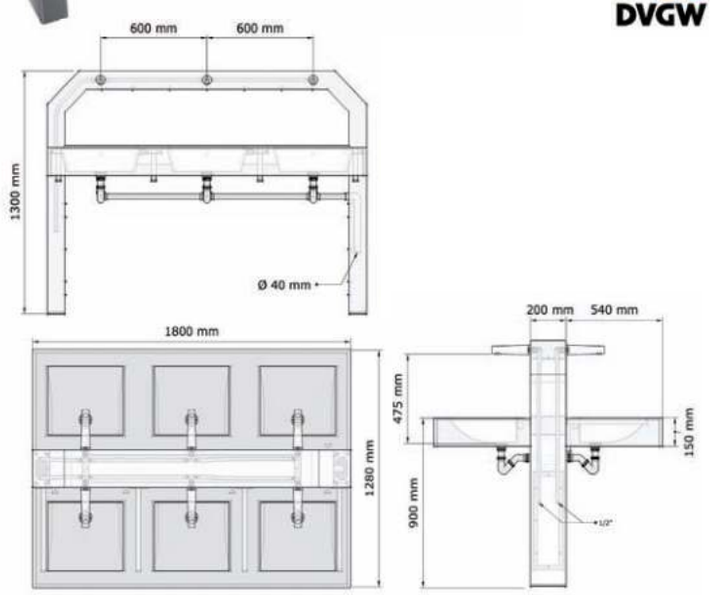

Waseiland Heavy Plus met meervoudige wastafel uit polymeerbeton Quadro Electra

- Waseiland met 2x meervoudige wastafel Quadro en Hansa Electra kranen. Vrijstaand RVS frame met 3mm wanddikte en 3 toegangsluiken (1 per poot, 1 aan onderzijde kraanbalk), kan vandaalbestendig worden verankerd aan de grond. Kranen en leidingwerk aangesloten door de koker en aansluiting in de poot.
  Incl. afvoerpluggen met gaatjesrooster en sifon.
- **Materiaal frame:**
  RVS, AISI 304, dikte 3mm, afwerking geborsteld
- **Materiaal meervoudige wastafel:**
  Polymeerbeton, weerstaat temperatuurschommelingen tot 65°C
  Kleuren: zie schema op de pagina's van de wandmodellen.
- **Afmetingen:**
  D 1280 x H 1300 mm
  Lengte: zie onderstaande tabel.
  Andere maten op aanvraag.**
- **Aansluiting:**
  Watertoevoer: ½" bin. dr.
  Afvoer: 40 mm

Andere lengtes en kranen op aanvraag

Art.	Omschrijving
449121*	Waseiland Heavy Plus met Quadro Electra 1200 mm - 4 wasplaatsen
449141**	Waseiland Heavy Plus met Quadro Electra 1400 mm - 4 wasplaatsen
449181*	Waseiland Heavy Plus met Quadro Electra 1800 mm - 6 wasplaatsen
449210**	Waseiland Heavy Plus met Quadro Electra 2100 mm - 6 wasplaatsen

Reserve onderdelen

Art.	Omschrijving
9225866	Elek. wandkraan Hansa Electra

Zonder * zijn voorraadproducten - *levertijd 4-6 weken - **levertijd op aanvraag
Brutoprijzen, excl. BTW - Franco vanaf € 500 - Projecten op aanvraag

Meervoudige wastafel uit polymeerbeton met Conti+ Umaxx kranen en Proox zeepdispenser One Pure

Toiletten en Urinoirs

Voor sanitaire ruimtes waar uit veiligheids- , hygiënische of esthetische overwegingen RVS sanitair gewenst is, biedt Loggere een breed assortiment van toiletten, urinoirs en hurktoiletten aan.
Niet enkel de RVS producten die een hoge mate van vandaalbestendigheid garanderen, maar ook bijbehorende opties en accessoires, zoals spoelsystemen, muur-inbouw frames en urinoirschotten zijn bij ons beschikbaar. Elk model toilet is ook verkrijgbaar in een vandaalbestendige mindervaliden uitvoering. De urinoirs in een wand- of staande uitvoering.
Dit afhankelijk van de behoefte van de opdrachtgever.

We leggen graag aan u uit hoe ons assortiment wordt ingedeeld:

- **Toiletten:**
  U heeft keuze standaard modellen (de Creativ lijn) of extra vandaalbestendige modellen (de Robusto lijn). Beide lijnen hebben we in een standaard versie of een versie voor mindervaliden. Telkens heeft u de keuze tussen een hangend of een staand model die oftewel gemonteerd zijn vanuit de sanitaire of de technische ruimte:

Sanitaire ruimte (FM):
De toiletten worden met zichtbare bevestiging gemonteerd d.m.v. een montageplaat en veiligheidsschroeven.

Technische ruimte (RM):
De toiletten worden met onzichtbare bevestiging gemonteerd vanuit de technische ruimte.

- **Opties:**
  LOGGERE biedt verschillende opties voor zijn toiletten aan. U heeft keuze uit een aantal inbouwframes, eventueel in combinatie met een spoelsysteem. Verder heeft LOGGERE 3 modellen toiletzittingen. De Easy en de Perfect modellen zijn geschikt voor de Creativ toiletten. Het Standard model is speciaal voor het Robusto toilet.

  Easy toiletzitting
  De Easy toiletzitting is gemaakt van kunststof en verkrijgbaar in het zwart of witte kleur.

  Perfect toiletzitting:
  De Perfect toiletzitting is zoals de titel al aangeeft de meest perfecte toiletzitting welke al op veel openbare plekken wordt toegepast o.a. de spoorwegen.
  De perfect toiletzitting wordt compleet met deksel, RVS scharnieren en buffers geleverd, in een grote verscheidenheid aan kleuren. Doordat de zittingen gemaakt worden van een innovatief materiaal "netvormig hout", maken de zittingen indruk door hun onvergelijkbare sterkte. Bijna onverwoestbaar met een ultra schoon oppervlak.

  Standard toiletzitting:
  De Standard toiletzitting is speciaal voor het Robusto toilet ontworpen en is gemaakt van zeer degelijk kunststof en past daardoor goed bij de toepassing van dit toilet in vandaal risicovolle omgevingen zoals gevangeniscellen en onbewaakte openbare sanitaire ruimtes zoals langs snelwegen.

- **Urinoirs en urinoirgoten:**
  De hangende urinoirs bevatten zowel individuele urinoirs als urinoirgoten. Beide groepen zijn vervaardigd uit RVS en kunnen uitgerust worden met een spoelsysteem.
  Verder bieden we ook urinoirscheidingswanden aan.

  De staande urinoirgoten, geplaatst op de grond, hebben verborgen spoelleidingen en de afvoer wordt naar keuze links, rechts of in het midden geplaatst. De urinoirs zijn verkrijgbaar in verschillende lengtes en veelal gebruikt in openbare plaatsen, horeca en sportfaciliteiten.

- **Hurktoilettten**
  De RVS hurktoiletten uit het LOGGERE assortiment, al dan niet geleverd met sifon, zijn voor inbouw in de vloer.

Staand toilet Big John

- Staand toilet, bevestiging tegen de wand en de vloer, diepspoel, speciaal voor mensen met obesitas of mindervaliden, onderkant spoelrand gesloten. Spoeling 6 L, geschikt voor drukspoeler of spoelreservoir, inclusief gaten voor het bevestigen van zitting voorgeboord, afgedekt.
  Toilet getest tot 907 kg, WC-bril getest tot 544 kg
- **Extra voordelen:**
  900 kg statische draagkracht, 200 kg dynamische draagkracht. Eenvoudig schoon te maken, hoog comfort en zeer robuust.
- **Materiaal**
  RVS, AISI 304, dikte 2,0mm, afwerking: wit epoxy coating.
- **Afmetingen:**
  B 610 x D 736 x H 457 mm (Hoogte zonder zitting: 425 mm)
- **Aansluiting:**
  Aanvoer Ø 55 mm, afvoer Ø 100 mm

Art.	Omschrijving
650800	Staand toilet Big John, kleur wit, zichtbare bevestiging met montageplaat en veiligheidsschroeven. Excl. bevestigingsmateriaal.

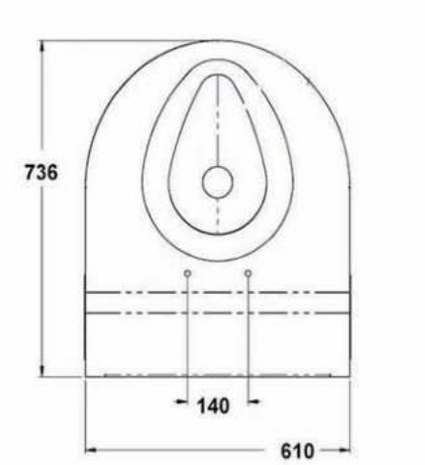

Opties

Art.	Omschrijving
650801	Toiletzitting zonder deksel met open voorzijde, kleur: wit
650802	Toiletzitting met deksel en open voorzijde, kleur: wit
650803	Toiletzitting met deksel en dichte voorzijde, kleur: wit
650020*	Inbouwframe Easy Plus voor opklapbare toiletbeugel 880324 en 880334
650026*	Inbouwframe Safety Plus speciaal voor Big John met 4 bevestigingspunten incl. Geberit Sigma spoelreservoir
880324	Opklapbare toiletbeugel: 800 mm
880334	Opklapbare toiletbeugel: 900 mm

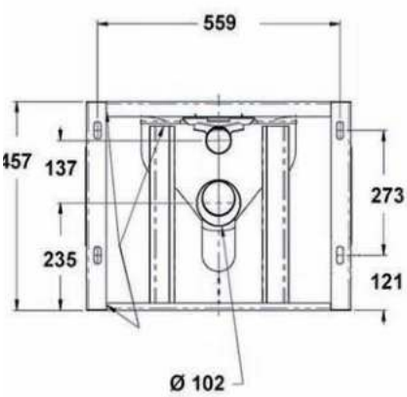

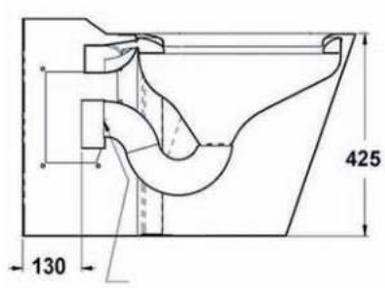

650026

650020

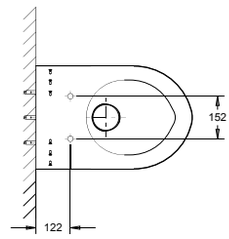

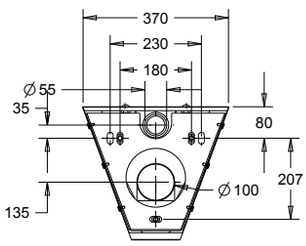

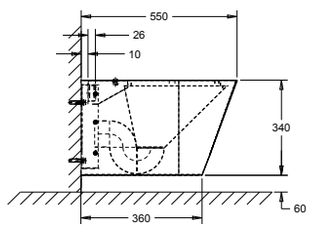

Wandhangend toilet Creativ I

- Wandhangend toilet, diepspoel, geen scherpe kanten, hoeken of naden. Spoeling 6 l, geschikt voor drukspoeler of spoelreservoir, gaten voor het bevestigen van zitting voorgeboord maar voorzien van RVS-afdekplaatjes.
  Past op inbouwframes zoals bv. de meest gangbare van Geberit.
  Let op: Alleen van toepassing bij toiletten met zichtbare bevestiging.
- **Materiaal:**
  RVS, AISI 304, dikte 1,2 - 2 mm, afwerking geborsteld.
- **Afmetingen:**
  B 370 x D 550 x H 340 mm
- **Aansluiting:**
  Aanvoer Ø 55 mm, afvoer Ø 100 mm

Art.	Omschrijving
650750	Wandhangend toilet Creativ I met zichtbare bevestiging d.m.v. montageplaat en veiligheidsschroeven. Excl. bevestigingsmateriaal.
650751	Wandhangend toilet Creativ I met onzichtbare bevestiging vanuit de technische ruimte. Incl. bevestigingsmateriaal.

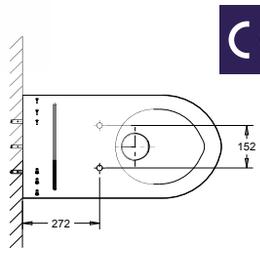

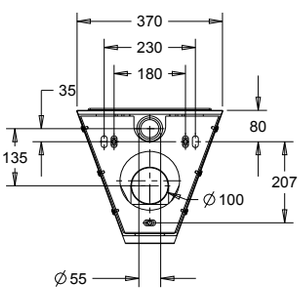

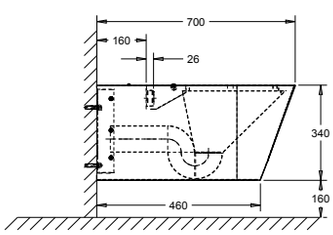

Wandhangend toilet voor mindervaliden Creativ I

- Wandhangend toilet voor mindervaliden, diepspoel, geen scherpe kanten, hoeken of naden. Spoeling 6 l, geschikt voor drukspoeler of spoelreservoir, gaten voor het bevestigen van zitting voorgeboord maar voorzien van RVS-afdekplaatjes.
  Past op inbouwframes zoals bv. de meest gangbare van Geberit.
  Let op: Alleen van toepassing bij toiletten met zichtbare bevestiging.
- **Materiaal:**
  RVS, AISI 304, dikte 1,2 - 2 mm, afwerking geborsteld
- **Afmetingen:**
  B 370 x D 700 x H 340 mm
- **Aansluiting:**
  Aanvoer Ø 55 mm, afvoer Ø 100 mm

Art.	Omschrijving
650754	Wandhangend toilet voor mindervaliden Creativ I met zichtbare bevestiging d.m.v. RVS montageplaat 4mm en veiligheidsschroeven. Excl. bevestigingsmateriaal.
650755	Wandhangend toilet voor mindervaliden Creativ I met onzichtbare bevestiging met draadeinden vanuit de technische ruimte. Incl. bevestigingsmateriaal.

Opties voor Creativ toiletten

970912

970913

960606

650004

650025

650016

Art.	Omschrijving
650004	Inbouwframe Safety incl. reservoir met 3- of 4-punts toiletbevestiging zonder bedieningsplaat
650024*	Inbouwframe Safety Plus voor toiletten
650025*	Inbouwframe Safety Plus voor toiletten voor mindervaliden
18547*	Inbouwframe Presto, inclusief mechanisch spoelsysteem
970912	Vandaalbestendige bedieningsplaat voor inbouwframe Safety met Geberit pneumatische bediening
970913	Vandaalbestendige bedieningsplaat voor inbouwframe Safety met piëzodrukker en Geberit Hytronic
960606*	Witte epoxy coating of in een andere RAL kleur

Zonder * zijn voorraadproducten - *levertijd 4-6 weken - **levertijd op aanvraag
Brutoprijzen, excl. BTW - Franco vanaf € 500 - Projecten op aanvraag

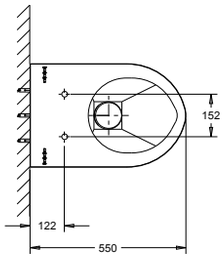

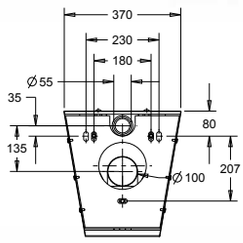

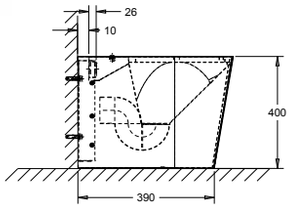

650771

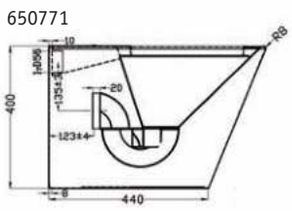

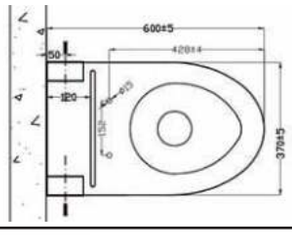

Staand toilet Creativ II en III

- Staand toilet, diepspoel, geen scherpe kanten, hoeken of naden. Spoeling 6 l, geschikt voor drukspoeler of spoelreservoir, gaten voor het bevestigen van zitting voorgeboord maar voorzien van RVS-afdekplaatjes. Past op inbouwframes zoals bv. de meest gangbare van Geberit. Let op: Alleen van toepassing bij toiletten met zichtbare bevestiging.
- **Materiaal:**
  RVS, AISI 304, dikte 1,2 - 2 mm, afwerking geborsteld.
- **Afmetingen:**
  B 370 x D 550 x H 400 mm
- **Aansluiting:**
  Aanvoer Ø 55 mm, afvoer Ø 100 mm

Art.	Omschrijving
650752	Staand toilet Creativ II met zichtbare bevestiging d.m.v. montageplaat en veiligheidsschroeven. Excl. bevestigingsmateriaal.
650753	Staand toilet Creativ II met onzichtbare bevestiging vanuit de technische ruimte. Incl. montage toegangsluik en bevestigingsmateriaal.
650771	Staand toilet Creativ III met zichtbare bevestiging d.m.v. montageplaat en veiligheidsschroeven. Excl. Muurbevestigingsmateriaal. Afvoer door de muur of door de vloer. Kunststof koppelstuk niet inbegrepen.

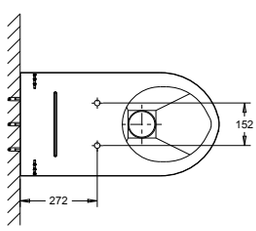

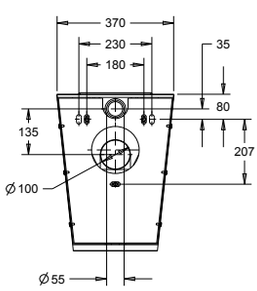

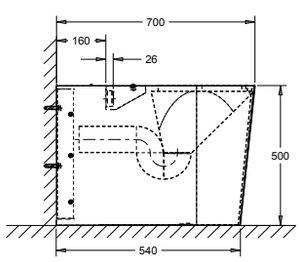

Staand toilet voor mindervaliden Creativ II

- Staand toilet voor mindervaliden, diepspoel, geen scherpe kanten, hoeken of naden. Spoeling 6 l, geschikt voor drukspoeler of spoelreservoir, gaten voor het bevestigen van zitting voorgeboord maar voorzien van RVS-afdekplaatjes. Past op inbouwframes zoals bv. de meest gangbare van Geberit. Let op: Alleen van toepassing bij toiletten met zichtbare bevestiging.
- **Materiaal:**
  RVS, AISI 304, dikte 1,2 - 2 mm, afwerking geborsteld
- **Afmetingen:**
  B 370 x D 700 x H 500 mm
- **Aansluiting:**
  Aanvoer Ø 55 mm, afvoer Ø 100 mm

Art.	Omschrijving
650756	Staand toilet voor mindervaliden Creativ II met zichtbare bevestiging d.m.v. RVS montageplaat 3mm en veiligheidsschroeven. Excl. bevestigingsmateriaal.
650769	Staand toilet voor mindervaliden Creativ II met onzichtbare bevestiging met draadeinden vanuit de technische ruimte. Incl. bevestigingsmateriaal.

870850 870851 870852 870863 870865

870861 870860 870862 870864 870849 870848

Toiletzittingen met deksel Perfect & Easy

Art.	Omschrijving
870850	Toiletzitting Perfect: Mahonie, mat
870851	Toiletzitting Perfect: Wengé, mat
870852	Toiletzitting Perfect: Rustieke eik, mat
870860	Toiletzitting Perfect: Cayenne, mat
870862	Toiletzitting Perfect: Celosia, mat
870861	Toiletzitting Perfect: Wit, glimmend
870863	Toiletzitting Perfect: Zwart, glimmend
870864	Toiletzitting Perfect: Paars, mat
870865	Toiletzitting Perfect: Zilver, satijnglans
870849	Toiletzitting Easy uit kunststof: Zwart
870848	Toiletzitting Easy uit kunststof: Wit

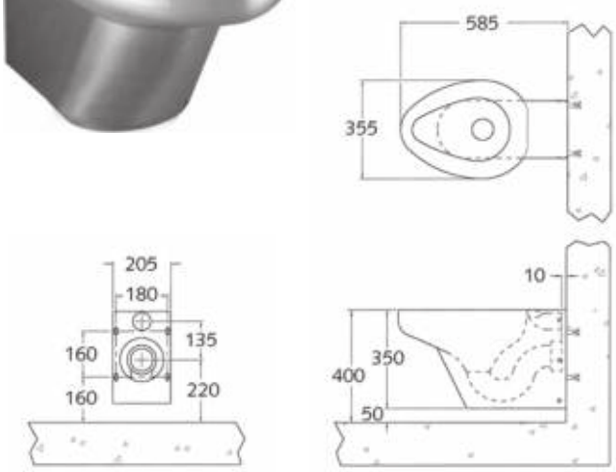

Wandhangend toilet Robusto I

- Wandhangend vandaalbestendig toilet Robusto I met geïntegreerde ergonomisch gevormde toiletzitting; spoeling (6l) geschikt voor drukspoeler of spoelreservoir; onderkant spoelrand dicht afgewerkt, hetgeen de inspectie vereenvoudigt, afvoer door muur.
- **Materiaal:**
  RVS, AISI 304, dikte 2 mm, afwerking geborsteld.
- **Afmetingen:**
  B 355 x D 585 x H 350 mm
- **Aansluiting:**
  Aanvoer Ø 55 mm, afvoer Ø 100 mm

Art.	Omschrijving
650640	Wandhangend vandaalbestendig toilet Robusto I met zichtbare bevestiging d.m.v. montageplaat en veiligheidsschroeven. Excl. bevestigingsmateriaal.
650642	Wandhangend vandaalbestendig toilet Robusto I met onzichtbare bevestiging vanuit de technische ruimte. Incl. bevestigingsmateriaal.

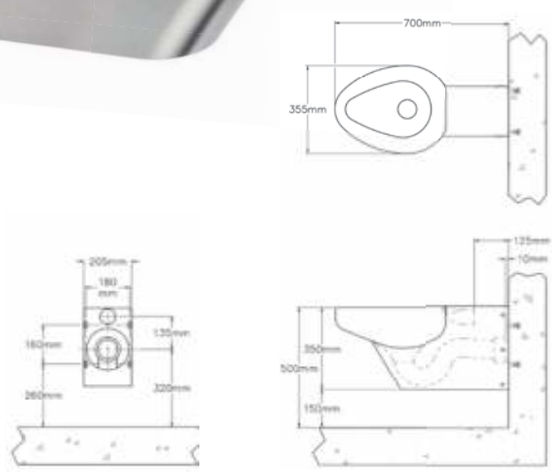

Wandhangend toilet voor mindervaliden Robusto I

- Wandhangend vandaalbestendig toilet voor mindervaliden Robusto I met geïntegreerde ergonomisch gevormde toiletzitting; spoeling (6l) geschikt voor drukspoeler of spoelreservoir; onderkant spoelrand dicht afgewerkt, hetgeen de inspectie vereenvoudigt, afvoer door muur
- **Materiaal:**
  RVS, AISI 304, dikte 2 mm, afwerking geborsteld
- **Afmetingen:**
  B 355 x D 700 x H 350 mm
- **Aansluiting:**
  Aanvoer Ø 55 mm, afvoer Ø 100 mm

Art.	Omschrijving
650641	Wandhangend vandaalbestendig toilet voor mindervaliden Robusto I met zichtbare bevestiging d.m.v. montageplaat en veiligheidsschroeven. Excl. bevestigingsmateriaal.
650643	Wandhangend vandaalbestendig toilet voor mindervaliden Robusto I met onzichtbare bevestiging vanuit de technische ruimte. Incl. bevestigingsmateriaal.

970912

970913

960606

650004

650025

Opties voor Robusto toiletten

Art.	Omschrijving
650004	Inbouwframe Safety incl. reservoir met 3- of 4-punts toiletbevestiging zonder bedieningsplaat
650024*	Inbouwframe Safety Plus voor toiletten
650025*	Inbouwframe Safety Plus voor toiletten voor mindervaliden, incl. reservoir met 3- of 4-punts toiletbevestiging zonder bedieningsplaat
970912	Vandaalbestendige bedieningsplaat voor inbouwframe Safety met Geberit pneumatische bediening
970913	Vandaalbestendige bedieningsplaat voor inbouwframe Safety met piëzodrukker en Geberit Hytronic
960606*	Witte epoxy coating of in een andere RAL kleur

Zonder * zijn voorraadproducten - *levertijd 4-6 weken - **levertijd op aanvraag
Brutoprijzen, excl. BTW - Franco vanaf € 500 - Projecten op aanvraag

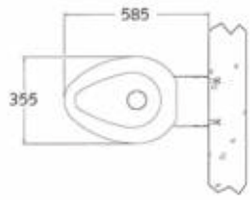

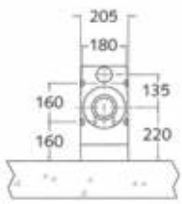

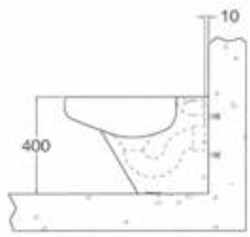

Staand toilet Robusto II

- Staand vandaalbestendig toilet Robusto II met geïntegreerde ergonomisch gevormde toiletzitting; spoeling (6l) geschikt voor drukspoeler of spoelreservoir; onderkant spoelrand dicht afgewerkt, hetgeen de inspectie vereenvoudigt, afvoer door muur. Bevestiging tegen muur met bouten of draadeinden en vloer met s-clip.
- **Materiaal:**
  RVS, AISI 304, dikte 2 mm, afwerking geborsteld.
- **Afmetingen:**
  B 355 x D 585 x H 400 mm
- **Aansluiting:**
  Aanvoer Ø 55 mm, afvoer Ø 100 mm

Art.	Omschrijving
650660	Staand vandaalbestendig toilet Robusto II met zichtbare bevestiging d.m.v. montageplaat en veiligheidsschroeven. Excl. bevestigingsmateriaal.
650662	Staand vandaalbestendig toilet Robusto II met onzichtbare bevestiging vanuit de technische ruimte. Incl. bevestigingsmateriaal.

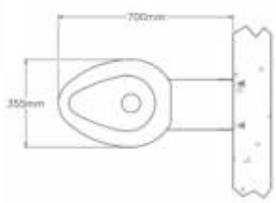

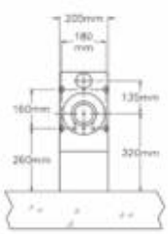

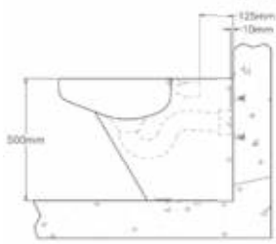

Staand toilet voor mindervaliden Robusto II

- Staand vandaalbestendig toilet voor mindervaliden Robusto II met geïntegreerde ergonomisch gevormde toiletzitting; spoeling (6l) geschikt voor drukspoeler of spoelreservoir; onderkant spoelrand dicht afgewerkt, hetgeen de inspectie vereenvoudigt, afvoer door muur. Ook mogelijk met vloerdoorvoer (PK). Bevestiging tegen muur met bouten of draadeinden en vloer met s-clip.
- **Materiaal:**
  RVS, AISI 304, dikte 2 mm, afwerking geborsteld
- **Afmetingen:**
  B 355 x D 700 x H 500 mm
- **Aansluiting:**
  Aanvoer Ø 55 mm, afvoer Ø 100 mm

Art.	Omschrijving
650661	Staand vandaalbestendig toilet voor mindervaliden Robusto II met zichtbare bevestiging d.m.v. montageplaat en veiligheidsschroeven. Excl. bevestigingsmateriaal.
650663	Staand vandaalbestendig toilet voor mindervaliden Robusto II met onzichtbare bevestiging vanuit de technische ruimte. Incl. bevestigingsmateriaal.

Toiletzittingen met deksel Standaard

Art.	Omschrijving
870822	Kunststof toiletzitting Standaard met deksel. Kleur: Zwart

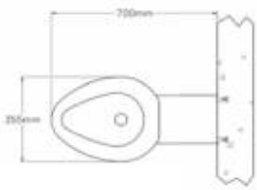

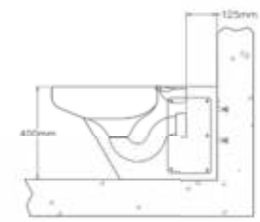

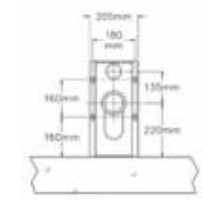

970912

970913

960606

650004

Staand toilet Robusto III

- Staand toilet met 2 toegangsluiken (gesloten met rvs veiligheidsschroeven), montage tegen muur en vloer, diep-spoel, met geïntegreerde ergonomische gevormde toiletzitting; doorspoeling (6l) met drukspoeler of spoelreservoir; onderkant spoelrand gesloten, hetgeen de inspectie vereenvoudigt. Speciaal voor afvoer door vloer of muur, passtuk voor afvoer tot aan de vloer niet inbegrepen. PK uitvoering met mogelijkheid van A0; altijd met toegangsluik.
- **Materiaal**
  RVS, AISI 304, dikte 2,0mm, afwerking geborsteld
- **Afmetingen:**
  B 355 x D 700 x H 400 mm
- **Aansluiting:**
  Aanvoer Ø 55 mm, afvoer Ø 100 mm

Art.	Omschrijving
650609**	Staand vandaalbestendig toilet Robusto III. Zichtbare bevestiging met montageluik, afvoer door vloer of muur, vanuit sanitaire ruimte.

Opties

Art.	Omschrijving
650004	Inbouwframe Safety incl. reservoir met 4-punts toiletbevestiging zonder bedieningsplaat
970912	Vandaalbestendige bedieningsplaat voor inbouwframe Safety met Geberit pneumatische bediening
970913	Vandaalbestendige bedieningsplaat voor inbouwframe Safety met piëzodrukker en Geberit Hytronic
960606*	Epoxy coating in een RAL kleur

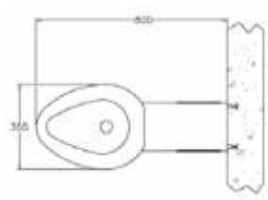

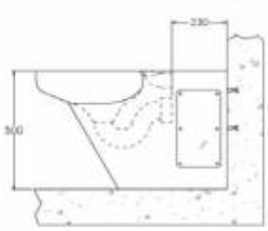

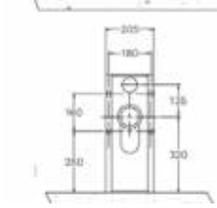

970912

970913

960606

650025

Staand toilet voor mindervaliden Robusto III

- Staand toilet voor mindervaliden voorzien van 2 toegangsluiken, montage tegen muur en vloer, diepspoel, met geïntegreerde ergonomische gevormde toiletzitting; spoeling (6l) met drukspoeler of spoelreservoir; onderkant spoelrand gesloten, hetgeen de inspectie vereenvoudigt. Speciaal voor afvoer door vloer of muur, passtuk voor afvoer tot aan de vloer niet inbegrepen. PK uitvoering met mogelijkheid van A0; altijd met toegangsluik.
- **Materiaal**
  RVS, AISI 304, dikte 2,0mm, afwerking geborsteld
- **Afmetingen:**
  B 355 x D 800 x H 500 mm
- **Aansluiting:**
  Aanvoer Ø 55 mm, afvoer Ø 100 mm

Art.	Omschrijving
650309**	Staand vandaalbestendig toilet voor mindervaliden Robusto III. Zichtbare bevestiging met montageluik, afvoer door vloer of muur, vanuit sanitaire ruimte.

Opties

Art.	Omschrijving
650025*	Muurinbouwframe Safety Plus voor toiletten voor mindervaliden incl. spoelreservoir Geberit Sigma
970912	Vandaalbestendige bedieningsplaat voor inbouwframe Safety met Geberit pneumatische bediening
970913	Vandaalbestendige bedieningsplaat voor inbouwframe Safety met piëzodrukker en Geberit Hytronic
960606*	Witte epoxy coating of in een andere RAL kleur

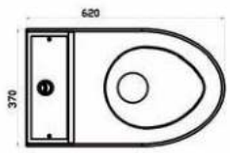

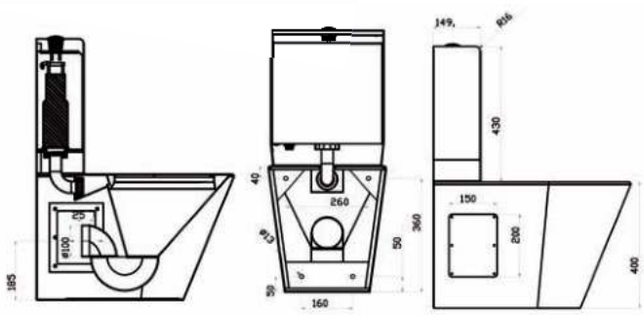

Staand toilet Urban met reservoir

- Staand vandaalbestendig toilet Urban met geïntegreerde ergonomisch gevormde toiletzitting; spoeling (6l), met toegangsluik; incl. RVS spoelreservoir van Geberit, met vandaalbestendige massieve RVS drukknop.Onderkant spoelrand dicht afgewerkt, hetgeen de inspectie vereenvoudigt. Afvoer door de muur of door de vloer, passtuk voor vloer afvoer niet inbegrepen. Voorgeboorde bevestigingspunten voor toiletzitting afgedekt.
- **Materiaal:**
  RVS, AISI 304, dikte 2 mm, afwerking geborsteld.
- **Afmetingen:**
  B 370 x D 620 x H 790 mm
  Omkasting spoelreservoir: B 370 x D 149 x H 430 mm
- **Aansluiting:**
  Aanvoer reservoir ½", toilet Ø 55 mm, afvoer Ø 100 mm

Art.	Omschrijving
650770**	Toilet met reservoir Urban staand model, onzichtbare bevestiging met montageluik; afvoer door muur of vloer.

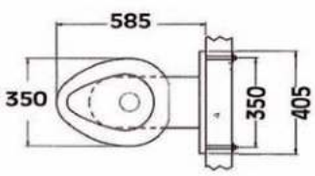

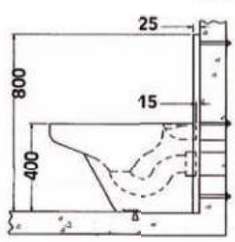

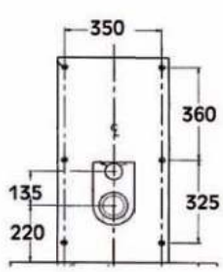

Staand toilet Robusto II met spatwand

- Staand vandaalbestendig toilet Robusto II met geïntegreerde ergonomisch gevormde toiletzitting; spoeling (6l) geschikt voor drukspoeler of spoelreservoir; onderkant spoelrand dicht afgewerkt, hetgeen de inspectie vereenvoudigt, afvoer door muur. Toilet gelast tegen RVS wand zonder naden.
- **Materiaal:**
  RVS, AISI 304, dikte 2 mm, afwerking geborsteld.
- **Afmetingen:**
  Toilet: B 350 x D 585 x H 400 mm
  Spatwand: B 405 x D 25 x H 800 of 1000 mm
  Aansluiting:
  Aanvoer Ø 55 mm, afvoer Ø 100 mm

Art.	Omschrijving
950790**	Toilet met spatwand Robusto II, bevestiging vanuit de sanitaire ruimte tegen muur met bouten en pluggen.
950791**	Toilet met spatwand Robusto II, bevestiging vanuit de technische ruimte met draadeinden door de muur.

Opties en reserve onderdelen

970913

970912

960606

Art.	Omschrijving
960606*	Epoxy coating in een RAL kleur.
960612*	Jeda kolomtank, elektronische bediening
960613*	Jeda kolomtank, pneumatisch bediening
960721	Pneumatisch magneetventiel, drinkvoorziening bestaande uit koud of voorgemengd water. Incl. drukknop, voor op spatwand, massieve RVS wateruitloop op spatwand geplaatst en leidingen. Looptijd tussen 20-60 sec. Vereiste waterdruk: 2,5 - 6,5 bar.
981030	Reserve onderdeel: wateruitloop Easy voor op spatwand

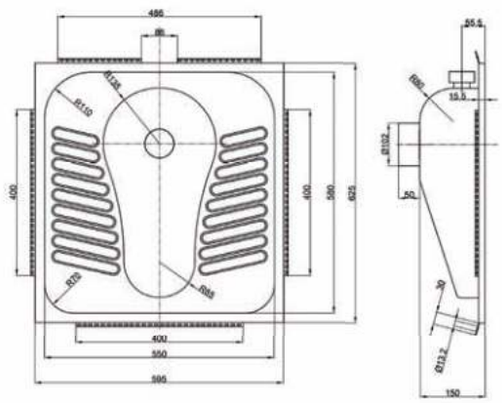

Hurktoilet Easy II

- Hurktoilet, ingeperst gebruikersvlak, aan de 4 zijkanten voorzien van geperforeerde bevestigingsstrips voor inbouw in betonnen vloer, geïntegreerde horizontale watertoevoer. Spoeling in kom d.m.v. sproeikop, excl. spoelsysteem en excl. sifon.
- **Materiaal:**
  RVS, AISI 304, dikte 1,0 mm, afwerking glanzend.
- **Afmetingen:**
  B 595 x D 625 x H 158/200 mm
- **Aansluiting:**
  Aanvoer Ø 55 mm, afvoer Ø 100 mm

Art.	Omschrijving
650506L	Hurktoilet Easy II

Opties

Art.	Omschrijving
650509	Reserve onderdeel: Sproeikop voor hurktoilet Easy II

55546

14293

Aanbevolen spoelsystemen

Art.	Omschrijving
55546*	Presto spoelsysteem voor hurktoiletten incl. batterij, koppelstuk en PVC spoelbuis.
55545*	Presto spoelsysteem voor hurktoiletten netstroom uitvoering, incl. koppelstuk en PVC spoelbuis.
14293*	Mechanisch Presto spoelsysteem 1000 XLE voor hurktoiletten.

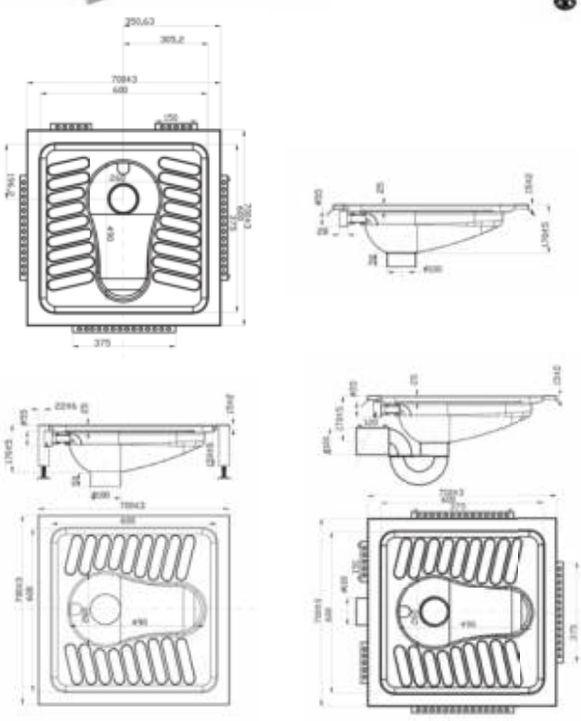

Hurktoilet Creativ

- Hurktoilet, ingeperst gebruikersvlak, aan de 4 zijkanten voorzien van geperforeerde bevestigingsstrips voor inbouw in betonnen vloer, geïntegreerde horizontale watertoevoer. Spoeling in kom d.m.v. sproeikop, excl. spoelsysteem. Met of zonder sifon.
- **Materiaal:**
  RVS, AISI 304, dikte 1,0 mm, afwerking glanzend.
- **Afmetingen:**
  B 700 x D 700 x H 170/220 mm
- **Aansluiting:**
  Aanvoer Ø 55 mm, afvoer Ø 100 mm

Art.	Omschrijving
650510	Hurktoilet Creativ zonder pootjes zonder sifon
650511	Hurktoilet Creativ op pootjes zonder sifon
650512	Hurktoilet Creativ zonder pootjes met aangelaste RVS sifon

55546

14293

Aanbevolen spoelsystemen

Art.	Omschrijving
55546*	Presto spoelsysteem voor hurktoiletten incl. batterij, koppelstuk en PVC spoelbuis.
55545*	Presto spoelsysteem voor hurktoiletten netstroom uitvoering, incl. koppelstuk en PVC spoelbuis.
14293*	Mechanisch Presto spoelsysteem 1000 XLE voor hurktoiletten.

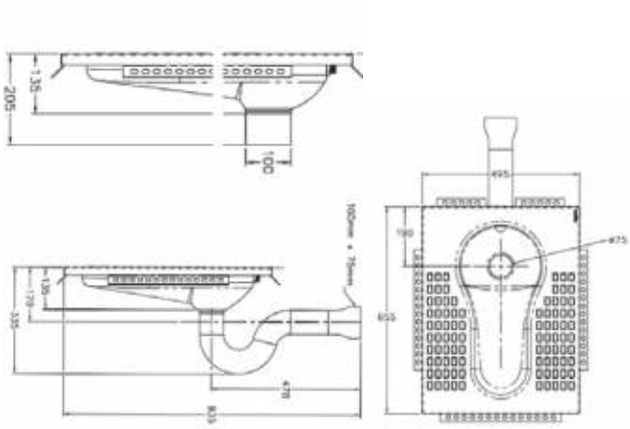

Hurktoilet Easy I

- Hurktoilet, ingeperst gebruikersvlak, met of zonder aangelaste sifon, aan de 4 zijkanten voorzien van geperforeerde bevestigingsstrips voor inbouw in betonnen vloer, geïntegreerde horizontale watertoevoer. Spoeling in kom d.m.v. sproeikop, excl. spoelsysteem.
- **Materiaal:**
  RVS, AISI 304, dikte 1,6 mm, afwerking geborsteld.
- **Afmetingen:**
  B 495 x D 655 x H 135/205 mm
  Hoogte incl. sifon: 335 mm
- **Aansluiting:**
  Aanvoer Ø 55 mm, afvoer Ø 100 mm

Art.	Omschrijving
650505A	Hurktoilet Easy I zonder sifon
650508	Hurktoilet Easy I met aangelaste RVS sifon

55546

14293

Aanbevolen spoelsystemen

Art.	Omschrijving
55546*	Presto spoelsysteem voor hurktoiletten incl. batterij, koppelstuk en PVC spoelbuis.
55545*	Presto spoelsysteem voor hurktoiletten netstroom uitvoering, incl. koppelstuk en PVC spoelbuis.
14293*	Mechanisch Presto spoelsysteem 1000 XLE voor hurktoiletten.

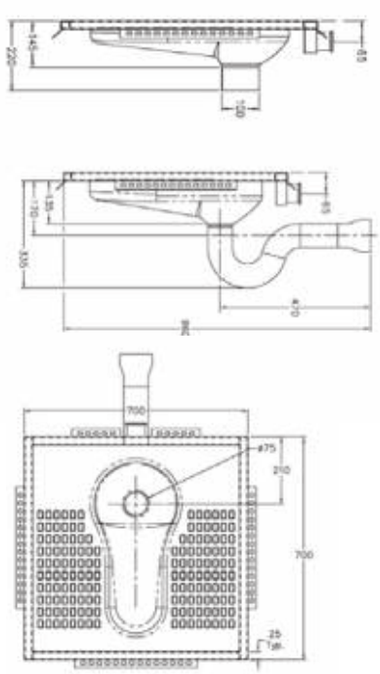

Hurktoilet Lagoon

- Hurktoilet, ingeperst gebruikersvlak, met of zonder aangelaste sifon, aan de 4 zijkanten voorzien van geperforeerde bevestigingsstrips voor inbouw in betonnen vloer, met rondom opstaande boord, geïntegreerde horizontale watertoevoer. Spoeling langs rand, 4 zijden over het gehele oppervlak, excl. spoelsysteem.
- **Materiaal:**
  RVS, AISI 304, dikte 1,6 mm, afwerking geborsteld.
- **Afmetingen:**
  B 700 x D 700 x H 135/335 mm
- **Aansluiting:**
  Aanvoer Ø 55 mm, afvoer Ø 100 mm

Art.	Omschrijving
650515	Hurktoilet Lagoon zonder sifon
650507	Hurktoilet Lagoon met aangelaste RVS sifon

55546

14293

Aanbevolen spoelsystemen

Art.	Omschrijving
55546*	Presto spoelsysteem voor hurktoiletten incl. batterij, koppelstuk en PVC spoelbuis.
55545*	Presto spoelsysteem voor hurktoiletten netstroom uitvoering, incl. koppelstuk en PVC spoelbuis.
14293*	Mechanisch Presto spoelsysteem 1000 XLE voor hurktoiletten.

Futura Flush - Spoeling op basis van temperatuur.

De hangende urinoirs en urinoirgoten van LOGGERE worden ook aangeboden met een thermoflush-systeem genaamd "Futura Flush". Dit is een systeem waarbij de spoeling van het urinoir geregeld wordt door een warmte sensor. Volgende eigenschappen maken van dit systeem een must:

- Het systeem is onzichtbaar, esthetisch, discreet en tegelijkertijd vandalismebestendig;
- Installatie van het systeem is snel en probleemloos;
- Het onderhoud is eenvoudig en snel;
- De sensor wordt geplaatst tegen de onderkant van het urinoir;
- Alle onderdelen zijn verwerkt in het urinoir.
- Bij urinoirgoten wordt deze achter de sifonkap geplaatst;
- Zowel geschikt voor transformator als voor batterij.

Futura Flush bij hangende urinoirs:
Alle onderdelen zijn verwerkt in het urinoir.

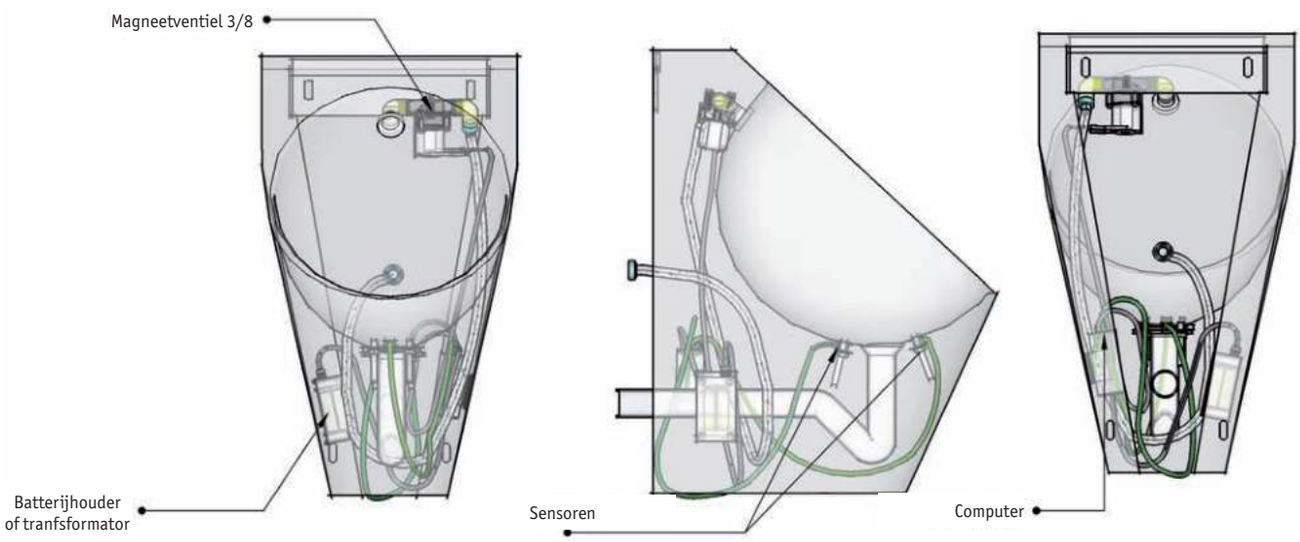

Futura Flush bij urinoirgoten:
Al de onderdelen zijn verwerkt in de sifonkap.

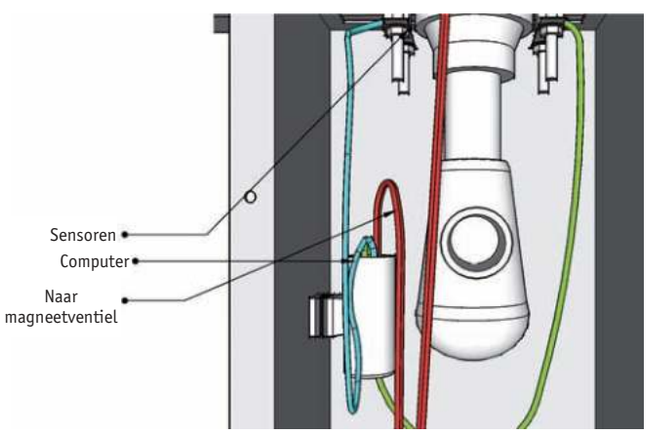

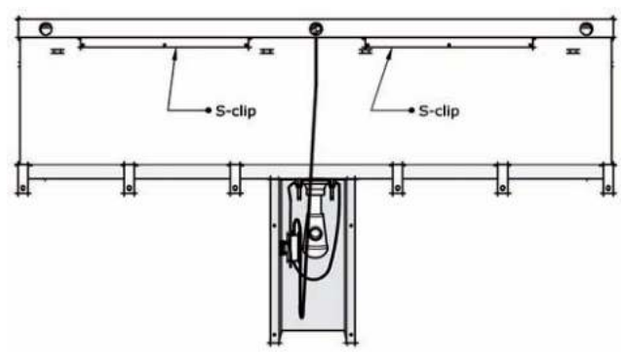

Zonder * zijn voorraadproducten - *levertijd 4-6 weken - **levertijd op aanvraag
Brutoprijzen, excl. BTW - Franco vanaf € 500 - Projecten op aanvraag

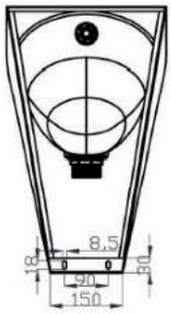

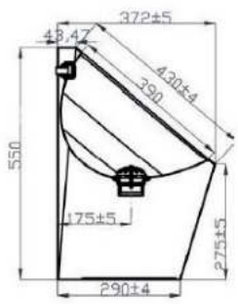

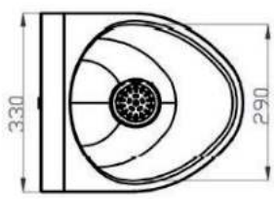

Urinoir Creativ

- Wandurinoir, bevestiging vanuit de sanitaire ruimte, met achterinlaat ½" met afvoerplug 1¼" met bolvormig RVS gaatjesrooster, sproeikop verchroomd messing, incl. sifon Ø 32mm. Eenvoudige montage met bijgeleverde s-clip en bevestigingsmateriaal.
- **Materiaal:**
  RVS, AISI 304, dikte 1,2 mm, afwerking geborsteld.
- **Afmetingen:**
  B 330 x D 372 x H 550 mm
- **Aansluiting:**
  Aanvoer ½", afvoer 1½",Ø 32 mm

Conti U28

Conti U3L

650023

52914

Art.	Omschrijving
551510	Urinoir Creativ

Urinoir Creativ met thermisch spoelsysteem Futura Flush

Art.	Omschrijving
551531	Urinoir Creativ met Futura Flush, incl. batterijhouder.
551530	Urinoir Creativ met Futura Flush, incl. transformator

Urinoir Creativ met sensor gestuurd spoelsysteem Conti U28 (batterijhouder of transformator)

Art.	Omschrijving
551532 *	Urinoir Creativ met Conti U28, incl. installatiemodule U3L

Overige opties

Art.	Omschrijving
650023*	Inbouwframe Easy Plus voor urinoirs
52914*	Presto spoelsysteem voor groep urinoirs

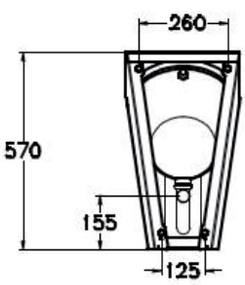

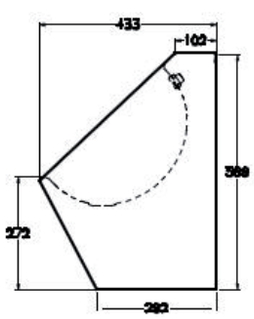

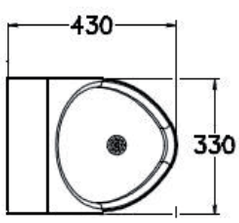

Urinoir Robusto

- Wandurinoir met gesloten bodem, onzichtbare bevestiging vanuit technische ruimte, bevestiging d.m.v. 4 draadeinden door de muur, met achterinlaat ½" met afvoerplug 1¼" met bolvormig RVS gaatjesrooster, sproeikop verchroomd messing, met gesloten bodem.
- **Materiaal:**
  RVS, AISI 304, dikte 1,6 mm, afwerking geborsteld.
- **Afmetingen:**
  B 330 x D 433 x H 570 mm
- **Aansluiting:**
  Aanvoer ½", afvoer Ø 32 mm

Art.	Omschrijving
551522	Urinoir Robusto

Urinoir Robusto met thermisch spoelsysteem Futura Flush

Art.	Omschrijving
551534	Urinoir Robusto met Futura Flush, incl. batterijhouder.
551535	Urinoir Robusto met Futura Flush, incl. transformator

Presto spoelsysteem voor groep van urinoirs

52914

31880

Art.	Omschrijving
52914*	Presto spoelsysteem voor groep urinoirs
31880*	Presto urinoir spoelsysteem voor installatie in de technische ruimte. Drukker wordt op de muur boven of naast het urinoir geplaatst. Geschikt voor muren met een dikte van 15 tot 200 mm.

Waterloos urinoir Easy

- Waterloos wandurinoir, bevestiging vanuit sanitaire ruimte, onderkant open. Verchroomd messing geleverd incl. afvoerplug en geurafsluiting d.m.v. rubber membraan, watertoevoer en sifon zijn overbodig.
- **Materiaal:**
  RVS, AISI 304, dikte 1,6 mm, afwerking geborsteld.
- **Afmetingen:**
  B 345 x D 361 x H 569 mm

Art.	Omschrijving
551511**	Waterloos urinoir Easy

Opties

Art.	Omschrijving
970009	Reserve onderdeel: Rubber membraan
420901	Afvoerplug voor rubberen membraan (messing verchroomd)

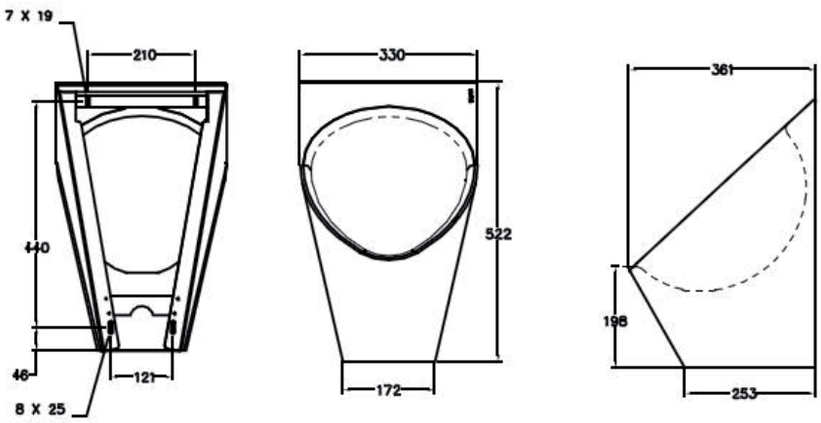

Urinoir Urban

- Wandurinoir URBAN, monoblock, onderkant open. Met ingeperst gaatjesrooster, incl. RVS sproeikop (geborsteld) en sifon. Bevestiging vanuit de sanitaire ruimte.
- **Materiaal:**
  RVS, AISI 304, dikte 1,2 mm, afwerking geborsteld.
- **Afmetingen:**
  B 300 x D 281 x H 420 mm
- **Aansluiting:**
  Aanvoer gevlochten RVS slang ½", afvoer 1½"

Art.	Omschrijving
551570	Urinoir Urban
551541	Urinoir Urban met Futura Flush, incl. batterijhouder
551540	Urinoir Urban met Futura Flush, incl. transformator

650023

Opties

Art.	Omschrijving
650023	Muurinbouwframe voor urinoirs

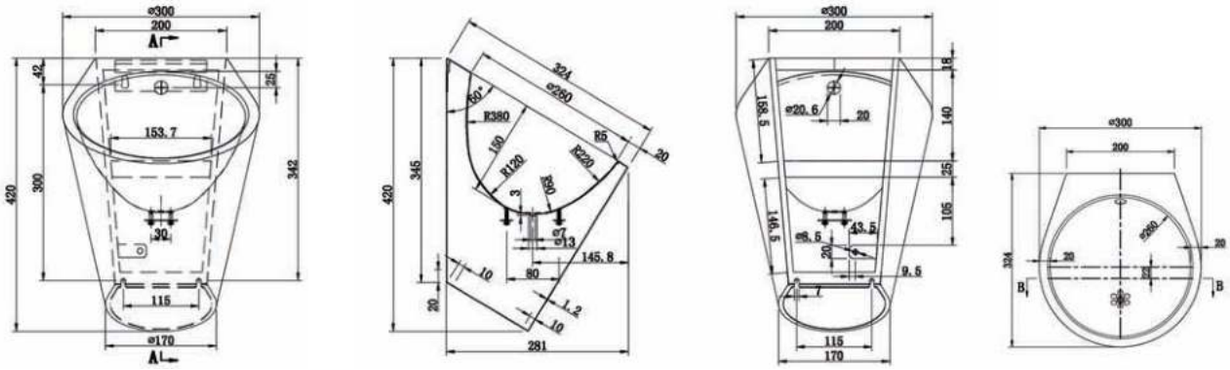

Zonder * zijn voorraadproducten - *levertijd 4-6 weken - **levertijd op aanvraag
Brutoprijzen, excl. BTW - Franco vanaf € 500 - Projecten op aanvraag

Urinoirgoten, maatwerk - Discotheek Noxx , Antwerpen

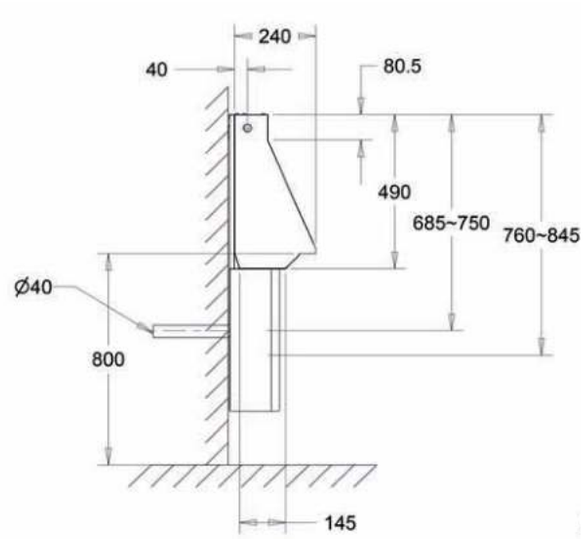

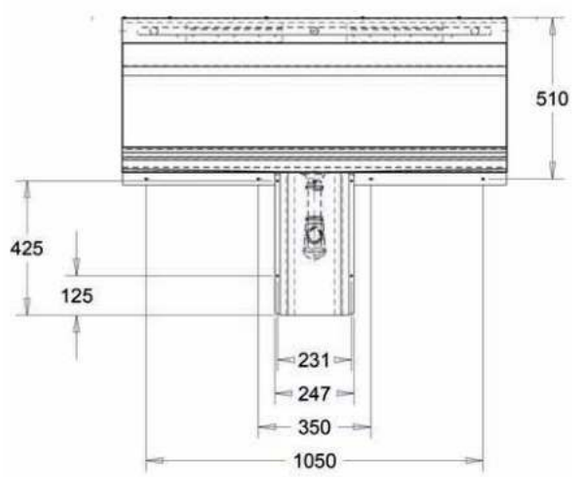

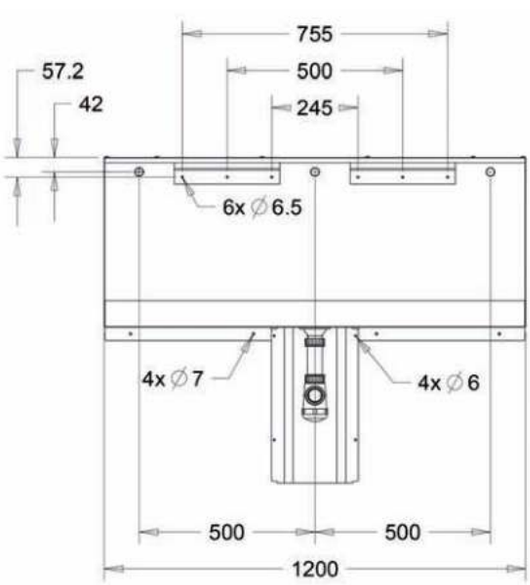

Urinoirgoot Easy

- Wandurinoirgoot, montage met strips en veiligheidsschroeven, incl. spoelbuis verborgen in spoelbuiscompartiment, spoeling langs achterwand, incl. afvoerrooster, sifon en RVS sifonkap.
- **Materiaal:**
  RVS, AISI 304, dikte 1,2 mm, afwerking geborsteld.
- **Afmetingen:**
  D 240 x H 490 mm.
  Voor lengtes urinoirgoot zie onderstaande tabel.
  Maatwerk mogelijk.**
- **Aansluiting:**
  Aanvoer ½" van boven (links, centraal en rechts) of van zijkant (links en rechts) of van achter (links, centraal en rechts).
  Afvoer 1½", Ø 40 mm

Art.	Omschrijving
556120B	Urinoirgoot Easy: 1200mm 2 personen
556140B	Urinoirgoot Easy: 1400mm 2 à 3 personen
556180B	Urinoirgoot Easy: 1800mm 3 personen
556210B	Urinoirgoot Easy: 2100mm 3 à 4 personen
556240B	Urinoirgoot Easy: 2400mm 4 à 5 personen

Urinoirgoot Easy met sensor gestuurd spoelsysteem Conti U28 (batterijhouder of transformator)

Art.	Omschrijving
555120*	Urinoirgoot Easy: 1200mm - Conti U28, incl. installatiemodule U3L 2 personen
555140*	Urinoirgoot Easy: 1400mm - Conti U28, incl. installatiemodule U3L 2 à 3 personen
555180*	Urinoirgoot Easy: 1800mm - Conti U28, incl. installatiemodule U3L 3 personen
555210*	Urinoirgoot Easy: 2100mm - Conti U28, incl. installatiemodule U3L 3 à 4 personen
555240*	Urinoirgoot Easy: 2400mm - Conti U28, incl. installatiemodule U3L 4 à 5 personen

Conti U28

Conti U3L

Presto spoelsysteem voor groep van urinoirs of urinoirgoten

Art.	Omschrijving
52914*	Presto spoelsysteem voor urinoirgoten

52914

Presto plafond detectiesysteem voor urinoirspoeling

Art.	Omschrijving
52453*	Presto plafond urinoirspoeling detectiesysteem. Kleine zone (1 persoon)
52454*	Presto plafond urinoirspoeling detectiesysteem. Grote zone (2 tot en met 6 personen)

52453/52454

Zonder * zijn voorraadproducten - *levertijd 4-6 weken - **levertijd op aanvraag
Brutoprijzen, excl. BTW - Franco vanaf € 500 - Projecten op aanvraag

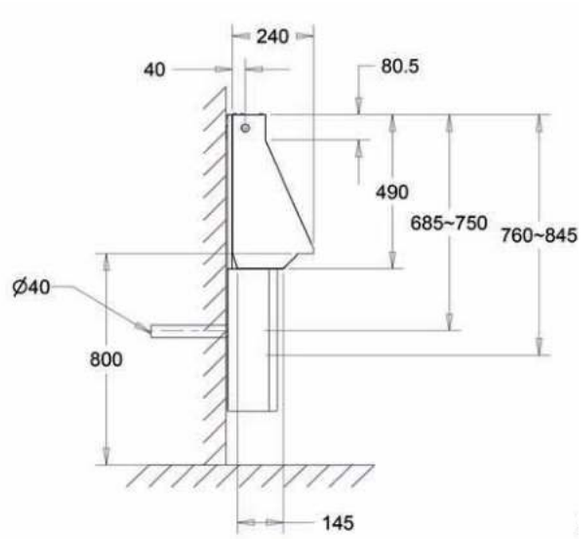

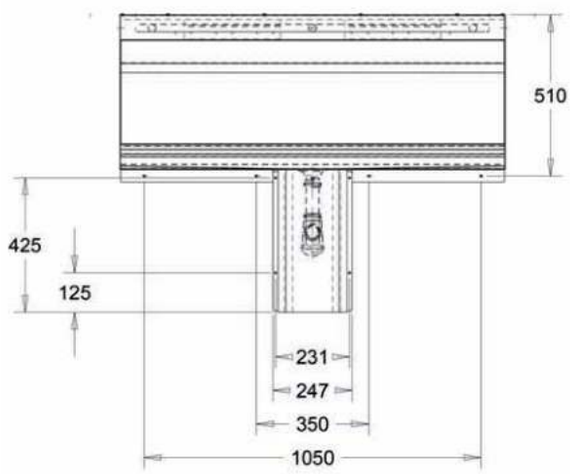

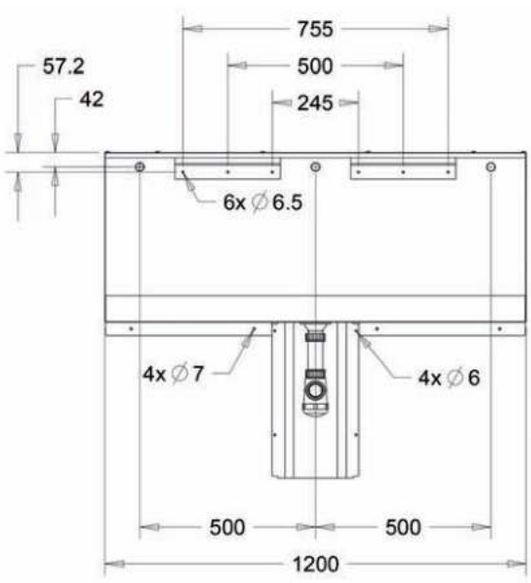

Urinoirgoot Easy - Futura Flush

- Wandurinoirgoot met thermo-flushsysteem, montage met strips en veiligheidsschroeven, incl. spoelbuis verborgen in spoelbuiscompartiment, spoeling langs achterwand, incl. afvoerrooster, sifon en RVS sifonkap.
- **Materiaal:**
  RVS, AISI 304, dikte 1,2 mm, afwerking geborsteld.
- **Afmetingen:**
  D 240 x H 490 mm.
  Voor lengtes urinoirgoot zie onderstaande tabel.
- **Aansluiting:**
  Aanvoer ½" (Achter de sifonkap)
  Afvoer 1½", Ø 40 mm

Urinoirgoot Easy Futura Flush inclusief transformator

Art.	Omschrijving
559120	Urinoirgoot Easy met Futura Flush incl. transformator - 1200mm 2 personen
559140	Urinoirgoot Easy met Futura Flush incl. transformator - 1400mm 2 à 3 personen
559180	Urinoirgoot Easy met Futura Flush incl. transformator - 1800mm 3 personen
559210**	Urinoirgoot Easy met Futura Flush incl. transformator - 2100mm 3 à 4 personen
559240**	Urinoirgoot Easy met Futura Flush incl. transformator - 2400mm 4 à 5 personen

Urinoirgoot Easy Futura Flush op batterij

Art.	Omschrijving
559121	Urinoirgoot Easy met Futura Flush incl. batterij - 1200mm 2 personen
559141	Urinoirgoot Easy met Futura Flush incl. batterij - 1400mm 2 à 3 personen
559181	Urinoirgoot Easy met Futura Flush incl. batterij - 1800mm 3 personen
559211	Urinoirgoot Easy met Futura Flush incl. batterij - 2100mm 3 à 4 personen
559241	Urinoirgoot Easy met Futura Flush incl. batterij - 2400mm 4 à 5 personen

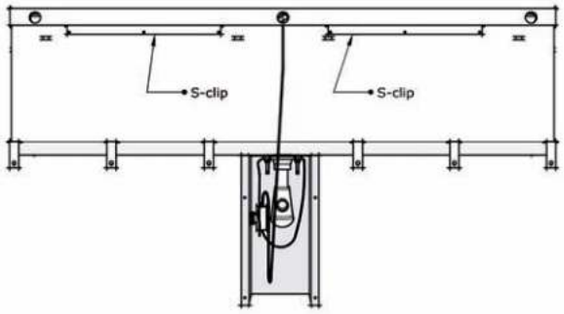

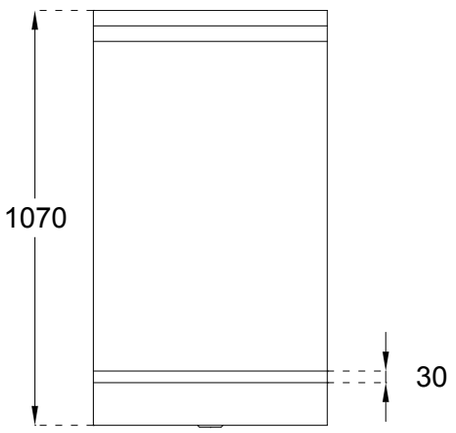

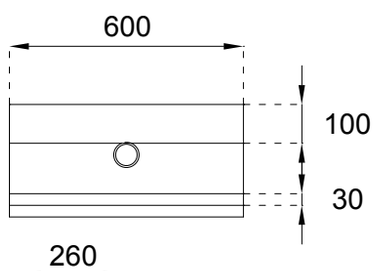

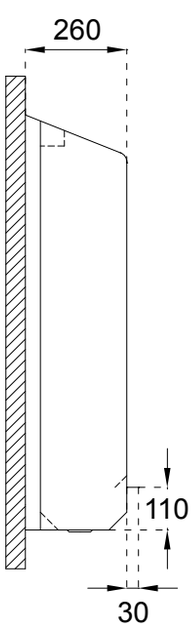

Staand urinoirgoot Viktoria-S

- Staand urinoirgoot geplaatst op de grond, zijwand enkelwandig, hygiënische monoblok constructie, zijkanten afgewerkt voor vrijstaande opstelling, geleverd met verborgen spoelleidingen, incl. bolvormige afvoerplug 2".
- **Materiaal:**
  RVS, AISI 304, dikte 1,2 mm, afwerking geborsteld.
- **Afmetingen:**
  D 285 x H 1070 mm.
  Verkrijgbaar in 4 standaard lengtes, zie onderstaande tabel.
  Maatwerk ook mogelijk.**
- **Aansluiting:**
  Aanvoer Ø 22mm (centraal achterin), Afvoer (aan de rechterkant)
  Op verzoek ook links of in het midden mogelijk.

Art.	Omschrijving
531060*	Urinoirgoot Viktoria-S - 600mm 1 persoon
531120*	Urinoirgoot Viktoria-S - 1200mm 2 personen
531180*	Urinoirgoot Viktoria-S - 1800mm 3 personen
531240*	Urinoirgoot Viktoria-S - 2400mm 4 à 5 personen

Urinoirgoot Viktoria-S met sensor gestuurd spoelsysteem Conti U28 (batterijhouder of transformator)

Art.	Omschrijving
531061*	Urinoirgoot Viktoria: 600mm Conti U28, incl. installatiemodule U3L 1 persoon
531121*	Urinoirgoot Viktoria: 1200mm Conti U28, incl. installatiemodule U3L 2 personen
531181*	Urinoirgoot Viktoria: 1800mm Conti U28, incl. installatiemodule U3L 3 personen
531241*	Urinoirgoot Viktoria: 2400mm Conti U28, incl. installatiemodule U3L 4 à 5 personen

Conti U28

Conti U3L

Presto spoelsysteem voor groep van urinoirs of urinoirgoten

Art.	Omschrijving
52914*	Presto spoelsysteem voor urinoirgoten

52914

Presto plafond detectiesysteem voor urinoirspoeling

Art.	Omschrijving
52453*	Presto plafond urinoirspoeling detectiesysteem. Kleine zone (1 persoon)
52454*	Presto plafond urinoirspoeling detectiesysteem. Grote zone (2 tot en met 6 personen)

52453/52454

Zonder * zijn voorraadproducten - *levertijd 4-6 weken - **levertijd op aanvraag
Brutoprijzen, excl. BTW - Franco vanaf € 500 - Projecten op aanvraag

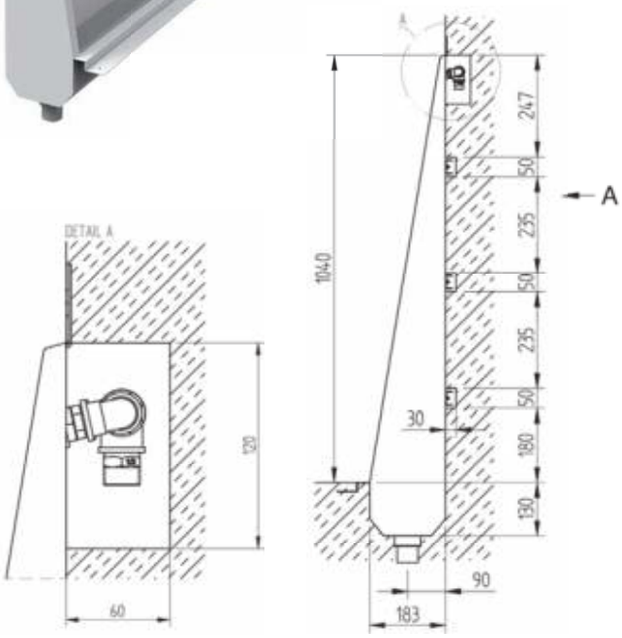

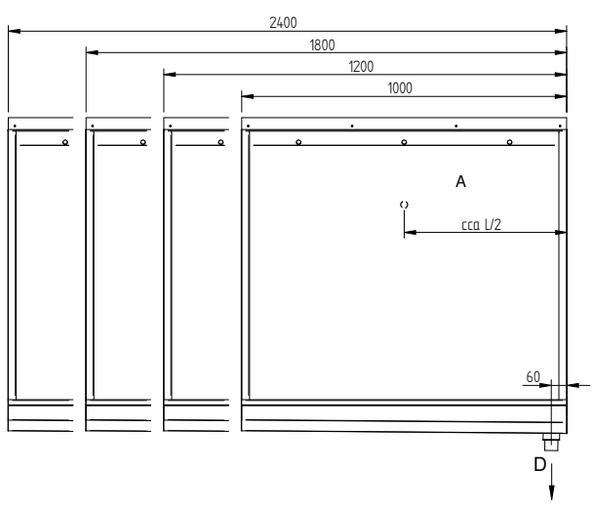

Staand urinoirgoot Viktoria-A

- Staand urinoir geplaatst op de grond, vandaalbestendig design, hygiënische monoblok constructie, zijkanten omgezet, afgewerkt, geleverd met verborgen spoelbuis, incl. bolvormige afvoerplug 2". Met verschillende spoelsystemen te combineren. Goot moet in vloer verzonken worden.
- **Materiaal:**
  RVS AISI 304, dikte 1,2 mm, afwerking geborsteld.
- **Afmetingen:**
  D 133 x H 1040
  Verkrijgbaar in 4 standaard lengtes, zie onderstaande tabel.
  Andere maten op aanvraag.**
- **Aansluiting:**
  Watertoevoer centraal van achteren in het midden, aansluiting Ø22mm, Op aanvraag kan watertoevoer ook verticaal van boven (zichtbaar).
  Waterafvoer standaard in het midden, op aanvraag kan waterafvoer ook op andere locaties.

Art.	Omschrijving
532100*	Urinoirgoot Viktoria-A - 1000 mm
532120*	Urinoirgoot Viktoria-A - 1200 mm
532180*	Urinoirgoot Viktoria-A - 1800 mm
532240*	Urinoirgoot Viktoria-A - 2400 mm

Urinoirgoot Viktoria-S met sensor gestuurd spoelsysteem Conti U28 (batterijhouder of transformator)

Art.	Omschrijving
532101*	Urinoirgoot Viktoria-A: 1000 mm Conti U28, incl. installatiemodule U3L 2 personen
532121*	Urinoirgoot Viktoria-A: 1200 mm Conti U28, incl. installatiemodule U3L 2 personen
532181*	Urinoirgoot Viktoria-A: 1800 mm Conti U28, incl. installatiemodule U3L 3 personen
532241*	Urinoirgoot Viktoria-A: 2400 mm Conti U28, incl. installatiemodule U3L 4 à 5 personen

Conti U28

Conti U3L

Presto spoelsysteem voor groep van urinoirs of urinoirgoten

Art.	Omschrijving
52914*	Presto spoelsysteem voor urinoirgoten

52914

Presto plafond detectiesysteem voor urinoirspoeling

Art.	Omschrijving
52453*	Presto plafond urinoirspoeling detectiesysteem. Kleine zone (1 persoon)
52454*	Presto plafond urinoirspoeling detectiesysteem. Grote zone (2 tot en met 6 personen)

52453/52454

Elektronische urinoirspoeler Conti U18 & U28

- Elektronisch geregelde urinoirspoeler door middel van dubbele infraroodsensoren. Betrouwbaar magneetventiel. Dynamische sensor past voortdurend het optimale bereik aan. Eenvoudige reiniging, spoeltijd en sensorgevoeligheid programmeerbaar. 24- of 48-uurs hygiënische spoeling en voorspoeling activeerbaar met Touch.
  Installatiemodule Conti U3L standaard meegeleverd.
- **Materiaal:**
  Afdekplaat van chroom
- **Aansluiting:**
  Aanvoer ½", afvoer 1 ½"

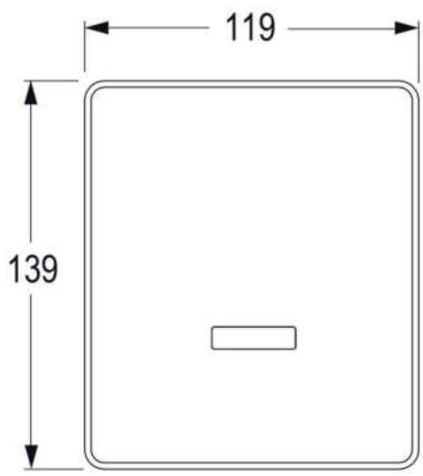

Conti U18 met glazen paneel (B 119 x D 8 x H 139 mm) in zwart of witte kleur.

Art.	Omschrijving
26000071*	Elek. urinoirspoeler Conti U18, zwart incl. batterij en instal. module
26001071*	Elek. urinoirspoeler Conti U18, zwart incl. transformator en instal. module
26001671*	Elek. urinoirspoeler Conti U18, zwart d.m.v. centrale stroomvoorziening Inclusief installatie module
26000031*	Elek. urinoirspoeler Conti U18, wit incl. batterij en instal. module
26001031*	Elek. urinoirspoeler Conti U18, wit incl. transformator en instal. module
26001631*	Elek. urinoirspoeler Conti U18,wit d.m.v. centrale stroomvoorziening Inclusief installatie module

Conti U28 met RVS paneel (B 119 x D 6 x H 139 mm)

Art.	Omschrijving
20100001*	Elek. urinoirspoeler Conti U28, RVS incl. batterij en instal. module
20101001*	Elek. urinoirspoeler Conti U28, RVS incl. transformator en instal. module
20101601*	Elek. urinoirspoeler Conti U28, RVS d.m.v. centrale stroomvoorziening Inclusief installatie module

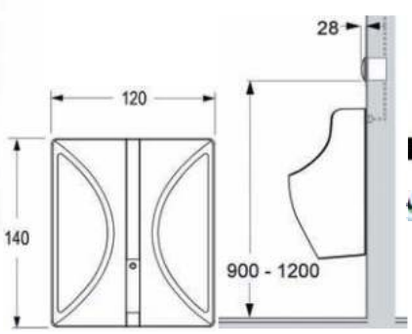

Elektronische urinoirspoeler Conti U10

- Elektronisch geregelde urinoirspoeler door middel van infraroodsensor. Betrouwbaar magneetventiel. Dynamische sensor past voortdurend het optimale bereik aan. Eenvoudige reiniging, spoeltijd en sensorgevoeligheid programmatie van 24- of 48-uurs hygiënische spoeling en voorspoeling. Regelbaar met afstandsbediening "Click". Magneetventiel en filter verborgen in installatiedoos. Installatiemodule Conti U3L standaard meegeleverd.
- **Materiaal:**
  Frontpaneel van metaal
- **Afmetingen:**
  B 120 x D 28 x H 140 mm
- **Aansluiting:**
  Aanvoer ½", afvoer 1 ½"

Art.	Omschrijving
22000043*	Elek. urinoirspoeler Conti U10, wit & chroom incl. batterij Inclusief installatie module
22001043*	Elek. urinoirspoeler Conti U10, wit & chroom incl. transformator Inclusief installatie module
22001643*	Elek. urinoirspoeler Conti U10, wit & chroom centr. stroomvoorziening Inclusief installatie module

Art.	Omschrijving
22000033*	Elek. urinoirspoeler Conti U10, wit incl. batterij Inclusief installatie module
22001033*	Elek. urinoirspoeler Conti U10, wit incl. transformator Inclusief installatie module
22001633*	Elek. urinoirspoeler Conti U10, wit d.m.v. centrale stroomvoorziening Inclusief installatie module
22000813*	Elek. urinoirspoeler Conti U10, wit d.m.v. zonne-energie Inclusief installatie module

Zonder * zijn voorraadproducten - *levertijd 4-6 weken - **levertijd op aanvraag
Brutoprijzen, excl. BTW - Franco vanaf € 500 - Projecten op aanvraag

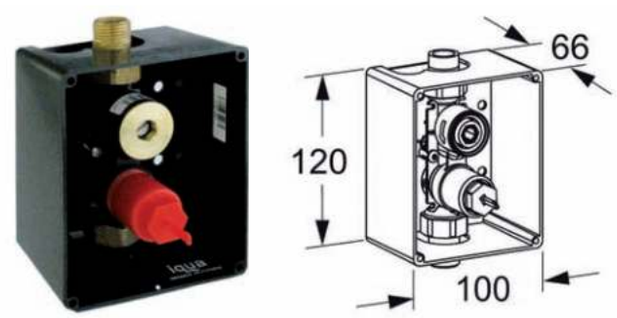

Installatiemodule Conti U3L

- Installatiemodule voor verborgen installatie. Te gebruiken bij Conti U18, U28 en U10 urinoirspoelingen. Ventielhuis met afsluiter, beschermkap en doorspoelconnector.
  Standaard meegeleverd bij Conti U18, U28 en U10
- **Afmetingen:**
  B 100 x D 66 x H 120 mm

Art.	Omschrijving
22002200*	Installatiemodule voor U18, U28 & U10

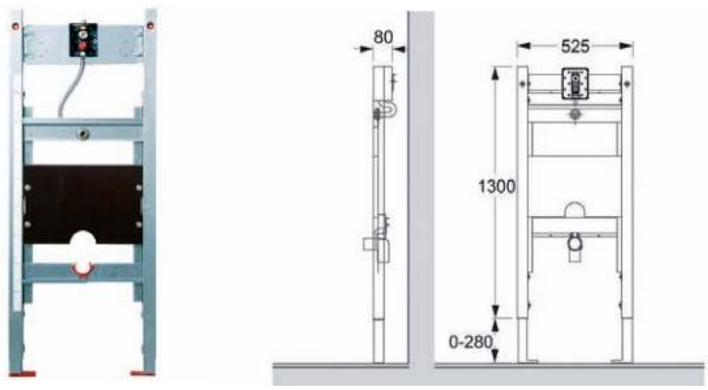

Montageframe Conti U2L

- Montageframe voor verborgen installatie. Te gebruiken bij Conti U18, U28 en U10 urinoirspoelingen. Voor installatie in een scheidingswand of kan worden gebruikt als een enkel element in een installatie voor de muur. Gegalvaniseerd, zelfdragend en akoestisch ontkoppeld frame van constructiestaal.
  Verstelbare urinoirbevestiging en instelbare afvoer.
  Inclusief installatiemodule Conti U3L.
- **Afmetingen:**
  B 525 x D 80 x H 1300/1580 mm

Art.	Omschrijving
22002500*	Montageframe voor U18, U28 & U10

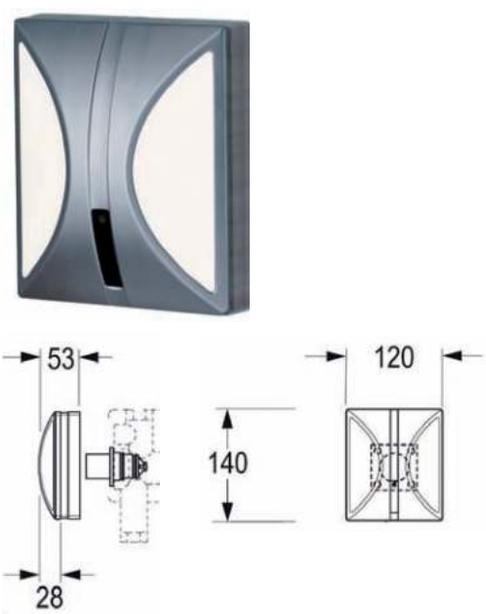

Elektronische urinoirspoeling Conti U55 voor het achteraf inbouwen

- Elektronische urinoirspoeling voor het achteraf ombouwen van handbediende spoelkraan. Stevige kraan, infraroodsensor met automatische instelfunctie, dynamische sensor die voorturend het optimale bereik aanpast. Levensduur batterij bij de solar-energieversie tot 10 jaar.
  Eenvoudige reiniging, spoeltijd en sensorgevoeligheid regelbaar met Click. 24-uurs hygiënische spoeling en voorspoeling activeerbaar met Click.
- **Afmetingen:**
  B 120 x D 53 x H 140 mm

Art.	Omschrijving
22020043*	Urinoirspoeling voor achteraf inbouwen Conti U55 mat chroom / wit incl. batterij
22020813*	Urinoirspoeling voor achteraf inbouwen Conti U55 chroom / wit d.m.v. solar-energie

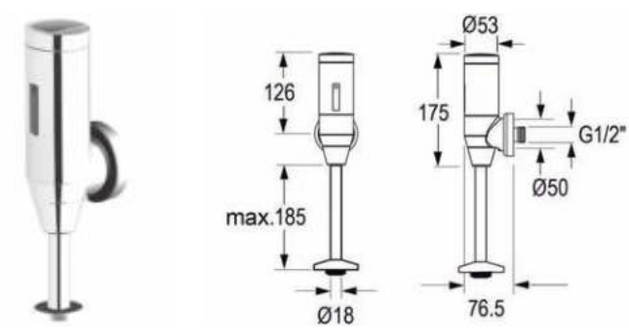

Elektronische urinoirspoeling Conti U60 voor opbouw

- Elektronische urinoirspoeling voor zichtbare installatie zonder elektriciteitskabels. Digitale micro-elektronica met processor (waterdicht), dynamische sensor die voortdurend het optimale bereik aanpast, betrouwbare magneetventiel. Eenvoudige reiniging, spoeltijd en sensorgevoeligheid, 24-uurs hygiënische spoeling en voorspoeling activeerbaar met Click.
- **Materiaal:**
  Messing verchroomd
- **Afmetingen:**
  Ø 53 mm, Diepte: 76,5 mm

Art.	Omschrijving
22010011*	Urinoirspoeling voor opbouw Conti U60 incl. batterij
22010811*	Urinoirspoeling voor opbouw Conti U60 d.m.v. solar-energie

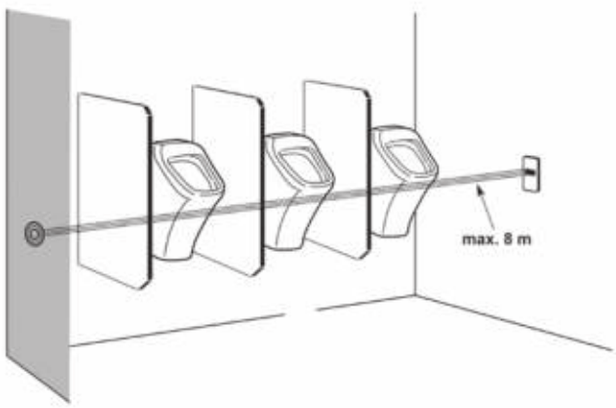

Presto elektronisch spoelsysteem voor groep van urinoirs

- Automatisch detectiesysteem door verbreking van een infraroodstraal. Systeem wordt tegen de muren links en rechts voor de groep met urinoirs geplaatst.
  Automatische sluiting en looptijd van de spoeling is configureerbaar. Het debiet is instelbaar via de stopkraan.
  Het spoelsysteem start automatisch. Start van het spoelsysteem is instelbaar van 1 tot 10 seconden na vertrek van de gebruiker.
  Voordeel van dit systeem is dat er minder moet worden ingebouwd in de sanitaire toestellen en/of muur
- **Voeding:**
  Beveiligde transformator 230 V AC / 12 V DC 10 VA – IP65
- **Aansluiting:**
  Aanvoer ½"

Art.	Omschrijving
52914*	Presto spoelsysteem voor groep van urinoirs

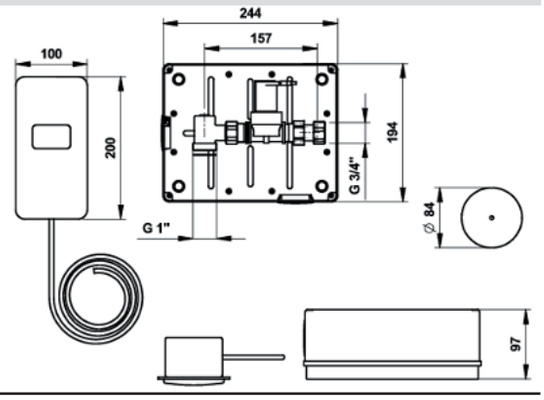

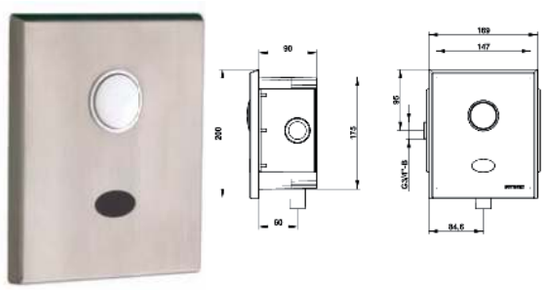

Elektronisch spoelsysteem Presto voor hurk-toiletten

- Elektronische spoelkraan van Presto voor muurinbouw.
  Incl. koppelstuk en koppelbare PVC spoelbuis (in 4 delen).
  Verkrijgbaar in batterij uitvoering (Lithium 6V CRP2) of netstroom uitvoering. (Netvoeding 230V AC/7VDC - IP65 excl. transformator)
- **Aansluiting:**
  Aanvoer ½"

Art.	Omschrijving
55546*	Presto spoelsysteem voor hurk-toiletten. Batterij uitvoering
55545*	Presto spoelsysteem voor hurk-toiletten. Netstroom uitvoering

Mechanisch spoelsysteem Presto 1000XLE voor hurk-toiletten

- Bestaande uit muurinbouwdoos met geborstelde vandaalbestendige RVS afdekplaat met geïntegreerde drukknop, spoelbuis Ø 28mm en verbindingsstuk.

  Gebruiksvriendelijke en gemakkelijke installatie, stabiel debiet van 1 l/s bij 1 tot 4 bar waterdruk, Spoelvolume instelbaar van 6 à 9 liter (af fabriek 6l), efficiente directe spoeling doordat de spoeldruk een direct gevolg is van de druk in de waterleiding. Inclusief het Presto anti-blokkkeerSysteem S®

Art.	Omschrijving
14293*	Presto spoelsysteem 1000XLE voor hurk-toiletten

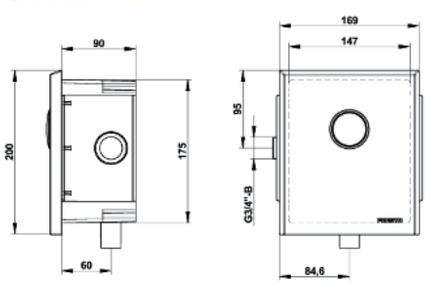

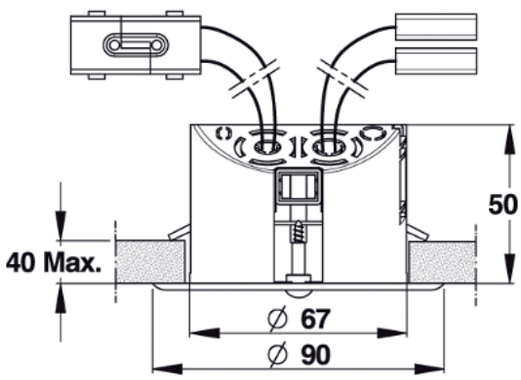

Presto plafond detectiesysteem voor urinoirspoeling

- Automatisch detectiesysteem door verbreking van een infraroodstraal. Systeem wordt in het (valse) plafond geplaatst in sanitaire ruimte. Geschikt voor 1 tot 6 urinoirs.

  Automatische sluiting en looptijd van de spoeling is configureerbaar. Het debiet is instelbaar via de stopkraan Voorspoelen (uitschakelbaar) zodra gebruiker de detectiezone betreed. (duur van voorspoelen is gelijk aan de helft van de normale spoeltijd). Start van het spoelsysteem wordt automatisch geactiveerd 30s nadat gebruiker de zone heeft verlaten. De vertraging van 30s. wordt elke keer opnieuw geactiveerd zodra er een nieuwe gebruiker de zone betreed en dit echter met maxiale duur van 2 min.
  Waarna de spoeling gedwongen van kracht wordt.

  Dit voor een omgeving van intensief gebruik.
  In het geval een nieuwe gebruiker de zone betreed binnen 20s. na een spoeling, dan wordt het voorspoelen automatisch geannuleerd. Duur van het spoelen is instelbaar van 1 tot 20s. Voordeel van dit systeem is dat er minder moet worden ingebouwd in de sanitaire toestellen en/of muur.

- **Bijgesloten:**
  Beveiligde transformator 230 V AC / 12 V DC 10 VA – IP65
  Maximale plafond hoogte: 5m
  25 l/min (1 pers.) – 104 l/min (2 tot 6 pers.)
- **Aansluiting:**
  G ½" – G ¾" /

Art.	Omschrijving
52453*	Presto plafond urinoirspoeling detectiesysteem. Kleine zone (1 persoon)
52454*	Presto plafond urinoirspoeling detectiesysteem. Grote zone (2 tot en met 6 personen)

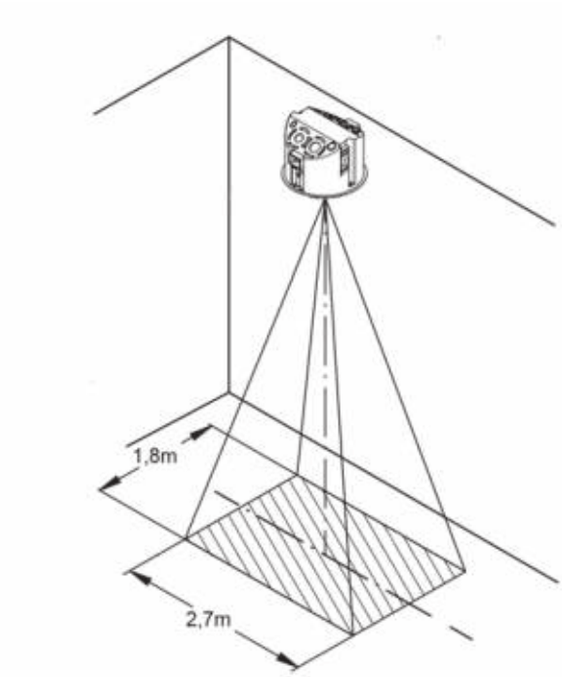

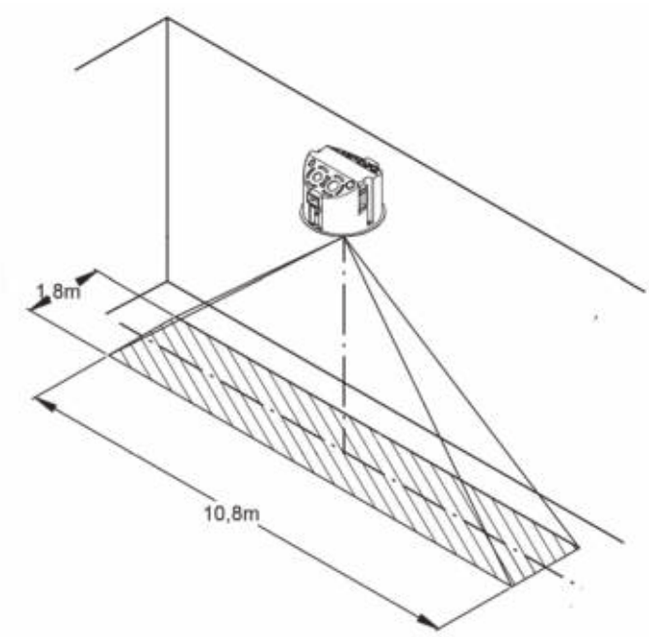

Urinoirschot Millinox Steel

- Mooi gevormd urinoirschot met afgeronde hoeken en naadloze afwerking, met verborgen bevestiging.
- **Materiaal:**
  RVS, AISI 304, dikte 1,25 mm, afwerking geborsteld.
- **Afmetingen:**
  B 80/57 x D 385 x H 1092 mm.

Art.	Omschrijving
820256	Urinoirschot Millinox Steel

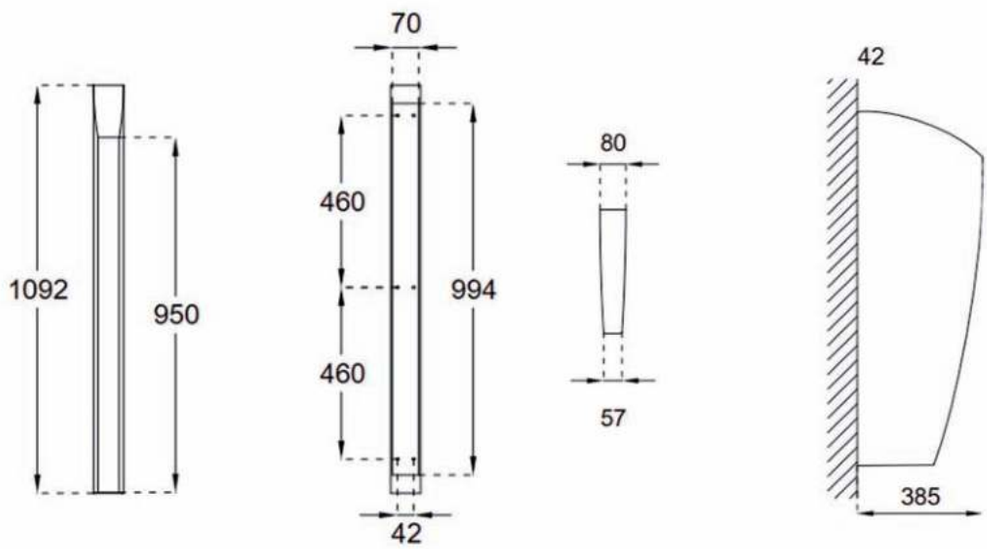

Urinoirschot Creativ

- Robuust Urinoirschot gemonteerd met een dubbel T-profiel en klinknagels voor wandmontage. Incl. bevestigingsmateriaal.
- **Materiaal:**
  Volkern (HPL) 12mm (Enkel verkrijgbaar in het wit)
  Aluminium T-profiel (naturel geannodiseerd)
- **Afmetingen:**
  B 12 x D 385 x H 900 mm.

Art.	Omschrijving
820704	Urinoirschot Creativ

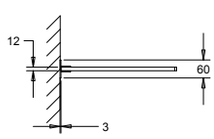

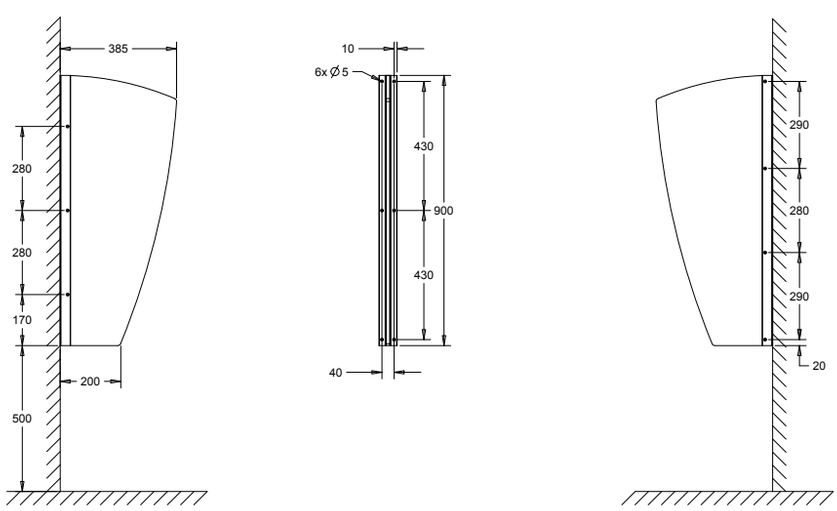

Zonder * zijn voorraadproducten - *levertijd 4-6 weken - **levertijd op aanvraag
Brutoprijzen, excl. BTW - Franco vanaf € 500 - Projecten op aanvraag

Drinkfontein Flow I met sensor gestuurde wateruitloop (bubbler) en bidonvuller

Drinkfonteinen

LOGGERE heeft een ruim assortiment drinkfonteinen samengesteld.
Van hangende of vrijstaande modellen tot drinkfonteinen met koeling. Alle producten zijn vervaardigd uit RVS. De hoge kwaliteit maakt deze producten geschikt voor vliegvelden, trein- of busstations, onderwijsinstellingen, campings, sportverenigingen, etc.

We leggen graag aan u uit hoe ons assortiment wordt ingedeeld:

- **Hangende drinkfonteinen:**
  De hangende drinkfonteinen van LOGGERE zijn wandmodellen met een ronde kom.
  Het bevestigingsmateriaal zelf wordt niet meegeleverd.
- **Staande drinkfonteinen:**
  We bieden twee staande drinkfonteinen aan. Een staand model waarbij de aan- en afvoer via de muur gaat en een volledig vrijstaand model waarbij dit via de vloer gaat.
- **Drinkfonteinen met koeling:**
  De drinkfonteinen met het koelsysteem bieden de gebruiker fris water aan met een temperatuur van ongeveer 10°C.
- **Anti-suïcidale drinkfonteinen:**
  De drinkfonteinen zijn vandaalbestendig en hebben afgeronde hoeken.

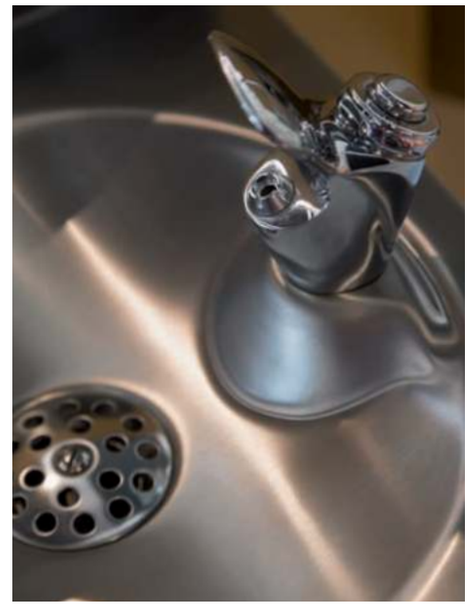

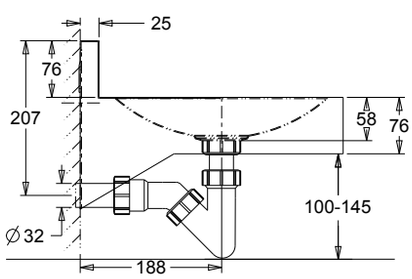

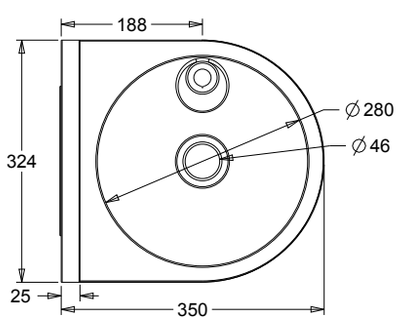

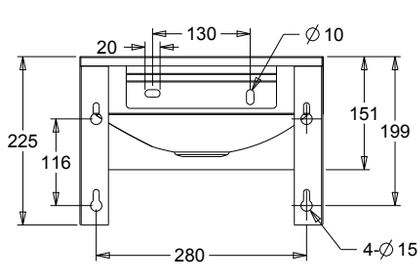

Hangende drinkfontein Easy I

- Wandmodel, ronde kom, afvoerplug 1¼" met RVS gaatjesrooster; aan- en afvoer via muur. Incl. verchroomd messing wateruitloop met geïntegreerde drukknop (ook wel bubbler genoemd). Bubbler voorzien van anti-draaizekering. Geïntegreerde wandconsoles, onderzijde open, incl. sifon, excl. bevestigingsmateriaal.
- **Materiaal:**
  RVS AISI 304, dikte 1,5 mm, afwerking geborsteld
- **Afmetingen:**
  B 350 x D 350 x H 225 mm
  Kom Ø 280 mm, D 50 mm
  Hoogte voorzijde: 78 mm
- **Aansluiting:**
  Aanvoer ½" (incl. gevlochten RVS slang ½" naar ⅜")
  afvoer Ø 32 mm

981035

981044

Art.	Omschrijving
1311170	Drinkfontein Easy I + bubbler
1311180	Drinkfontein Easy I + bubbler met flexibele kunststof beschermkap
1311171	Drinkfontein Easy I + bubbler met infrarood sensor op batterijen (981045)

Opties

981052

981037L

981045

Art.	Omschrijving
981035	Bidonvuller ipv bubbler, aansluiting ½"
981036	Wateruitloop in combinatie met zwenkbare bidonvuller
981052	Bubbler met geïntegreerde knop met flexibele kunststof beschermkap t.b.v. artikel 1301601
981037L	Reserve bubbler t.b.v. artikel 1301601
981045	Bubbler met infrarood sensor
981044	Bidonvuller met infrarood sensor

Hangende drinkfontein Flow I

- Wandmodel, ronde kom, afvoerplug 1¼" met RVS gaatjesrooster; aan- en afvoer via muur, incl. verchroomde messing wateruitloop met geïntegreerde drukker (ook wel bubbler genoemd). Bubbler voorzien van anti-draaizekering. Alternatief model beschikbaar met losse drukker geplaatst op het meubel. Met afneembare bodemplaat.
  Inclusief gevlochten RVS slang ½" naar ⅜" bin. dr.
  Inclusief sifon, watertoevoer ½", excl. bevestigingsmateriaal.
- **Materiaal:**
  RVS AISI 304, dikte 1,2mm, afwerking geborsteld
- **Afmetingen:**
  B 324 x D 360 x H 290 mm
  Kom Ø 280 mm, D 50 mm
  Hoogte voorzijde: 215 mm
- **Aansluiting:**
  Aanvoer ½" , afvoer sifon: Ø 32 mm

981035

981052

981037L

981045

981044

Art.	Omschrijving
1301601	Drinkfontein Easy Flow I met bubbler met geïntegreerde drukknop
1301602	Drinkfontein Easy Flow I met gescheide drukknop op voorkant en wateruitloop

Opties

Art.	Omschrijving
981035	Bidonvuller ipv bubbler, aansluiting ½"
981036	Wateruitloop in combinatie met zwenkbare bidonvuller
981052	Bubbler met geïntegreerde knop met flexibele kunststof beschermkap t.b.v. artikel 1301601
981037L	Reserve bubbler t.b.v. artikel 1301601
981050	Reserve bubbler met losse drukknop t.b.v. artikel 1301602
981045	Bubbler met infrarood sensor
981044	Bidonvuller met infrarood sensor

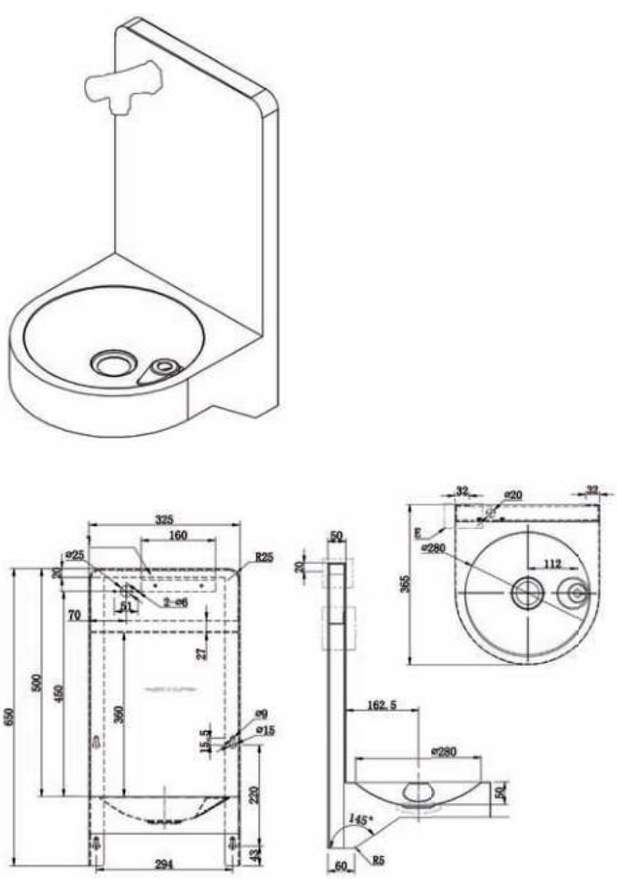

Hangende drinkfontein Easy II

- Wandmodel met spatwand, ronde kom, afvoerplug 1¼" met RVS gaatjesrooster; aan- en afvoer via muur; incl. verchroomd messing ½" wateruitloop met geïntegreerde drukknop (ook wel bubbler genoemd). Bubbler voorzien van anti-draaizekering. Geïntegreerde wandconsoles, onderzijde open, incl. sifon, excl. bevestigingsmateriaal. Inclusief gevlochten RVS slang ⅜" naar ½" bin. dr. Op spatwand is een zelfsluitende wateruitloop gemonteerd die dient als bidonvuller.
  Materiaal:
  RVS AISI 304, dikte 1,2mm, afwerking geborsteld
- **Afmetingen:**
  B 394 x D 365 x H 650 mm
  Kom Ø 280 mm, D 50 mm
  Hoogte voorzijde: 80 mm
  Spatwand: B 325 x D 50 x H 500 mm
- **Aansluiting:**
  Aanvoer ½" , afvoer Ø 32 mm

981052

981037L

981045

Art.	Omschrijving
1301606**	Hangende drinkfontein Easy II

Opties

Art.	Omschrijving
981052	Bubbler met geïntegreerde knop met flexibele kunststof beschermkap t.b.v. artikel 1301601
981037L	Reserve bubbler t.b.v. artikel 1301601
980062	Zelfsluitdende wand bidonvuller
981045	Bubbler met infrarood sensor

Hangende drinkfontein Star I

- Vrijhangende drinkfontein voor muurbevestiging. Voor buiten of binnen gebruik. Geschikt voor mindervaliden. In de onderkant van de fontein is er een RVS toegangspaneel dat bevestigd wordt met RVS veiligheidsschroeven. De kraan wordt geactiveerd door een massieve RVS drukknop. De kraan is in het lichaam van de fontein weggewerkt en is uitgerust met een stroombegrenzer.
  De vandaalbestendige wateruitloop is gemaakt van hoogglans RVS voorzien van anti-draai zekering, incl. anti-spuitfunctie.
  Optimale waterdruk 1,5 a 7 bar.
- **Materiaal behuizing:**
  RVS, AISI 304, dikte 2,7mm, afwerking met een vocht-, kras-, zonlicht- en hittebestendige epoxy coating in groen, rood of blauw.
- **Materiaal drinkbakje:**
  RVS, AISI 304, dikte 1,3mm.
- **Aansluitingen:**
  Watertoevoer: ½" BSP
  Afvoer: 1¼" glad

Art.	Omschrijving
1304105**	Hangende drinkfontein Star I - Groen
1304200**	Hangende drinkfontein Star I - Rood
1304300**	Hangende drinkfontein Star I - Blauw
1304400**	Hangende drinkfontein Star I - RVS

Opties

Art.	Omschrijving
1304311**	Montageplaat t.b.v. hangende drinkfontein Star I

Anti-vries voorziening

Art.	Omschrijving
1301450**	Anti-vries voorziening

Basiskleuren drinkfonteinen STAR: (andere kleuren op aanvraag)

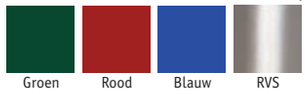

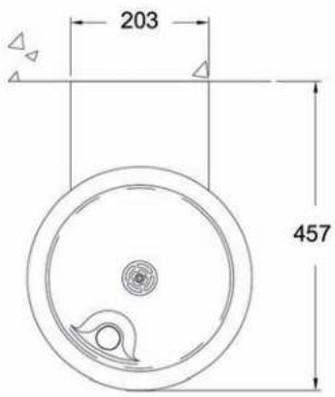

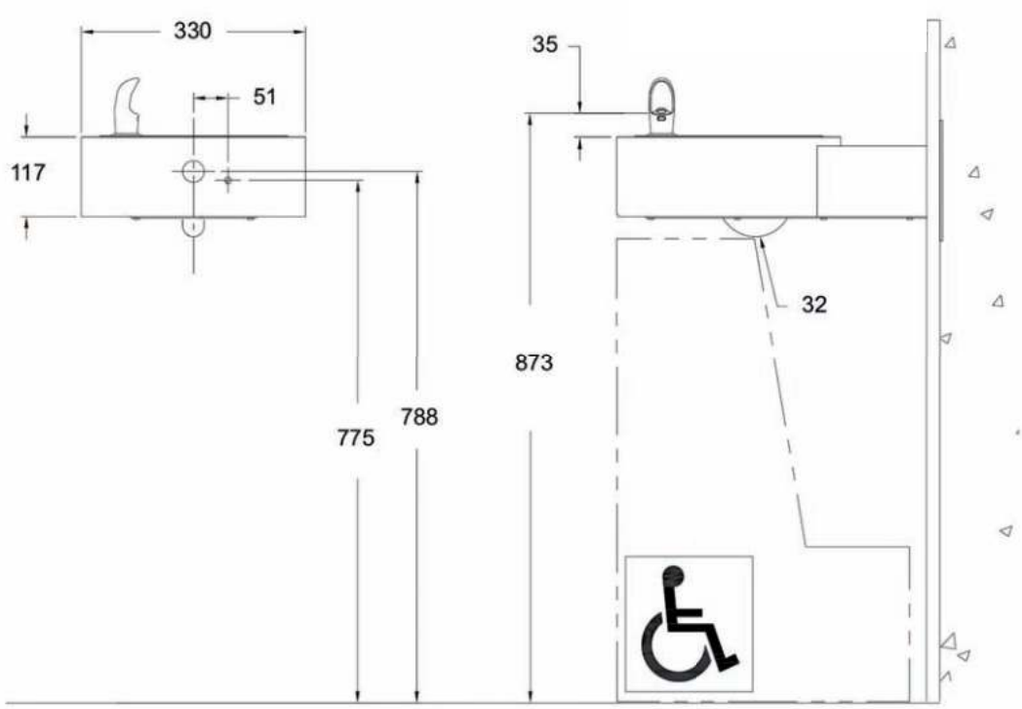

Hangende meervoudige drinkfontein Star II

- Vrijhangende drinkfontein voor muurbevestiging. Voor buiten of binnen gebruik. Geschikt voor mindervaliden. In de onderkant van de fontein is er een RVS toegangspaneel dat bevestigd wordt met RVS veiligheidsschroeven. De kraan wordt geactiveerd door een massieve RVS drukknop. De kraan is in het lichaam van de fontein weggewerkt en is uitgerust met een stroombegrenzer.
  De vandaalbestendige wateruitloop is gemaakt van hoogglans RVS voorzien van anti-draai zekering, incl. anti-spuitfunctie.
  Optimale waterdruk 1,5 a 7 bar.
- **Materiaal behuizing:**
  RVS, AISI 304, dikte 2,7mm, afwerking met een vocht-, kras-, zonlicht- en hittebestendige epoxy coating in groen.
- **Materiaal drinkbakje:**
  RVS, AISI 304, dikte 1,3mm.
- **Aansluitingen:**
  Watertoevoer: ½" BSP
  Afvoer: 1¼" glad

Art.	Omschrijving
1304120**	Meervoudige drinkfontein Star II - Groen
1304110**	Meervoudige drinkfontein Star II - Rood
1304130**	Meervoudige drinkfontein Star II - Blauw
1304140**	Meervoudige drinkfontein Star II - RVS

Opties

Art.	Omschrijving
1304121**	Montageplaat t.b.v. hangende drinkfontein Star II

Anti-vries voorziening

Art.	Omschrijving
1301450**	Anti-vries voorziening

Basiskleuren drinkfonteinen STAR: (andere kleuren op aanvraag)

Groen Rood Blauw RVS

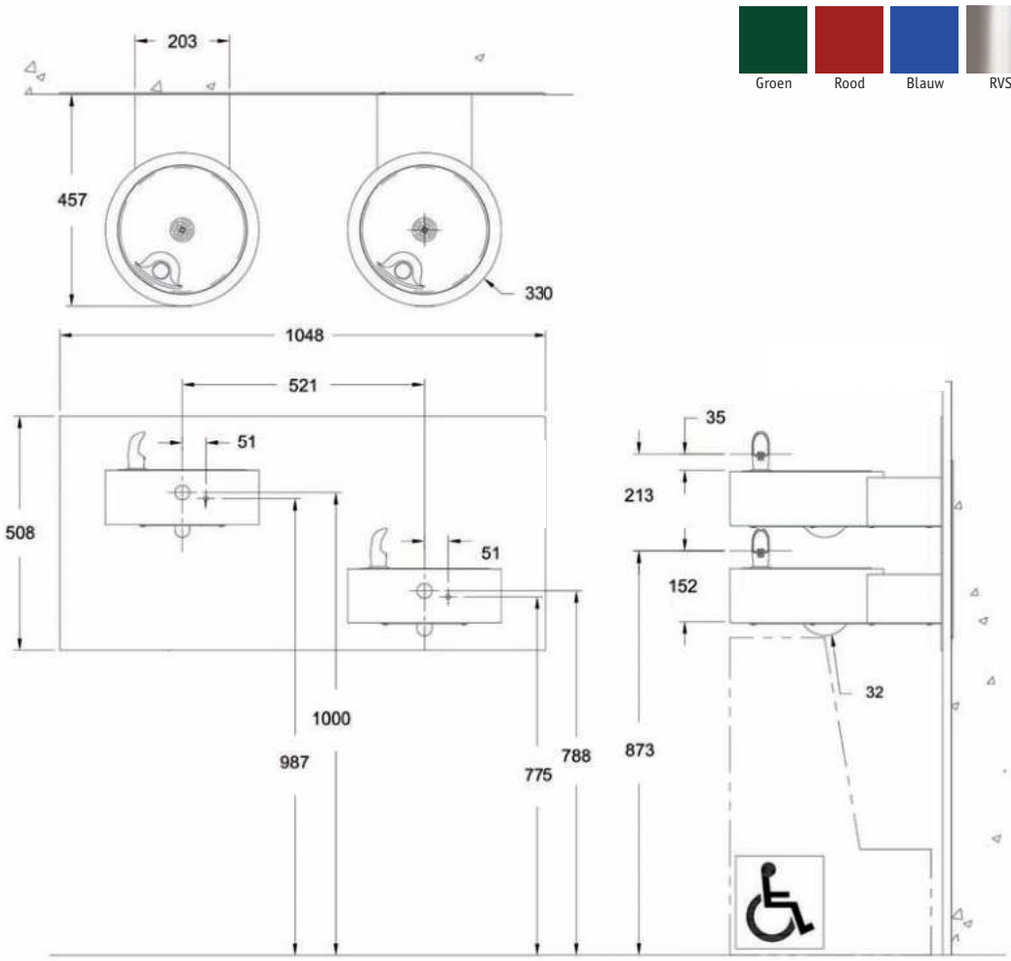

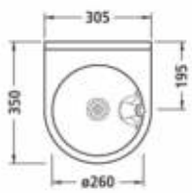

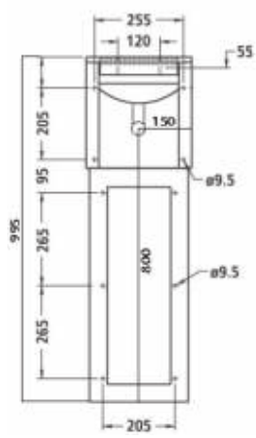

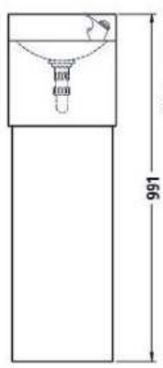

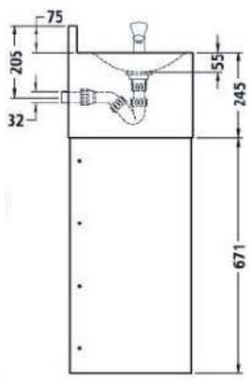

Staande drinkfontein Flow II

- Staand model met ronde kom, afvoerplug: 1¼" met RVS gaatjesrooster; aan- en afvoer via muur, incl. verchroomde messing wateruitloop met geïntegreerde drukknop (ook wel bubbler genoemd). Bubbler voorzien van anti-draaizekering. Halfhoge mantel en afneembare bodemplaat. incl. sifon, excl. bevestigingsmateriaal. Watertoevoer ½"
  Inclusief gevlochten RVS slang ½" naar ⅜" bin. dr.
- **Materiaal:**
  RVS AISI 304, dikte 1,2mm, afwerking geborsteld
- **Afmetingen:**
  B 305 x D 350 x H 991 mm
  Kom Ø 265 mm, D 50 mm
- **Aansluiting:**
  Aanvoer ½" , afvoer Ø 32 mm

981035

981044

981052

981037L

981045

Art.	Omschrijving
1301603	Drinkfontein Easy Flow II

Opties

Art.	Omschrijving
981035	Bidonvuller ipv bubbler, aansluiting ½"
981036	Wateruitloop in combinatie met zwenkbare bidonvuller
981037L	Reserve bubbler t.b.v. artikel 1301601
981052	Bubbler met geïntegreerde knop met flexibele kunststof beschermkap t.b.v. artikel 1301601
981045	Bubbler mer infrarood sensor
981044	Bidonvuller met infrarood sensor

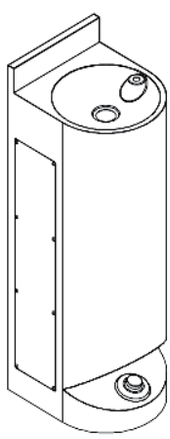

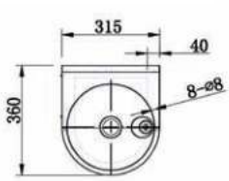

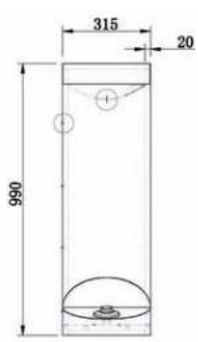

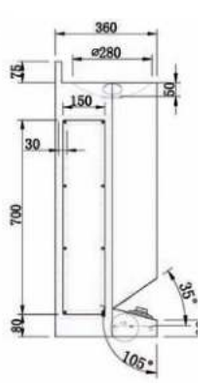

Staande drinkfontein met voetbediening Flow III

- Staande Drinkfontein met ronde kom, afvoerplug: 1¼" met RVS gaatjesrooster, incl. verchroomde messing wateruitloop (ook wel bubbler genoemd). Bubbler voorzien van anti-draaizekering. Water aan- en afvoer via muur. Activatie kraan middels voetdrukker. Bevestiging tegen de muur via RVS toegangsluik. Toegangsluik bevestigd op meubel met RVS veiligheidsschroeven. Inclusief sifon, excl. bevestigingsmateriaal.
- **Materiaal:**
  RVS AISI 304, dikte 1,2mm, afwerking geborsteld
- **Afmetingen:**
  B 315 x D 360 x H 990 mm
  Kom: Ø 280 mm x D 50 mm
  Spatwand: H 75 mm
- **Aansluiting:**
  Aanvoer ½" (incl. gevlochten RVS slang van ½" naar ⅜" bin. dr.) afvoer Ø 32 mm

Art.	Omschrijving
1301605**	Staande drinkfontein met voetbediening Flow III

Zonder * zijn voorraadproducten - *levertijd 4-6 weken - **levertijd op aanvraag
Brutoprijzen, excl. BTW - Franco vanaf € 500 - Projecten op aanvraag

Staande drinkfontein Creativ

- Drinkfontein, vrijstaande uitvoering, leverbaar in 2 hoogtes. Vloermontage; ronde kom, afvoerplug: 1¼" met RVS gaatjesrooster; zonder spatwand; aan- en afvoer via vloer; incl. verchroomd messing wateruitloop met geïntegreerde drukknop (ook wel bubbler genoemd). Bubbler voorzien van anti-draaizekering. Excl. bevestigingsmateriaal en sifon. Montage op de vloer middels toegangsluik.
- **Materiaal:**
  RVS AISI 304, dikte 1,2mm, afwerking geborsteld
- **Afmetingen:**
  Buitenmaat: Ø 320 x H 915 mm of H 762 mm (kinderhoogte)
  Kom Ø 280 mm x 50 mm
- **Aansluiting:**
  Aanvoer ½" (Incl. gevlochten RVS slang van ½" naar ⅜" bin. dr.)
  afvoer Ø 32 mm

981052

981037L

981045

Art.	Omschrijving
1302601	Drinkfontein Creativ: 915 mm hoog
1302602**	Drinkfontein Creativ: 762 mm hoog

Opties

Art.	Omschrijving
981052	Bubbler met geïntegreerde knop met flexibele kunststof beschermkap
981037L	Reserve bubbler
981045	Bubbler mer infrarood sensor

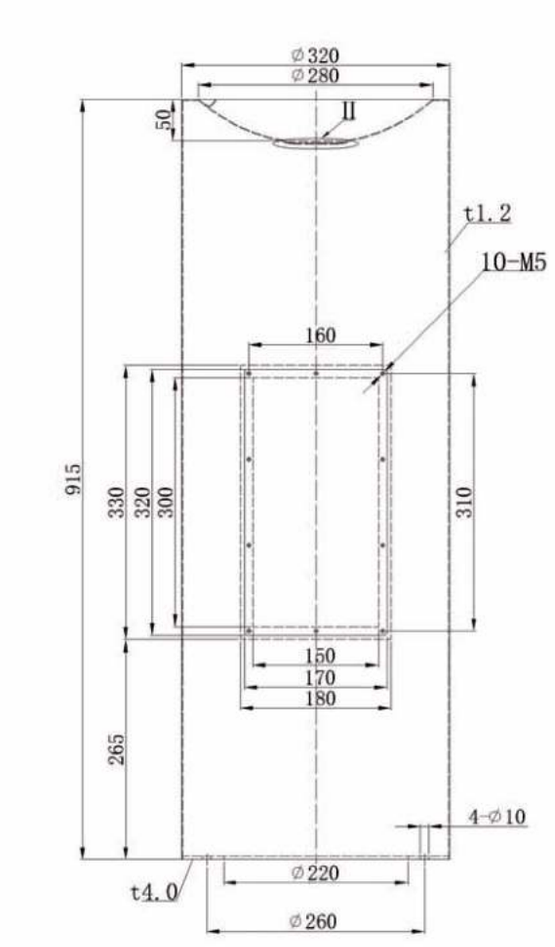

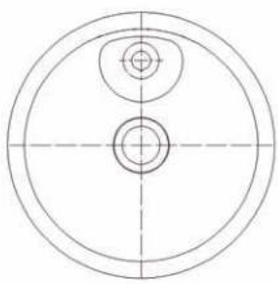

Staande drinkfontein Star III

- Vrijstaande drinkfontein voor buiten toepassing.
  De zelfsluitende kraan is in de zuil van de fontein weggewerkt.
  Bediening van kraan via massieve RVS drukker.
  Vandaalbestendige wateruitloop met anti-draai zekering, incl. anti-spuitfunctie. Optimale waterdruk 1,5 a 7 bar.
  RVS toegangspaneel bevestigd met RVS veiligheidsschroeven.
  4 vloer-bevestigingspunten. Incl. bevestigingsmateriaal.
- **Materiaal behuizing:**
  RVS, AISI 304, dikte 2,7mm, afwerking in RVS met een vocht-, kras-, zonlicht- en hittebestendige epoxy coating
- **Materiaal drinkbakje:**
  RVS, AISI 304, dikte 1,3mm.
- **Aansluitingen:**
  Watertoevoer: ½" BSP
  Afvoer: 1¼" glad

Art.	Omschrijving
1304220**	Staande drinkfontein Star III - Groen
1304240**	Staande drinkfontein Star III - Rood
1304230**	Staande drinkfontein Star III - Blauw
1304210**	Staande drinkfontein Star III - RVS

Opties

Art.	Omschrijving
974100**	Anti-vries voorziening voor vrijstaande buiten drinkfonteinen

Basiskleuren drinkfonteinen STAR: (andere kleuren op aanvraag)

Groen Rood Blauw RVS

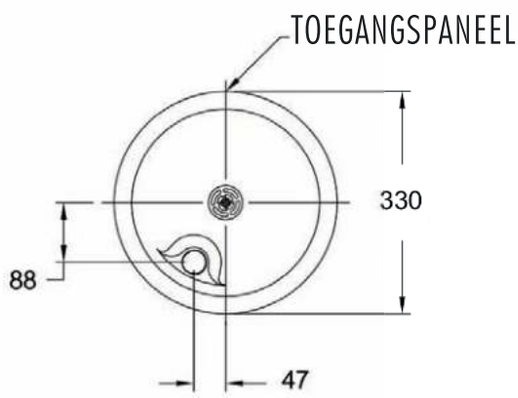

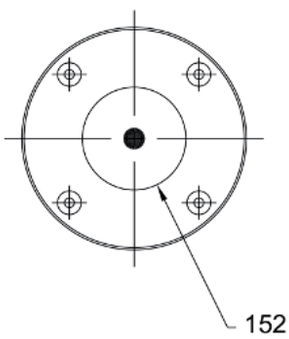

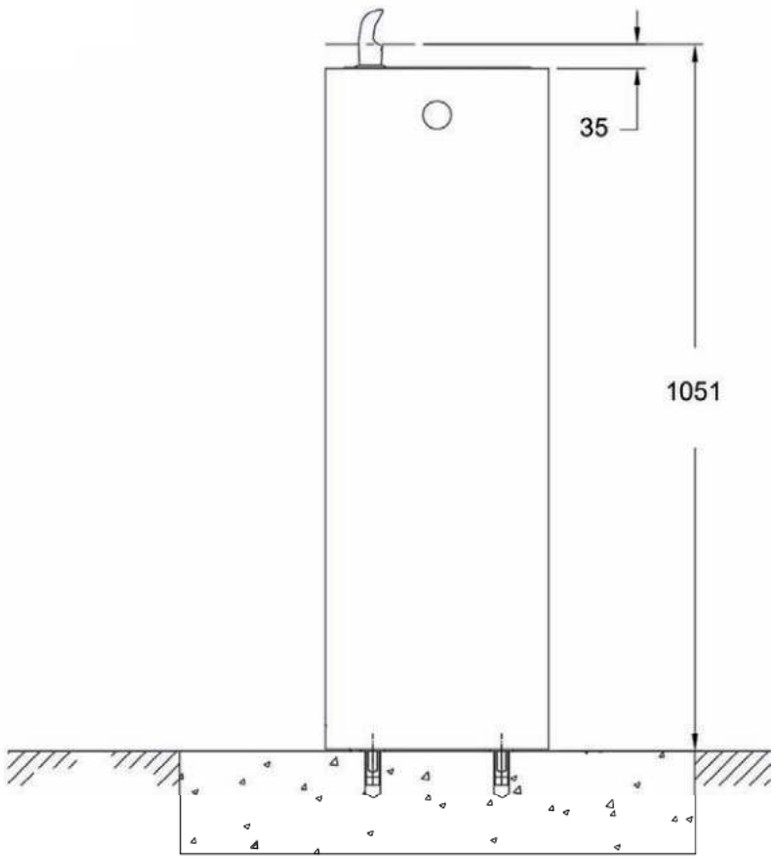

Zonder * zijn voorraadproducten - *levertijd 4-6 weken - **levertijd op aanvraag
Brutoprijzen, excl. BTW - Franco vanaf € 500 - Projecten op aanvraag

Staande meervoudige drinkfontein Star IV

- Vrijstaande meervoudige Bi-Level drinkfontein voor buiten toepassing. Drinkfontein met 2 op verschillende hoogtes geplaatste drinkfonteinen. Geschikt voor gebruik door mindervaliden. De 2 kranen voor de 2 drinkfonteinen zijn elk uitgerust met een stroombegrenzer. Ze worden geactiveerd door RVS drukknoppen, de kranen zijn in de zuil van de fontein weggewerkt. Incl. vandaalbestendige hoogglans RVS wateruitlopen met anti-draai zekering, incl. anti-spuitfunctie. Optimale waterdruk 1,5 a 7 bar. Gecombineerde waterafvoer. RVS toegangspaneel bevestigd met RVS veiligheidsschroeven. 4 vloer-bevestigingspunten. Incl. bevestigingsmateriaal. Op aanvraag verkrijgbaar met drinkfontein voor honden (zoals op de tekening)
- **Materiaal behuizing:**
  RVS, AISI 304, dikte 2,7mm, afwerking in RVS of met een vocht-, kras-, zonlicht- en hittebestendige epoxy coating.
- **Materiaal drinkbakje:**
  RVS, AISI 304, dikte 1,3mm.
- **Aansluitingen:**
  Watertoevoer: ½" BSP
  Afvoer: 1¼" glad

Art.	Omschrijving
1304320**	Staande meervoudige drinkfontein Star IV - Groen
1304330**	Staande meervoudige drinkfontein Star IV - Rood
1304340**	Staande meervoudige drinkfontein Star IV - Blauw
1304310**	Staande meervoudige drinkfontein Star IV - RVS

Opties

Art.	Omschrijving
974100**	Anti-vries voorziening voor vrijstaande buiten drinkfonteinen

Basiskleuren drinkfonteinen STAR: (andere kleuren op aanvraag)

Groen Rood Blauw RVS

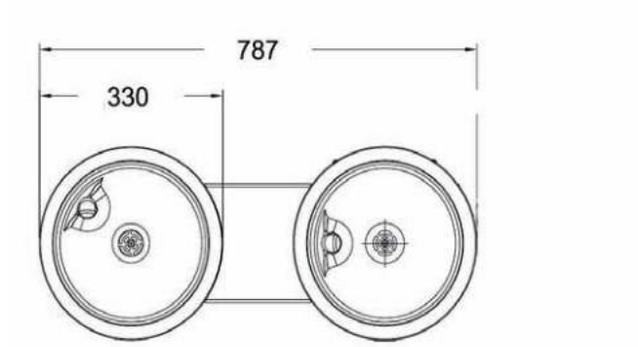

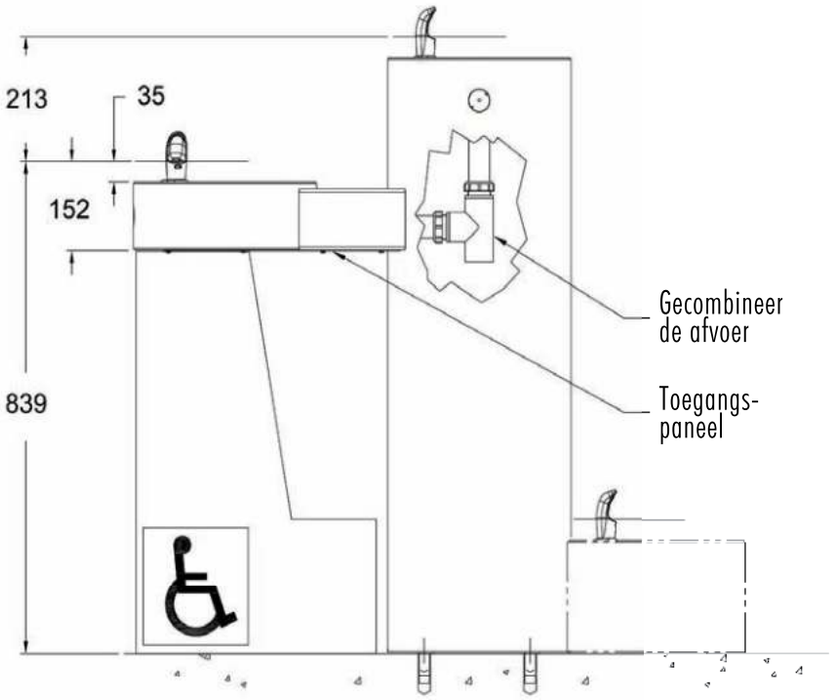

Staande meervoudige drinkfontein Star V

- Vrijstaande meervoudige Bi-Level drinkfonteinen voor buiten toepassing. Drinkfontein met 3 op verschillende hoogtes geplaatste drinkfonteinen. Geschikt voor gebruik door mindervaliden. De 3 kranen voor de 3 drinkfonteinen zijn elk uitgerust met een stroombegrenzer. Ze worden geactiveerd door RVS drukknoppen, en kranen zijn in de zuil van de fontein weggewerkt. Incl. vandaalbestendige hoogglans RVS wateruitlopen met anti-draai zekering, incl. anti-spuitfunctie. Optimale waterdruk 1,5 a 7 bar. Gecombineerde waterafvoer. RVS toegangspaneel bevestigd met RVS veiligheidsschroeven. 4 vloer-bevestigingspunten. Incl. bevestigingsmateriaal.
- **Materiaal behuizing:**
  RVS, AISI 304, dikte 2,7mm, afwerking in RVS met een vocht-, kras-, zonlicht- en hittebestendige epoxy coating.
- **Materiaal drinkbakje:**
  RVS, AISI 304, dikte 1,3mm.
- **Aansluitingen:**
  Watertoevoer: ½" BSP
  Afvoer: 1¼" glad

Art.	Omschrijving
1304420**	Staande meervoudige drinkfontein Star V - Groen
1304430**	Staande meervoudige drinkfontein Star V - Rood
1304440**	Staande meervoudige drinkfontein Star V - Blauw
1304410**	Staande meervoudige drinkfontein Star V - RVS

Opties

Art.	Omschrijving
974100**	Anti-vries voorziening voor vrijstaande buiten drinkfonteinen

Basiskleuren drinkfonteinen STAR: (andere kleuren op aanvraag)

Groen Rood Blauw RVS

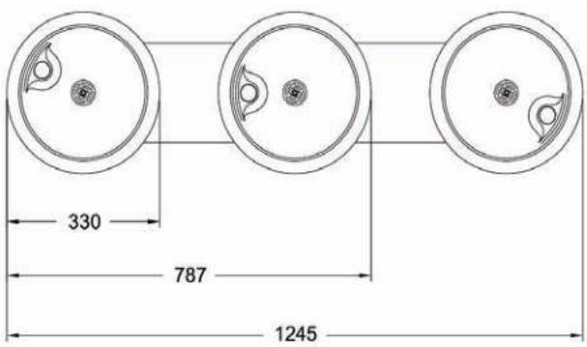

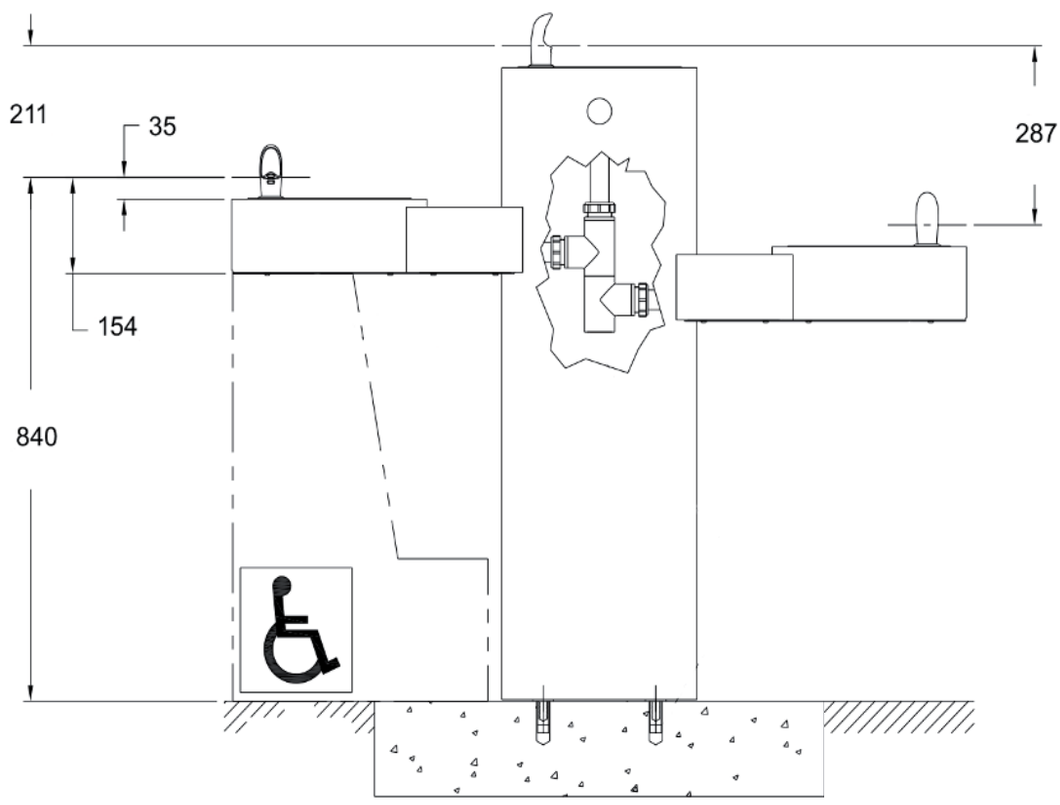

Zonder * zijn voorraadproducten - *levertijd 4-6 weken - **levertijd op aanvraag
Brutoprijzen, excl. BTW - Franco vanaf € 500 - Projecten op aanvraag

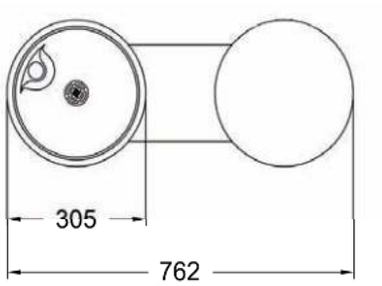

Staande drinkfontein met bidonvuller Star VI

- Vrijstaande drinkfontein incl. een bidonvuller. Geschikt voor gebruik door mindervaliden. Zowel de kraan voor de bidonvuller als de drinkfonteinen worden geactiveerd door RVS drukknoppen. De kranen zijn in de fontein weggewerkt.
  Vandaalbestendige wateruitloop met anti-draai zekering, incl. anti-spuitfunctie voor de drinkfontein.
  Optimale waterdruk 1,5 à 7 bar. Gecombineerde waterafvoer.
  RVS toegangspaneel bevestigd met RVS veiligheidsschroeven.
  4 vloer-bevestigingspunten. Incl. bevestigingsmateriaal.
- **Materiaal behuizing:**
  RVS, AISI 304, dikte 2,7mm, afwerking in RVS met een vocht-, kras-, zonlicht- en hittebestendige eproxy coating.
- **Materiaal drinkbakje:**
  RVS, AISI 304, dikte 1,3mm.
- **Aansluitingen:**
  Watertoevoer: ½" BSP
  Afvoer: 1¼" glad

Art.	Omschrijving
1304520**	Staande drinkfontein met bidonvuller Star VI - Groen
1304540**	Staande drinkfontein met bidonvuller Star VI - Rood
1304530**	Staande drinkfontein met bidonvuller Star VI - Blauw
1304510**	Staande drinkfontein met bidonvuller Star VI - RVS

Opties

Art.	Omschrijving
974100**	Anti-vries voorziening voor vrijstaande buiten drinkfonteinen

Basiskleuren drinkfonteinen STAR: (andere kleuren op aanvraag)

Groen Rood Blauw RVS

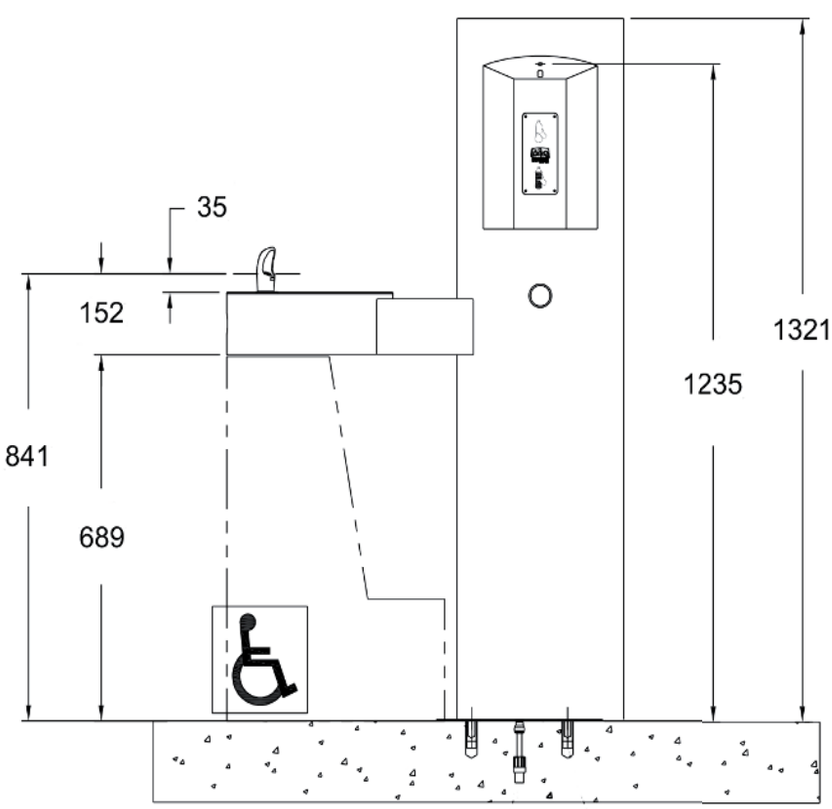

Zonder * zijn voorraadproducten - *levertijd 4-6 weken - **levertijd op aanvraag
Brutoprijzen, excl. BTW - Franco vanaf € 500 - Projecten op aanvraag

Staande meervoudige drinkfontein met bidonvuller Star VII

- Vrijstaande meervoudige Bi-Level drinkfontein voor buiten toepassing incl. bidonvuller. Geschikt voor gebruik door mindervaliden. Zowel de kraan voor de bidonvuller als de drinkfonteinen worden geactiveerd door RVS drukknoppen. De kranen zijn in de fontein weggewerkt. Vandaalbestendige wateruitloop met anti-draai zekering, incl. anti-spuitfunctie voor de drinkfontein. Optimale waterdruk 1,5 a 7 bar. Gecombineerde waterafvoer. RVS toegangspaneel bevestigd met RVS veiligheidsschroeven. 4 vloer-bevestigingspunten. Incl. bevestigingsmateriaal.
- **Materiaal behuizing:**
  RVS, AISI 304, dikte 2,7mm, afwerking in RVS met een vocht-, kras-, zonlicht- en hittebestendige eproxy coating.
- **Materiaal drinkbakje:**
  RVS, AISI 304, dikte 1,3mm.
- **Aansluitingen:**
  Watertoevoer: ½" BSP
  Afvoer: 1¼" glad

Art.	Omschrijving
1304720**	Staande meervoudige drinkfontein met flessenvuller Star VII - Groen
1304740**	Staande meervoudige drinkfontein met flessenvuller Star VII - Rood
1304730**	Staande meervoudige drinkfontein met flessenvuller Star VII - Blauw
1304710**	Staande meervoudige drinkfontein met flessenvuller Star VII - RVS

Opties

Art.	Omschrijving
974100**	Anti-vries voorziening voor vrijstaande buiten drinkfonteinen

Basiskleuren drinkfonteinen STAR: (andere kleuren op aanvraag)

Groen Rood Blauw RVS

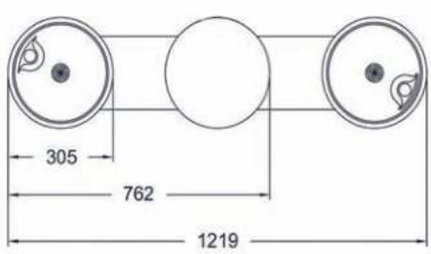

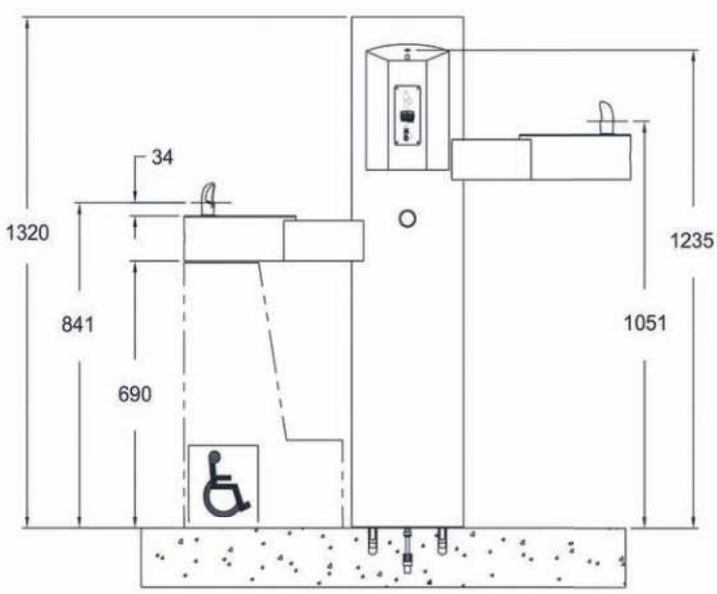

Zonder * zijn voorraadproducten - *levertijd 4-6 weken - **levertijd op aanvraag
Brutoprijzen, excl. BTW - Franco vanaf € 500 - Projecten op aanvraag

Staande drinkfontein uit beton Star IIX

- Betonnen ronde drinkfontein voor vrijstaande toepassing voor zowel buiten als binnen gebruik. Toegangspaneel voor montage en onderhoud, bevestigd met RVS veiligheidsschroeven.
  4 vloerbevestigingspunten. Kraan voorzien van stroombegrenzer, wordt geactiveerd door RVS drukknop, de kraan is in de zuil van de fontein weggewerkt. Vandaalbestendige hoogglans RVS wateruitloop met anti-draai zekering, incl. anti-spuitfunctie. Optimale waterdruk 1,5 à 7 bar.
- **Materiaal zuil:**
  Extra versterkt beton, kleur: Tan of bruin.
- **Materiaal drinkbakje:**
  RVS, AISI 304, dikte 1,3mm.
- **Aansluitingen:**
  Watertoevoer: ½" BSP
  Afvoer: 1¼" glad

Art.	Omschrijving
1304610**	Staande drinkfontein Star IIX - Tan
1304620**	Staande drinkfontein Star IIX - Bruin

Opties

Art.	Omschrijving
974100**	Anti-vries voorziening voor vrijstaande buiten drinkfonteinen

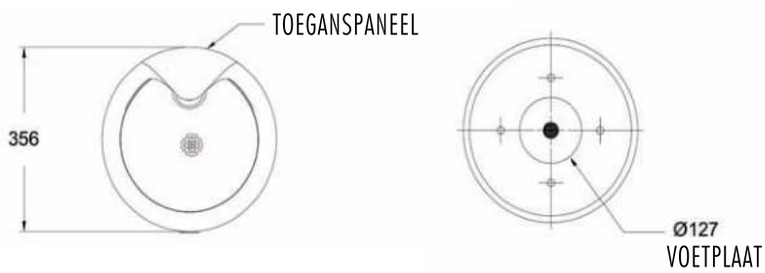

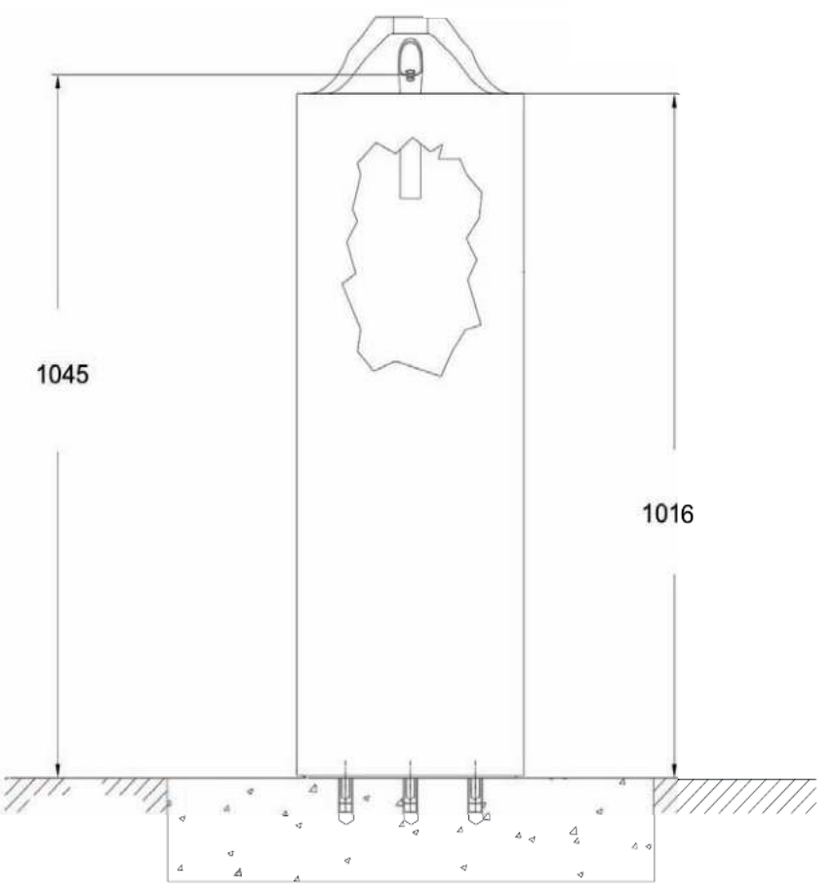

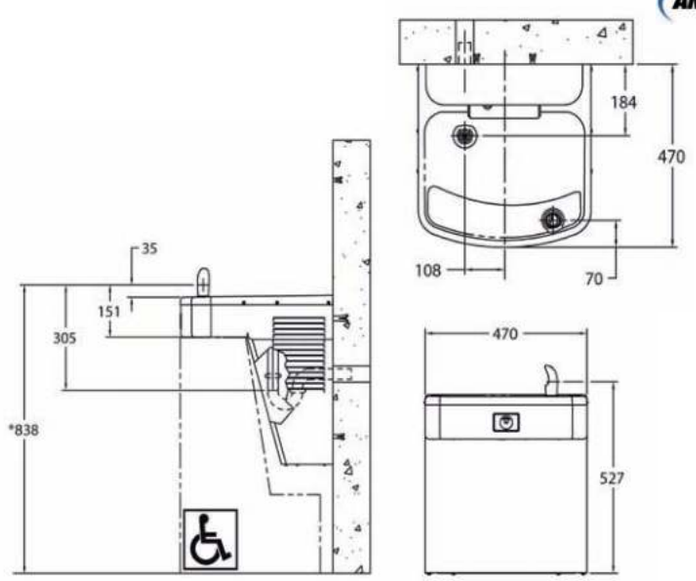

Drinkfontein met koeling Cool I

- Drinkfontein met koeling voor wandmontage, vrijhangend, geschikt voor rolstoelgebruikers, debiet van 30,3 l/u, watertemperatuur: 10°C, bij aanvoer temperatuur van max. 26,5°C en omgevingstemperatuur van max. 32°C.
  Bediening door uitoefenen van lichte druk op de druktoets vooraan. Met zelfsluitende drukknop en debietregelaar, met flexibele uitloop (neopreen), waterdruk 130-1000 kPa.
  Koelsysteem met R-134a koelmiddel wordt gecontroleerd door een instelbare thermostaat met aan/uit schakelaar. Kom met geïntegreerde afvoer. Behuizing bevestigd met veiligheidsschroeven. Compressor 220V/50hz.
- **Materiaal:**
  RVS, AISI 304, afwerking mat geborsteld. Wateruitloop: neopreen.
- **Afmetingen:**
  B 470 x D 71 x H 527 mm
  Standaard aanbevolen montagehoogte: 753 mm
  Aanbevolen montagehoogte voor mindervaliden: 553 mm
- **Aansluiting:**
  Watertoevoer: ⅜"BSP,
  waterafvoer: 1¼" glad

Art.	Omschrijving
1305801	Drinkfontein met koeling Cool I

Drinkfontein met koeling Cool II

- Drinkfontein met koeling, voor wandmontage staand op de vloer, met muurbevestiging, debiet van 30,3 l/u, watertemperatuur: 10°C, bij aanvoer temperatuur van max. 26,5°C en omgevingstemperatuur van max. 32°C; met zelfsluitende drukknop en debietregelaar, met flexibele uitloop, waterdruk 130-1000 kPa. Koelsysteem met R-134a koelmiddel wordt gecontroleerd door een instelbare thermostaat met aan/uit schakelaar. Kom met geïntegreerde afvoer.
  Compressor 220V/50 Hz.
- **Materiaal:**
  RVS, AISI 304, afwerking mat geborsteld. Wateruitloop: neopreen.
- **Afmetingen:**
  B 381 x D 382 x H 1045 mm
- **Aansluiting:**
  Watertoevoer: ⅜"BSP,
  waterafvoer: 1¼" glad

Art.	Omschrijving
1305700	Drinkfontein met koeling Cool II

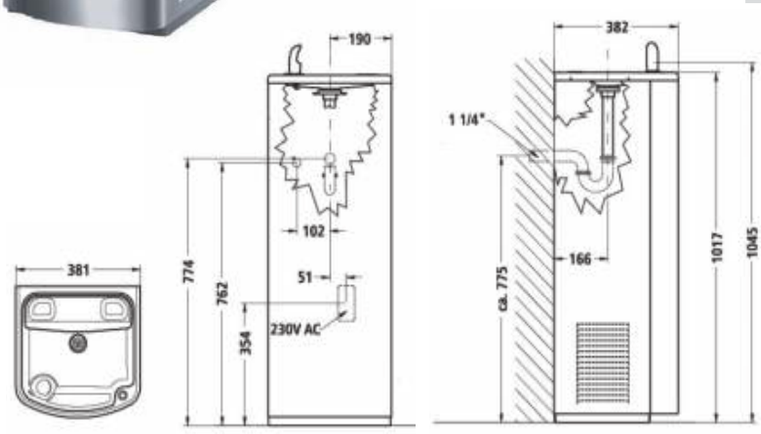

Staande drinkfontein Robusto

- Vandaalbestendige drinkfontein voor wandmontage. De kom is afgewerkt in een halfronde meubel, water aan- en afvoer via de muur, een afgeronde drukknop en een pneumatisch kraan systeem. Optioneel uit te voeren met antivries systeem.
- **Materiaal:**
  RVS, AISI 304, afwerking mat geborsteld.
- **Afmetingen:**
  B 483 x D 381 x H 826 mm
- **Aansluitingen:**
  Watertoevoer: ½" BSP

Art.	Omschrijving
1304810**	Staande drinkfontein Robusto Zichtbare montage tegen de muur (FM)
1304811**	Staande drinkfontein Robusto Onzichtbare montage vanuit de technische ruimte (RM)

Opties

Art.	Omschrijving
1301450**	Anti-vries voorziening

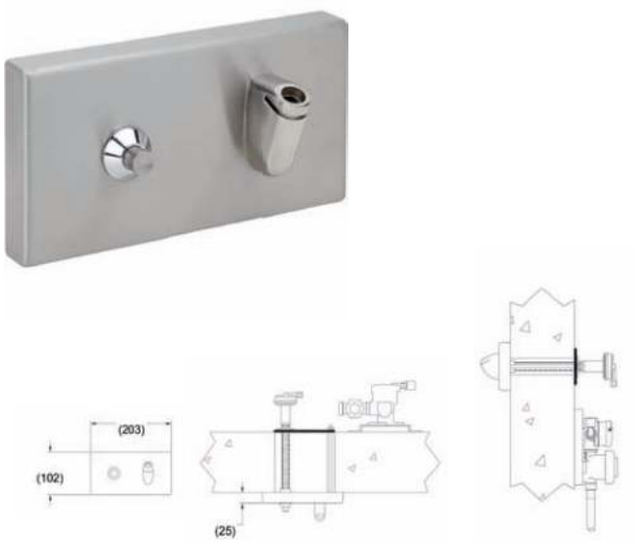

Muur drinkfontein Robusto

- Vandaalbestendig drinkfontein bestaande uit muurpaneel met wateruitloop en pneumatische drukker. Achter de muur word het pneumatisch ventiel geplaats. Kraansysteem is loodvrij. Toepassing voor recreatieve omgevingen.
  Wordt bevestigd vanuit de technische ruimte.
  Optioneel uit te voeren met antivries systeem.
- **Materiaal:**
  RVS, AISI 304, afwerking mat geborsteld.
- **Afmetingen:**
  B 203 x D 25 x H 102 mm

Art.	Omschrijving
1304830*	Muur drinkfontein Robusto

Opties

Art.	Omschrijving
1301450**	Anti-vries voorziening
981031	Anti-suïcidaal bubbler (uitloop)

Inbouw drinkfontein Robusto

- Vandaalbestendige inbouw drinkfontein heeft een wandruimte van 101,6 mm diep in de muur nodig om gemonteerd te worden. Het is een slank, verzonken ontwerp speciaal voor gevangenissen.
  Deze drinkfontein bevat zowel een wateruitloop om van te drinken als een bidonvuller. De inbouw drinkfontein Robusto biedt een extra veiligheid aan en is anti-suïcidaal.
  Wij raden dit product ook aan voor mindervaliden.
  Optioneel uit te voeren met antivries systeem.
- **Materiaal:**
  RVS, AISI 304,dikte 1,6 mm, afwerking satijnglans.
- **Afmetingen:**
  Wandruimte: 101,6 mm

Art.	Omschrijving
1304820**	Inbouw drinkfontein Robusto

Douches en baden

In dit hoofdstuk presenteren we de bijzondere elektronische douche oplossingen van Loggere en Conti, maar ook onze eigen reeks van douchezuilen die zowel binnen als buiten toegepast kunnen worden.

Plafonddouchekop Easy

- Vandaalbestendige douchekop, antisuïcidaal, incl. bevestigingsmateriaal, debiet: 9l/m bij 1,5 bar werkdruk.
- **Materiaal:**
  Verchroomd messing
- **Afmetingen:**
  Ø 50 mm, hoogte: 56 mm
- **Aansluiting:**
  Watertoevoer: ½"

Art.	Omschrijving
9600300	Vandaalbestendige plafonddouchekop Easy

Muurdouchekop Easy

- Vandaalbestendige douchekop, antisuïcidaal, met easy-clean scrub-nozzles voor gemakkelijke kalkverwijdering.
  Incl. bevestigingsmateriaal en messing draadeind 35mm.
  Debiet: 9 of 6l/m bij 1,5 bar werkdruk, sproeihellingshoek 68°.
- **Materiaal:**
  Verchroomd messing
- **Afmetingen:**
  Ø 50 mm, hoogte: 71 mm
- **Aansluiting:**
  Watertoevoer: ½"

Art.	Omschrijving
9600100	Muurdouchekop Easy 6l per minuut
9600210	Muurdouchekop Easy 9l per minuut

Zonder * zijn voorraadproducten - *levertijd 4-6 weken - **levertijd op aanvraag
Brutoprijzen, excl. BTW - Franco vanaf - Projecten op aanvraag

Inbouw douche besturingssysteem Easy - Piëzo

- Easy Piëzo besturingssysteem voor douches bestaande uit een piëzo bedieningssensor voor wandmontage met 4 meter aansluitkabel en een ½"magneetventiel, aansluiting 15 mm knel. Het geheel wordt geleverd met benodigde aansluitaccessoires. Aan te sluiten op een Easy douche 12W besturingskast. (Zie artikel 769301 op pagina 116)

Art.	Omschrijving
769200	Inbouw douche besturingssysteem Easy Piëzo bediening

Reserve onderdelen

Art.	Omschrijving
974013	Easy Piëzo bedieningssensor voor wandmontage met 4 meter aansluitkabel. Ø 84 mm.

9600100/9600210

Opties

Art.	Omschrijving
9600100	Muurdouchekop Easy 6l per minuut
9600210	Muurdouchekop Easy 9l per minuut

769301

Besturing van meerdere douchesystemen

Art.	Omschrijving
769301	Douchebesturingskast Easy 12W

Inbouw douche besturingssysteem Easy - IR

- Easy infrarood besturingssysteem voor douches bestaande uit een infrarood bedieningssensor voor wandmontage met 4 meter. Aansluitkabel en een 1/2"magneetventiel, aansluiting 15mm knel. Het geheel wordt geleverd met benodigde aansluitaccessoires. Aan te sluiten op een Easy douche 12W besturingskast. (Zie artikel 769301 op pagina 116)

Art.	Omschrijving
769210	Inbouw douche besturingssysteem Easy Infrarood bediening

Reserve onderdelen

Art.	Omschrijving
974014	Easy infrarood bedieningssensor voor wandmontage met 4 meter aansluitkabel. Afmeting Ø 84 mm

9600100/9600210

Opties

Art.	Omschrijving
9600100	Muurdouchekop Easy 6l per minuut
9600210	Muurdouchekop Easy 9l per minuut

769301

Besturing van meerdere douchesystemen

Art.	Omschrijving
769301	Douchebesturingskast Easy 12W

Douchepaneel Easy - Tempo zelfsluitend

- Loggere Easy RVS robuust douchepaneel, voor koud of voorgemengd water. Met waterbesparende verchroomde vandaalbestendige, onderhoudsarme douchekop met Easy clean antikalk sproeiplaat. Volumestroom 6 l/min. Zelfsluitende Tempo kraan. Douchetijd ca. 30 seconden.
- **Materiaal:**
  RVS, AISI 304, dikte 1,5mm.
  Afwerking geborsteld RVS of wit geëpoxeerd.
- **Afmetingen:**
  Easy I: B 110 x D 60 x H 1100 mm
  Easy II: B 170 x D 60 x H 1100 mm
- **Aansluitingen:**
  Flexibele slangaansluiting ½"

Art.	Omschrijving
769000	Douchepaneel Easy I in RVS Tempo zelfsluitend
769001	Douchepaneel Easy I, wit geëpoxeerd Tempo zelfsluitend
769100	Douchepaneel Easy II in RVS Tempo zelfsluitend
769101	Douchepaneel Easy II, wit geëpoxeerd Tempo zelfsluitend

9600100

Reserve onderdelen

Art.	Omschrijving
9600100	Waterbesparende douchekop Easy

Douchepaneel Easy - Infrarood bediening met lithium XTRA batterij

- Loggere Easy RVS robuust douchepaneel, voor koud of voorgemengd water. Met waterbesparende verchroomde vandaalbestendige, onderhoudsarme douchekop met Easy clean antikalk sproeiplaat.
  Volumestroom 6 l/min. Zelfsluitende infrarood bediening, douchetijd 30 seconden. Vast ingestelde 30 sec. cyclusspoeling 48 uur na laatste gebruik. Incl. ½" 6V-DC bi-stabiel magneetventiel en "Lithium XTRA" batterij met extreem lange levensduur van > 10 jaar.
- **Materiaal:**
  RVS, AISI 304, dikte 1,5mm.
  Afwerking geborsteld RVS of wit geëpoxeerd.
- **Afmetingen:**
  Easy I: B 110 x D 60 x H 1100 mm
  Easy II: B 170 x D 60 x H 1100 mm
- **Aansluitingen:**
  Flexibele slangaansluiting ½"

Art.	Omschrijving
769004	Douchepaneel Easy I in RVS Infrarood met lithium XTRA batterij
769005	Douchepaneel Easy I, wit geëpoxeerd Infrarood met lithium XTRA batterij
769104	Douchepaneel Easy II in RVS Infrarood met lithium XTRA batterij
769105	Douchepaneel Easy II, wit geëpoxeerd Infrarood met lithium XTRA batterij

9600100

Reserve onderdelen

Art.	Omschrijving
9600100	Waterbesparende douchekop Easy

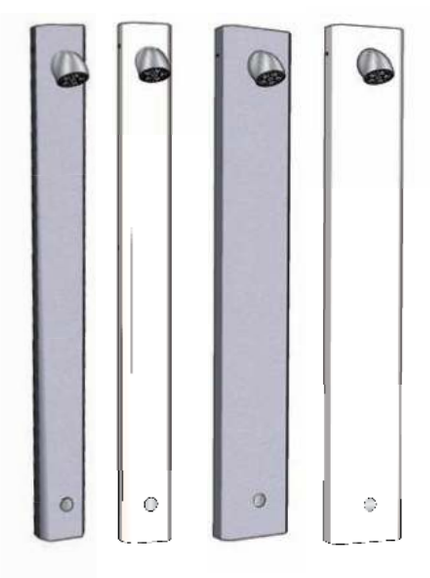

Douchepaneel Easy - Piëzo bediening met lithium XTRA batterij

- Loggere Easy RVS robuust douchepaneel, voor koud of voorgemengd water. Met waterbesparende verchroomde vandaalbestendige, onderhoudsarme en douchekop met Easy clean antikalk sproeiplaat.
  Volumestroom 6 l/min. Zelfsluitende piëzo druktoetsbediening, douchetijd 30 seconden. Vast ingestelde 30 sec. cyclusspoeling 48 uur na laatste gebruik. Incl. ½" 6V -DC bi-stabiel magneetventiel en "Lithium XTRA" batterij met extreem lange levensduur van >10 jaar.
- **Materiaal:**
  RVS, AISI 304, dikte 1,5mm.
  Afwerking geborsteld RVS of wit geëpoxeerd.
- **Afmetingen:**
  Easy I: B 110 x D 60 x H 1100 mm
  Easy II: B 170 x D 60 x H 1100 mm
- **Aansluitingen:**
  Flexibele slangaansluiting ½"

Art.	Omschrijving
769002	Douchepaneel Easy I in RVS Piëzo met lithium XTRA batterij
769003	Douchepaneel Easy I, wit geëpoxeerd Piëzo met lithium XTRA batterij
769102	Douchepaneel Easy II in RVS Piëzo met lithium XTRA batterij
769103	Douchepaneel Easy II, wit geëpoxeerd Piëzo met lithium XTRA batterij

9600100

Reserve onderdelen

Art.	Omschrijving
9600100	Waterbesparende douchekop Easy

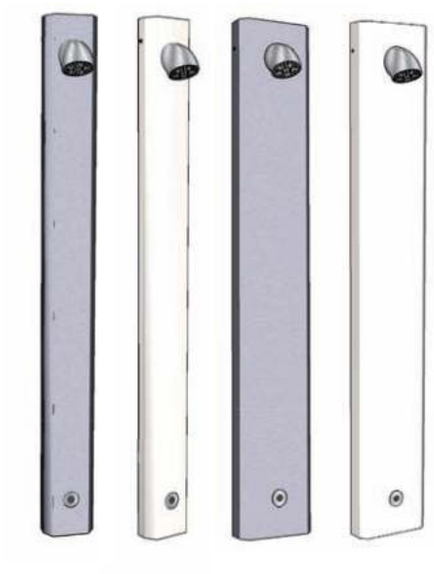

Douchepaneel Easy - Infrarood bediening met batterij, programmeerbaar

- Loggere Easy RVS robuust douchepaneel, voor koud of voorgemengd water. Met waterbesparende verchroomde vandaalbestendige, onderhoudsarme douchekop met Easy clean antikalk sproeiplaat.
  Volumestroom 6 l/min. Zelfsluitende infrarood bediening, instelbare douchetijd en cyclusspoeling. Incl. ½" 6V-DC bi-stabiel magneetventiel en "Lithium XTRA" batterij met extreem lange levensduur van > 10 jaar.
- **Materiaal:**
  RVS, AISI 304, dikte 1,5mm.
  Afwerking geborsteld RVS of wit geëpoxeerd.
- **Afmetingen:**
  Easy I: B 110 x D 60 x H 1100 mm
  Easy II: B 170 x D 60 x H 1100 mm
- **Aansluitingen:**
  Flexibele slangaansluiting ½"

Art.	Omschrijving
769008	Douchepaneel Easy I in RVS IR met batterij, programmeerbaar
769009	Douchepaneel Easy I, wit geëpoxeerd IR met batterij, programmeerbaar
769108	Douchepaneel Easy II in RVS IR met batterij, programmeerbaar
769109	Douchepaneel Easy II, wit geëpoxeerd IR met batterij, programmeerbaar

9600100

Reserve onderdelen

Art.	Omschrijving
9600100	Waterbesparende douchekop Easy

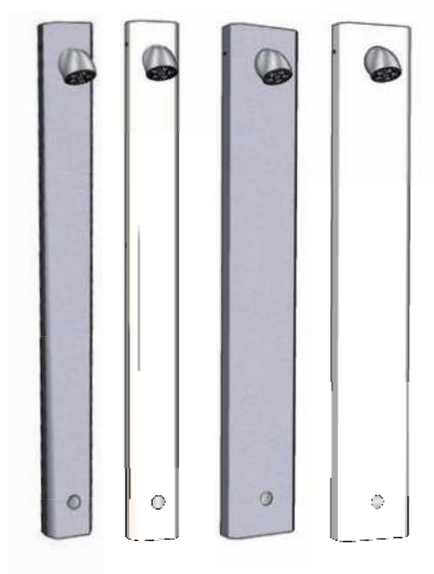

Douchepaneel Easy - Piëzo bediening met batterij, programmeerbaar

- Loggere Easy RVS robuust douchepaneel, voor koud of voorgemengd water. Met waterbesparende verchroomde vandaalbestendige, onderhoudsarme douchekop met Easy clean antikalk sproeiplaat. Volumestroom 6 l/min. Zelfsluitende piëzo druktoetsbediening, instelbare douchetijd en cyclusspoeling. Incl. ½" 6V -DC bi-stabiel magneetventiel en "Lithium XTRA" batterij met extreem lange levensduur van >10 jaar.
- **Materiaal:**
  RVS, AISI 304, dikte 1,5mm.
  Afwerking geborsteld RVS of wit geëpoxeerd.
- **Afmetingen:**
  Easy I: B 110 x D 60 x H 1100 mm
  Easy II: B 170 x D 60 x H 1100 mm
- **Aansluitingen:**
  Flexibele slangaansluiting ½"

Art.	Omschrijving
769006	Douchepaneel Easy I in RVS Piëzo met batterij, programmeerbaar
769007	Douchepaneel Easy I, wit geëpoxeerd Piëzo met batterij, programmeerbaar
769106	Douchepaneel Easy II in RVS Piëzo met batterij, programmeerbaar
769107	Douchepaneel Easy II, wit geëpoxeerd Piëzo met batterij, programmeerbaar

9600100

Reserve onderdelen

Art.	Omschrijving
9600100	Waterbesparende douchekop Easy

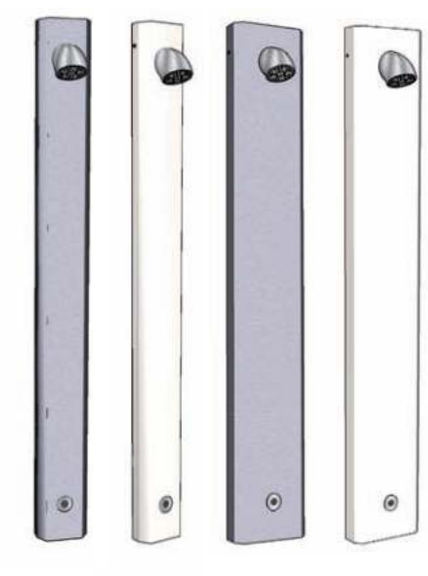

Douchepaneel Easy - Infrarood bediening met besturingskast, programmeerbaar

- Loggere Easy RVS robuust douchepaneel, voor koud of voorgemengd water. Met waterbesparende verchroomde vandaalbestendige, onderhoudsarme douchekop met Easy clean antikalk sproeiplaat. Volumestroom 6 l/min. Zelfsluitende infrarood bediening, instelbare douchetijd en cyclusspoeling. Incl. ½" 24 V-DC bi-stabiel magneetventiel. Aan te sluiten op besturingskast Easy.
- **Materiaal:**
  RVS, AISI 304, dikte 1,5mm.
  Afwerking geborsteld RVS of wit geëpoxeerd.
- **Afmetingen:**
  Easy I: B 110 x D 60 x H 1100 mm
  Easy II: B 170 x D 60 x H 1100 mm
- **Aansluitingen:**
  Flexibele slangaansluiting ½"

Art.	Omschrijving
769012	Douchepaneel Easy I in RVS IR t.b.v. besturingskast, programmeerbaar
769013	Douchepaneel Easy I, wit geëpoxeerd IR t.b.v. besturingskast, programmeerbaar
769112	Douchepaneel Easy II in RVS IR t.b.v. besturingskast, programmeerbaar
769113	Douchepaneel Easy II, wit geëpoxeerd IR t.b.v. besturingskast, programmeerbaar

9600100

Reserve onderdelen

Art.	Omschrijving
9600100	Waterbesparende douchekop Easy
769301	Douchebesturingskast Easy 12W

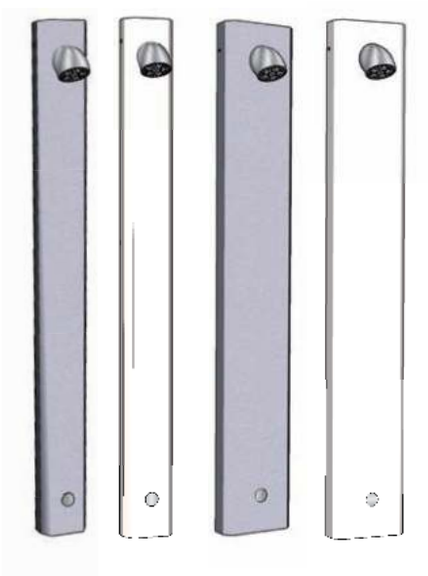

Douchepaneel Easy - Piëzo bediening met besturingskast, programmeerbaar

- Loggere Easy RVS robuust douchepaneel, voor koud of voorgemengd water. Met waterbesparende verchroomde vandaalbestendige, onderhoudsarme douchekop met Easy clean antikalk sproeiplaat. Volumestroom 6 l/min. Zelfsluitende piëzo druktoetsbediening, instelbare douchetijd en cyclusspoeling. Incl. ½" 24V-DC bi-stabiel magneetventiel. Aan te sluiten op besturingskast Easy.
- **Materiaal:**
  RVS, AISI 304, dikte 1,5mm.
  Afwerking geborsteld RVS of wit geëpoxeerd.
- **Afmetingen:**
  Easy I: B 110 x D 60 x H 1100 mm
  Easy II: B 170 x D 60 x H 1100 mm
- **Aansluitingen:**
  Flexibele slangaansluiting ½"

Art.	Omschrijving
769010	Douchepaneel Easy I in RVS Piëzo t.b.v. besturingskast, programmeerbaar
769011	Douchepaneel Easy I, wit geëpoxeerd Piëzo t.b.v. besturingskast, programmeerbaar
769110	Douchepaneel Easy II in RVS Piëzo t.b.v. besturingskast, programmeerbaar
769111	Douchepaneel Easy II, wit geëpoxeerd Piëzo t.b.v. besturingskast, programmeerbaar

9600100

Reserve onderdelen

Art.	Omschrijving
9600100	Waterbesparende douchekop Easy
769301	Douchebesturingskast Easy 12W

Besturingskast en thermostaat t.b.v. Easy douchesysteem

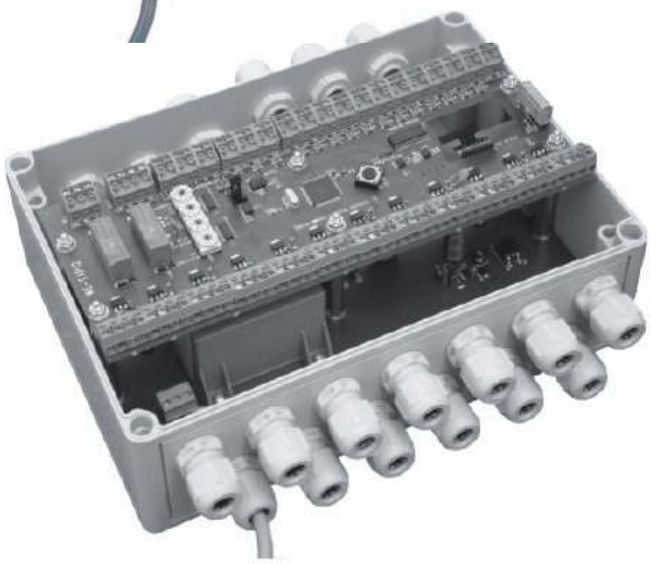

Douchebesturingskast Easy 12W

- Douchebesturingskast Easy 12W voor aansluiting van maximaal 12 douchesystemen en 12 magneetventielen en aansluiting voor MODbus, aansluiting voor schoonmaakcontact, externe dwangspoeling, desinfecteercommando, 3-wegklep, externe storingssignaal (potiaal vrij). Mogelijkheid om data weg te schrijven op een USB stick middels de optionele USB module. Douchetijd en cyclusspoeling instelbaar.
- **Afmetingen:**
  250 x 180 x 110 cm.
- **Stroomvoorziening:**
  Transformator 230V AC/DC, 48 VA.

Art.	Omschrijving
769301	Douchebesturingskast Easy 12W

Opties

Art.	Omschrijving
769302	Easy webserver 8002 t.b.v. 2 tap 12W besturingskast
769303	Easy webserver 8002 t.b.v. 5 tap 12W besturingskast

769302/769303 (server)

Elektronische thermostatische mengkraan Easy

- Hybride elektronische thermostatische mengkraan Easy. Aansluiting ¾"buitendraad. Capaciteit 72 l/min bij een drukverlies van 100kPa. Incl. MODbus aansluiting t.b.v. thermische desinfectie. Maximale desinfectietemperatuur 85 C.

Art.	Omschrijving
974025	Elektronische thermostatische mengkraan Easy ¾" - capaciteit 72l/min
974026	Elektronische thermostatische mengkraan Easy 1" - capaciteit 126l/min

Mechanische thermostatische mengkranen

Art.	Omschrijving
974022	Centraal thermostaat, capaciteit 55l/min (bij 300 kPa), aansluiting ¾" buit.dr. Incl. inlaatfilters en terugslagkleppen
974023	Centraal thermostaat, capaciteit 84l/min (bij 300 kPa), aansluiting 1" buit.dr. Incl. inlaatfilters en terugslagkleppen
974024	Centraal thermostaat, capaciteit 134l/min (bij 300 kPa), aansluiting 1¼" buit.dr. Incl. inlaatfilters en terugslagkleppen

Zonder * zijn voorraadproducten - *levertijd 4-6 weken - **levertijd op aanvraag
Brutoprijzen, excl. BTW - Franco vanaf - Projecten op aanvraag

Douchepanelen Conti+ Congenial Piëzo

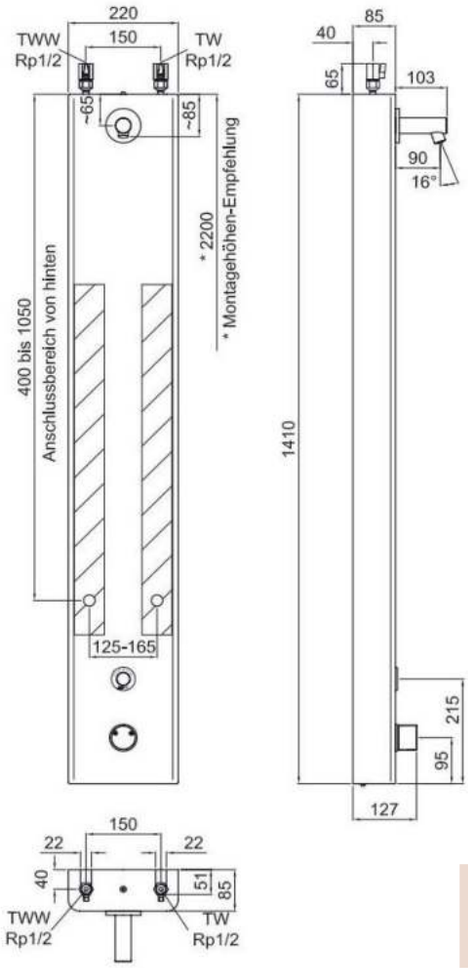

CONTI+

Douchepaneel Contec 3 Comfort Piëzo met douchekop

- Douchepaneel met zelfsluitende kraan, piëzo bediening incl. thermostatische mengkraan.
  Behuizing van hoogwaardig acryl composiet, voor muurbevestiging, afhankelijk van de behoefte aanpasbare hygiëne spoeling. Zichtbare koud en warm watertoevoer van boven af of vanachteren door de muur.
- **Inbegrepen:**
  - Vaste douchekop, programmeerbare controle-unit incl. verbindingskabels en stekkers, piëzo drukker met verlichte roodkleurige ring en hoogglans kraag.
  - Magneetventiel, 6V/DC, bistabiel, in catridge design, incl. verbindingskabels en stekkers.
  - Thermostatische mengkaan, solide uitvoering, lichaam en bedieningselement van messing, met veiligheidsslot en vast eindstop, geïntegreerde terugslagklep.(DVGW gecertificeerd), RVS zeef, temperatuur range van 10 tot 50 graden. Mogelijkheid tot handmatige uitvoering van thermische desinfectie, verchroomd.
  - Standaard uitgerust met douchekop Shorty (765300)
- **Basisfuncties**
  - Waterstroomtijd: 30s (3-180 s.), met start-stop functie
  - Hygiëne spoeling: Fabrieksinstelling 12 h/30 s na laatste gebruik. Aanpasbaar naar 24 of 72 h of uitgeschakeld.
  - Behuizing van hoogwaardig, breuk- en slagvast acryl composiet,makkelijk schoon te maken, kleur wit. Geleverd incl. bevestigingsmateriaal.
- **Afmetingen:**
  B 220 x D 85 x H 1410 mm
- **Technische data:**
  Voltage: 12 V/DC netwerk of 6V/DC batterij
  Waterdruk: 1,5 tot 5 bar
  Flow rate: 15 l/s
  Maximale watertemperatuur: 70 graden
  (kort 80 graden voor thermische desinfectie)
  Watertoevoer ½" voor zowel van boven als vanuit de muur.
  Waterbestendigheid; IP 68 (m.b.t. electronische onderdelen).

Douchekop Shorty

Art.	Omschrijving
32211100*	Douchepaneel CONTEC 3 - batterij Hyg. spoeling
32211140*	Douchepaneel CONTEC 3 - batterij Hyg. spoeling + reinigingsstop
31211100*	Douchepaneel CONTEC 3 - batterij Hyg. spoeling + zeepbakje
31211140*	Douchepaneel CONTEC 3 - batterij Hyg. spoeling + reinigingsstop en zeepbakje

Art.	Omschrijving
32211200*	Douchepaneel CONTEC 3 - netvoeding Hyg. spoeling
32211210*	Douchepaneel CONTEC 3 - netvoeding Hyg. spoeling via sleutelschakelaar
32211230*	Douchepaneel CONTEC 3 - netvoeding Hyg. spoeling + reinigingsstop
32211240*	Douchepaneel CONTEC 3 - netvoeding Hyg. spoeling + thermische desinfectie
31211200*	Douchepaneel CONTEC 3 - netvoeding Hyg. spoeling + zeepbakje
31211210*	Douchepaneel CONTEC 3 - netvoeding Hyg. spoeling via sleutelschakelaar + zeepbakje
31211230*	Douchepaneel CONTEC 3 - netvoeding Hyg. spoeling + reinigingsstop + zeepbakje
31211240*	Douchepaneel CONTEC 3 - netvoeding Hyg. spoeling + thermische desinfectie + zeepbakje

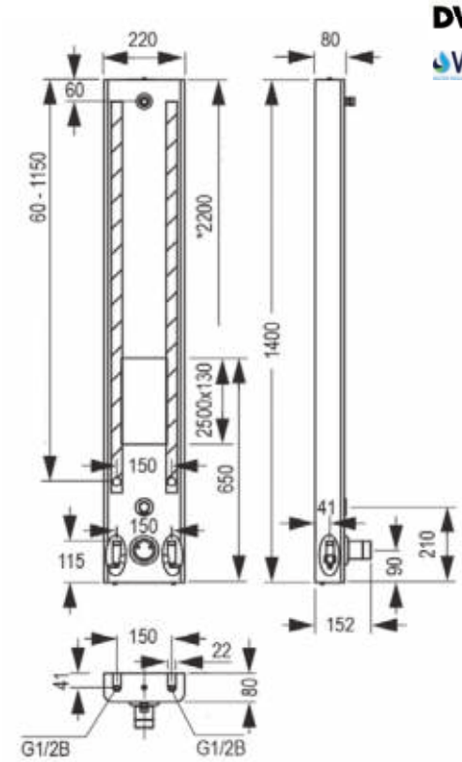

Douchepaneel Congenial Piëzo

- Uniek elektronisch douchepaneel (DN15) voorzien van vele bijzondere functies op het gebied van thermische en hygiënisch spoelingen. Speciaal geschikt voor nieuwbouw en renovaties van openbare en commerciële sanitaire ruimtes. Voorzien van het uniek aanpasbare en multifunctionele Conti waterverdeelstuk CONGENIAL uitgerust met de robuste magneetklep 6 V/DC. Het CONGENIAL waterverdeelstuk kan te allertijden worden geüpgrade of omgebouwd met extra functies. Uitgevoerd met thermostatische mengkraan voor koud en warm water. Elektrische bediening van de douche via piëzo-drukker met start/stop functie. De waterlooptijd is instelbaar. Voeding middels batterij (6V Lithium in waterdichte omkasting IP68) of netvoeding (12 V/DC). In het geval van aansluiting op CNX, netvoeding 30 V/DC. Standaard uitgerust met douchekop Shorty (765300) Geïntegreerde water terugslagklep met zeef voor watertoevoer maar ook terugslagklep voor de Bypass.
  Alle onderdelen voor de diverse functies zijn na openen omkasting makkelijk te demonteren. Robuste omkasting, breuk- en slagvast en makkelijk te reinigen. Optioneel verkrijgbaar met naadloos geïntegreerd zeepbakje.
  Incl. montageframe voor montage van alle onderdelen en bevestigingsmateriaal. Elk douchepaneel biedt de mogelijkheid tot hygiëne spoelingen (zowel met batterij als netvoeding) via programmering van de Piëzo of service monitor. 12, 24 of 72 h. of gedeactiveerd. Fabrieksinstelling is 12 h na laatste douche gebruik, met 30 s waterlooptijd. Optioneel per sleutelschakelaar.
- **Afmetingen:**
  B 220 x D 80 x H 1410 mm.
- **Materiaal**:
  Montageframe uit RVS;
  Omkasting van Acryl composiet;
  Kranenlichaam met thermostaat uit messing;
  Watermengknop met veiligheidsaanslag uit verchroomd messing.
- **Opties:**
  Thermische desinfectie (alleen met netvoeding) indien douchepaneel is uitgerust met een bistabiel magneetventiel (6 v/DC DN15) dat via een sleutelschakelaar (optie) geactiveerd moet worden.
  Reinigingsstop: Via een magneet RC schakelaar die op de zijkant van de omkasting geplaatst wordt. Bediening via piëzo is onderbroken.
  Optioneel kan het douchepaneel aangesloten worden op het software programma CNX, het Kraan Management Systeem van CONTI+ (alleen met netvoeding).
  Via dit CNX systeem kunnen alle hygiëne- en thermische desinfectiespoelingen geprogrammeerd, uitgevoerd, gecontroleerd en gedocumenteerd worden. Van alle kranen, douchpanelen en urinoirspoelsystemen van CONTI+ zijn er uitvoeringen die aangesloten kunnen worden op dit CNX systeem.
  Waterdruk: optimaal 1,5 – 5,0 bar
  Watertemperatuur:
  70°C of kortlopend op 80°C voor thermische desinfectie

Douchekop Shorty

Art.	Omschrijving
11121110*	Douchepaneel CONGENIAL - batterij Hyg. spoeling
11121114*	Douchepaneel CONGENIAL - batterij Hyg. spoeling + reinigingsstop
11221110*	Douchepaneel CONGENIAL - batterij Hyg. spoeling + zeepbakje
11221114*	Douchepaneel CONGENIAL - batterij Hyg. spoeling + reinigingsstop en zeepbakje

Art.	Omschrijving
11121120*	Douchepaneel CONGENIAL - netvoeding Hyg. spoeling
11121121*	Douchepaneel CONGENIAL - netvoeding Hyg. spoeling via sleutelschakelaar
11121124*	Douchepaneel CONGENIAL - netvoeding Hyg. spoeling + reinigingsstop
11121123*	Douchepaneel CONGENIAL - netvoeding Hyg. spoeling + thermische desinfectie
11221120*	Douchepaneel CONGENIAL - netvoeding Hyg. spoeling + zeepbakje
11221121*	Douchepaneel CONGENIAL - netvoeding Hyg. spoeling via sleutelschakelaar + zeepbakje
11221124*	Douchepaneel CONGENIAL - netvoeding Hyg. spoeling + reinigingsstop + zeepbakje
11221123*	Douchepaneel CONGENIAL - netvoeding Hyg. spoeling + thermische desinfectie + zeepbakje

Tropic Creativ | Tropic Square | Tropic Rondo | Tropic Carousel

Staande douche Tropic

- Staande RVS binnen of buitendouche. Bediening: piëzo drukknop met of zonder LED-verlichting, optioneel met hygiënespoeling 24/48 uur, aansluiting op koud of voorgemengd water, vanaf onderkant, met magneetventiel ½", RVS inbouwdoos voor in vloer met betonankers, aansluitklaar leidingwerk met stopkraan, ½", bevestiging douchezuil middels flens ingebouwd in de inbouwdoos, douchezuil demontabel. Met Grohe sproeiplaat met Easy-clean scrub nozzles voor eenvoudige kalkaanslag verwijdering.
- **Materiaal:**
  Inbouwdoos: RVS, AISI 304, dikte 2,0 mm, afwerking geborsteld.
  Buis: RVS, AISI 316, dikte 3,0 mm, afwerking geborsteld.
- **Afmetingen:**
  Hoogte: 2200 mm, standpijp Ø 85 mm
  Speciale modellen op aanvraag.

Staande douche Tropic Square

Art.	Omschrijving
762000	Vrijstaande douche Tropic Square: Piëzo op batterij
762015	Vrijstaande douche Tropic Square: Piëzo met transformator
762016	Vrijstaande douche Tropic Square: LED piëzo met transformator

Staande douche Tropic Rondo

Art.	Omschrijving
764000	Vrijstaande douche Tropic Rondo: Piëzo op batterij
764015	Vrijstaande douche Tropic Rondo: Piëzo met transformator
764016	Vrijstaande douche Tropic Rondo: LED piëzo met transformator

Staande douche Tropic Creativ

Art.	Omschrijving
765000	Vrijstaande douche Tropic Creativ: Piëzo op batterij
765015	Vrijstaande douche Tropic Creativ: Piëzo met transformator
765016	Vrijstaande douche Tropic Creativ: LED piëzo met transformator

Staande douche Tropic Carousel (4 personen)

Art.	Omschrijving
768000**	Vrijstaande douche Tropic Carousel: 4 sproeikoppen en 4 piëzobedieningen op batterij
768015**	Vrijstaande douche Tropic Carousel: 4 sproeikoppen en 4 piëzobedieningen met transformator
768016**	Vrijstaande douche Tropic Carousel: 4 sproeikoppen en 4 LED piëzobedieningen met transformator

Detail: LED piëzo Bediening ook beschikbaar zonder LED

Sproeiknop met Easy-clean scrub nozzles voor eenvoudig verwijderen van kalkaanslag

RVS inbouwdoos voor in de vloer met betonankers. Aansluitklaar leidingwerk met stopkraan ½", bevestiging douchezuil middels flens ingebouwd in de inbouwdoos.

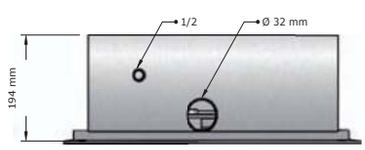

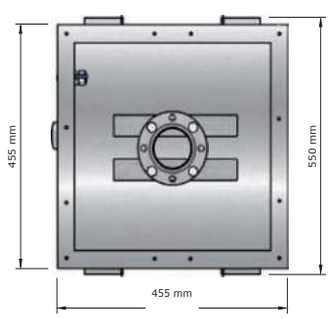

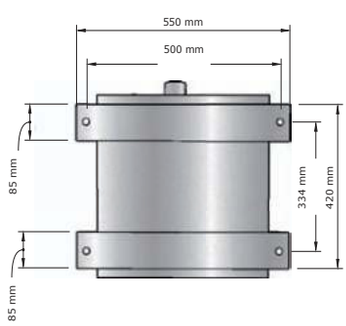

De douches Tropic Square, Rondo, Creativ en Carousel zijn ook verkrijgbaar met infraroodsensor op batterij of met transformator. Voor prijzen verwijzen we u graag door naar pagina 16.

Detail: Infraroodsensor

Zonder * zijn voorraadproducten - *levertijd 4-6 weken - **levertijd op aanvraag
Brutoprijzen, excl. BTW - Franco vanaf € 500 - Projecten op aanvraag

Tropic Rondo

764000
764015
764016

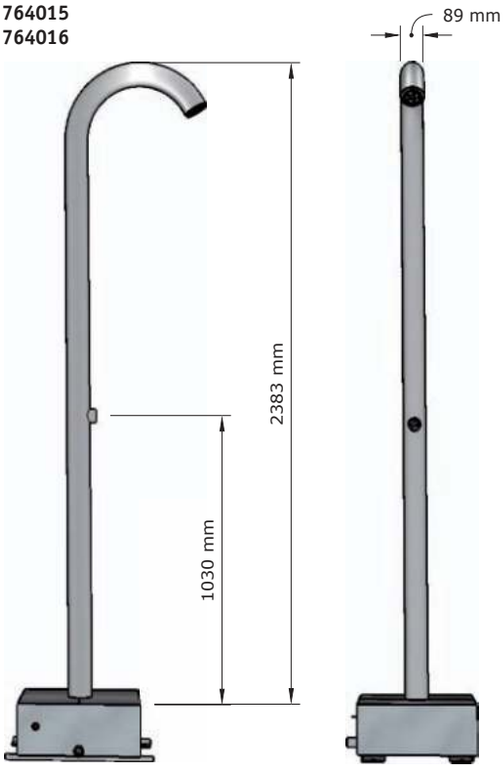

Tropic Creativ

765000
765015
765016

NEW

Tropic Square

762000
762015
762016

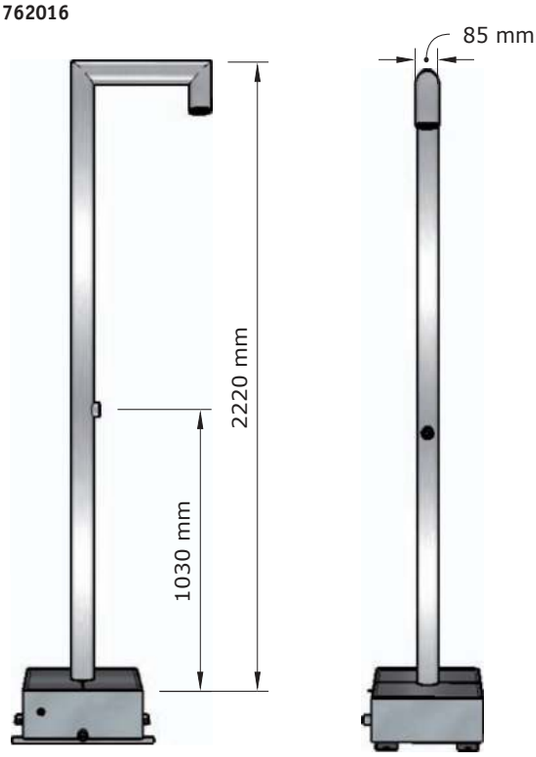

Tropic Carousel

768000**
768015**
768016**

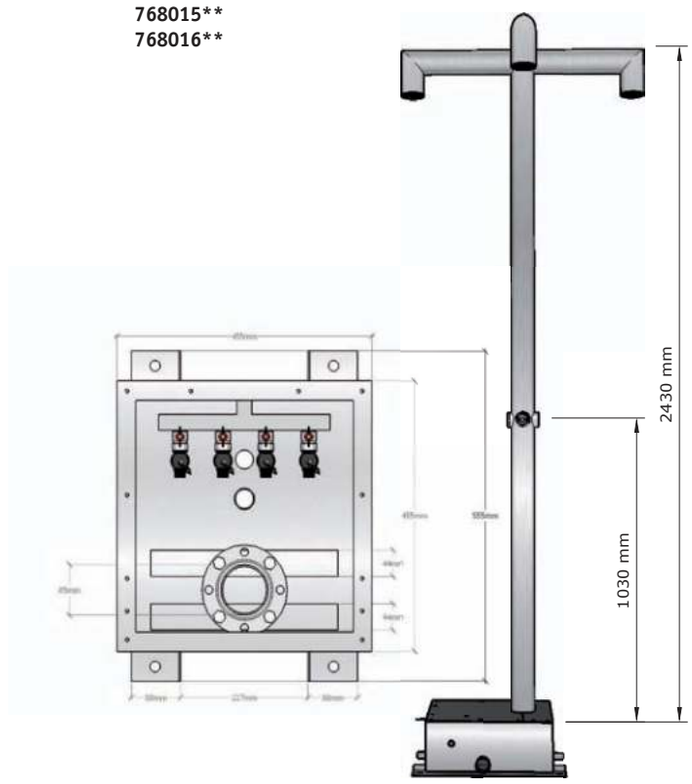

Babybad Creativ

- Babybadje uit RVS voor inbouw in wastafelblad (6 stuks bevestigingsklemmen) met overloop met stop en ketting. Alle hoeken afgerond om het babybadje baby vriendelijk te maken, alsook het reinigen eenvoudig te maken. Inclusief sifon.
- **Materiaal:**
  RVS, AISI 304, dikte 1,2 mm, afwerking geborsteld.
- **Afmetingen:**
  B 700 x D 400 x H 250 mm
- **Aansluiting:**
  Afvoer: Ø 32 mm

Art.	Omschrijving
750200	Babybad Creativ

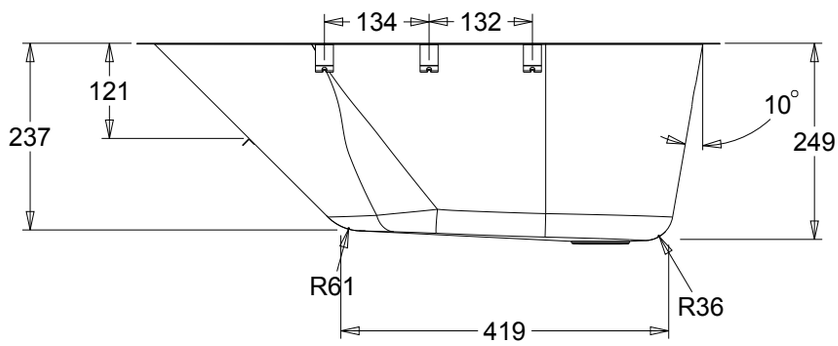

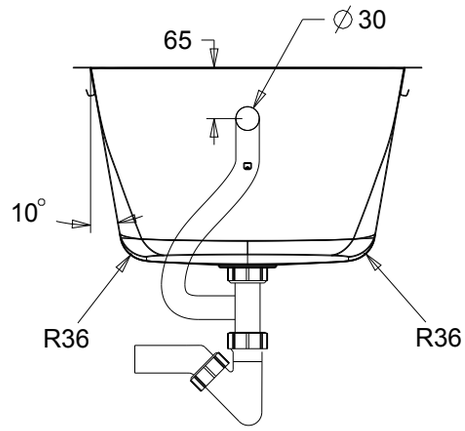

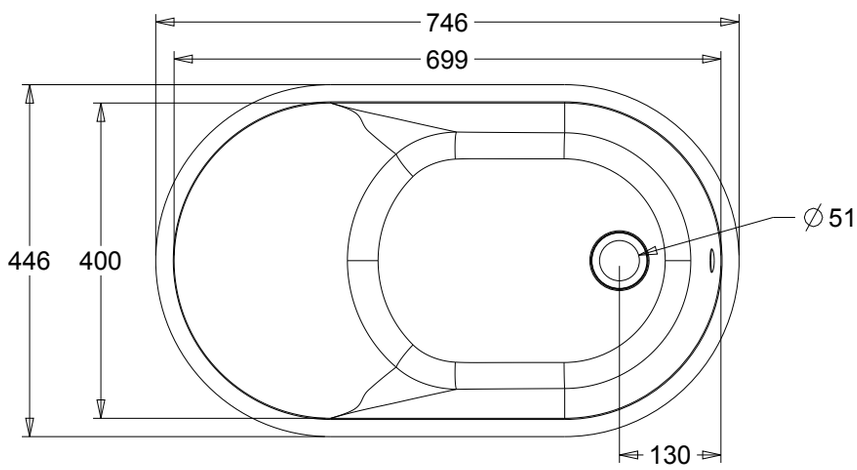

Buitendouche Tropic Carousel met piëzobediening

Vandaalbestendig sanitair

Het extra vandaalbestendig sanitair van LOGGERE wordt veelal gebruikt voor politiebureaus, gevangenissen en zorginstellingen. Bij deze robuuste producten zijn de scherpe randen weggewerkt en worden de bevestigingen intern gemaakt om verwondingen van de gebruiker te voorkomen. Ook zijn onze vandaalbestendige RVS producten schok- en stootbestendig.

We leggen graag aan u uit hoe ons assortiment wordt ingedeeld:

- **Vandaalbestendige wastafels:**
  De speciale uitgewerkte vormen van de vandaalbestendige wastafels maken ze extra schok- en stootbestendig. De onzichtbare bevestigingen en afgeronde hoeken maken het onmogelijk voor de gebruiker om zich te verwonden.

- **Vandaalbestendige toiletten:**
  De vandaalbestendige toiletten met ergonomisch gevormde toiletzittingen kunnen wand gemonteerd zijn of op de vloer staan. Deze extra robuuste producten garanderen stevigheid en veiligheid voor iedere gebruiker.

- **Vandaalbestendige toilet- en wasbakcombinaties:**
  De toilet- en wastafelcombinaties zijn stuk voor stuk vandaalbestendig en gegarandeerd van goede kwaliteit. Een “Comby” omvat een toilet en een wastafel in één geheel. Bij elke combinatie kan de positie van het toilet gekozen worden en zijn er verschillende opties zoals kranen etc. mogelijk.

- **Overige vandaalbestendige artikelen:**
  Er zijn verder nog veel meer artikelen die vandaalbestendig zijn. Denk hierbij aan een urinoir, douche, accessoires,...

Uitgietbak Robusto

- Naadloos gevormde uitgietbak, hoge spatwand en opklapbaar en uitneembaar emmerrooster. Extra ondersteuning: 2 in hoogte verstelbare poten vooraan. Bevestiging tegen de muur en op de vloer.
- **Materiaal:**
  RVS, AISI 304, dikte 1,2mm, afwerking geborsteld.
- **Afmetingen:**
  Buitenmaat: B 600 x D 530 x H 844 mm
  Waskom: B 533 x D 400 mm
- **Aansluiting:**
  Korf-afvoerplug 1½” met uitneembare RVS zeef Ø 80mm, incl. overloop, overloopgarnituur en sifon.

937100

Art.	Omschrijving
233118	Uitgietbak Robusto

11030711

Aanbevolen kranen

Art.	Omschrijving
937100	RVS wandkraan Perfect Mix
11030711*	Elektronische kraan Lino W45

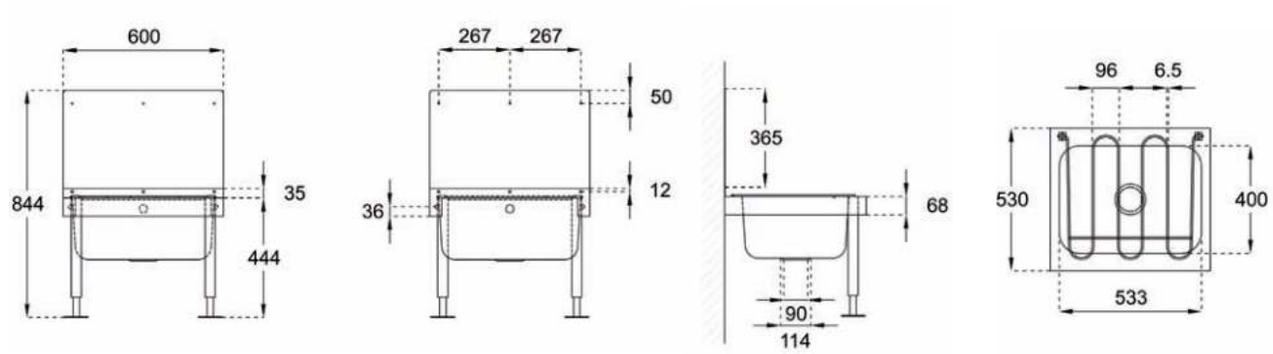

Zonder * zijn voorraadproducten - *levertijd 4-6 weken - **levertijd op aanvraag
Brutoprijzen, excl. BTW - Franco vanaf € 500 - Projecten op aanvraag

Inbouw handenwasser Robusto 10

- Isolatiecel handenwasser Robusto 10. Muurinbouw handenwasser Robusto 10, monoblok (compleet aan elkaar gelast meubel), vandaalbestendig, speciaal ontworpen voor isoleercellen. Gebruiker kan zich niet verwonden of voorwerpen verbergen. Met draadeinden gemonteerd vanuit technische ruimte. Kan uitgerust worden met een zelfsluitende kraan, pneumatische kraan of sensorgestuurde elektronische kraan.
- **Materiaal:**
  RVS, AISI 304, dikte 2mm voor buitenkant, korpus 1,5mm, afwerking geborsteld.
- **Afmetingen:**
  B 420 x D 195 x H 400 mm

Art.	Omschrijving
135080	Inbouw handenwasser Robusto 10
135086	Inbouw handenwasser Robusto 10 met zelfsluitende kraan incl. anti-blokkeringssysteem en perlator van Presto. Voor koud of voorgemengd water.
135087	Inbouw handenwasser Robusto 10 met elektronische sensorgestuurde kraan van Presto. 1 tot 5 bar, looptijd 1-30 seconden, instelbaar. Aansluiting G ¾", incl. transformator (230/12V-6VA), inbouwdoos IP65, stopkraan en vandaalbestendige perlator. Voor koud of voorgemengd water.
135085	Inbouw handenwasser Robusto 10 met pneumatische drukker, RVS wateruitloop en slangen.

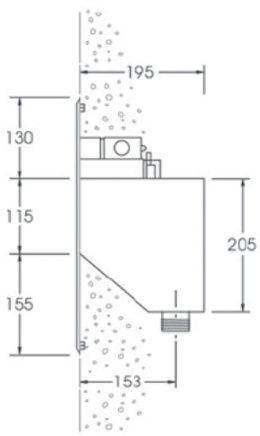

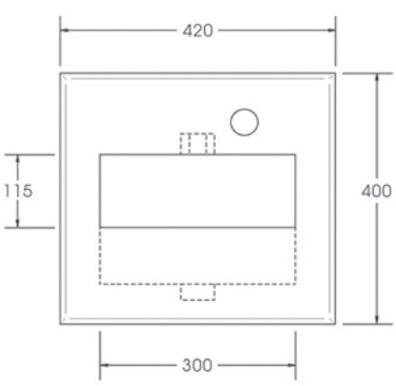

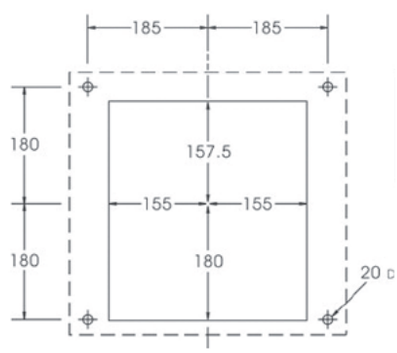

135087

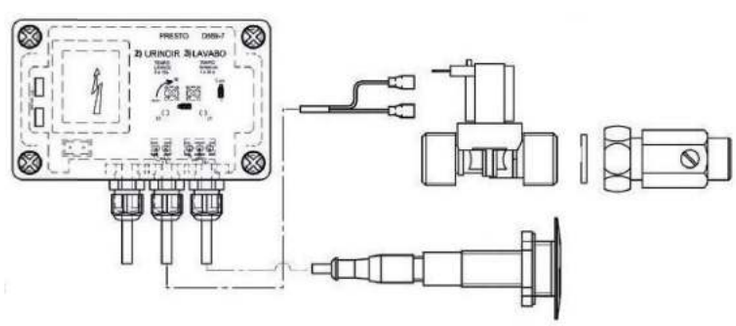

135025 - FM

135026 - RM

Wastafel Robusto 86

- Vandaalbestendige gesloten wastafel, met afgeronde rand. Zonder overloop compleet met ingeperst roosterafvoer, 1¼" en sifon Ø 32 mm. Bevestiging vanuit sanitaire of technische ruimte, montage middels extra zware muurconsole. (3 mm) Geschikt voor rolstoelgebruikers.
- **Materiaal:**
  RVS, AISI 304, dikte 1,2mm, afwerking geborsteld.
- **Afmetingen:**
  Buitenmaten: B 395 x D 410 x H 287 mm
  Waskom: Ø 300mm, diepte 125 mm

Art.	Omschrijving
135025	Wastafel Robusto 86 FM Bevestiging vanuit sanitaire ruimte.
135026**	Wastafel Robusto 86 RM Bevestiging vanuit technische ruimte.

Opties

Art.	Omschrijving
910903	Kraangat Ø 35mm
970934*	Kraan set bestaande uit piëzo, anti-suïcidaal wateruitloop (bubbler), magneetventiel en toebehoren

135025 - FM

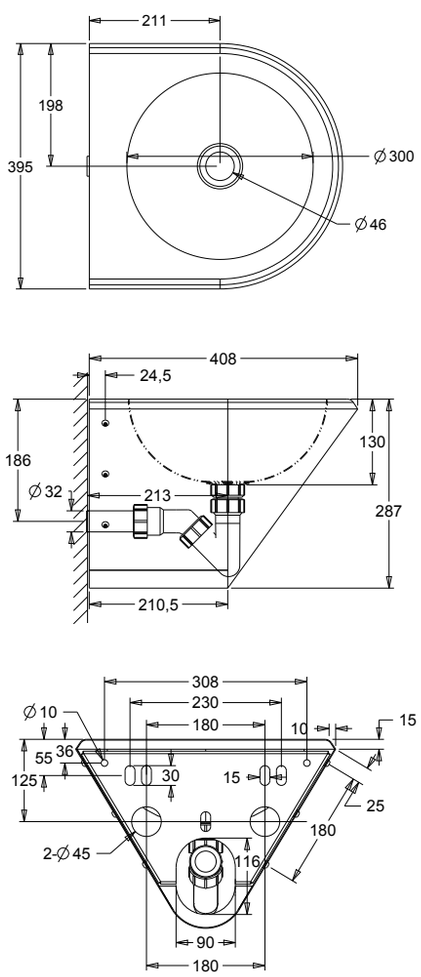

135026 - RM

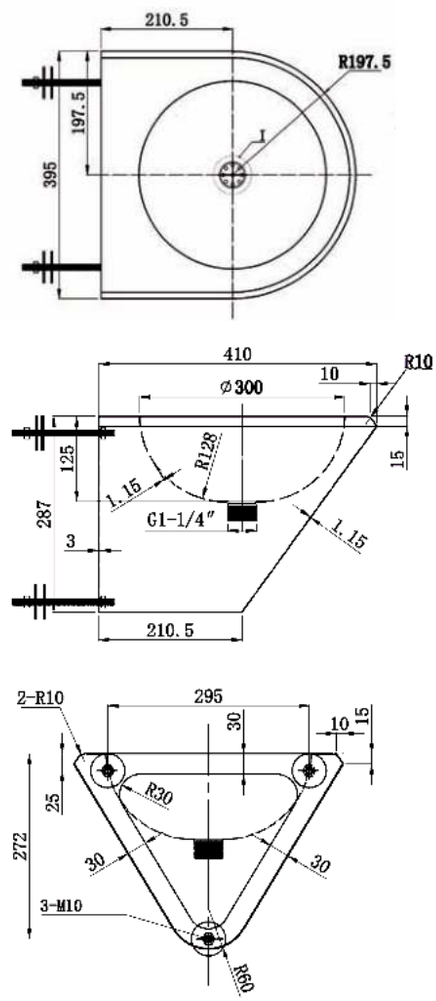

Zonder * zijn voorraadproducten - *levertijd 4-6 weken - **levertijd op aanvraag
Brutoprijzen, excl. BTW - Franco vanaf € 500 - Projecten op aanvraag

Staande wastafel Robusto 56

- Staande vandaalbestendige wastafel, wandmontage. Veiligheidshalve voorzien van geïntegreerde afvoerplug met geperforeerd rooster zonder schroef. Aan- en afvoer via muur, gelaste afvoerpijp 1¼", rechthoekige waskom, bodem gesloten. Montage met S-clip, schroeven en pluggen. Bevestigingsmateriaal niet inbegrepen.
- **Materiaal:**
  RVS, AISI 304, dikte wasbak 1,5mm, dikte wasmeubel 2,0mm afwerking geborsteld.
- **Afmetingen:**
  Buitenmaat:B 400 x D 350 x H 1000 mm
  Waskom: B 317 x D 260 x H 130 mm, Spatwand: 100 mm
- **Aansluiting:**
  Afvoer: Ø 32 mm

Art.	Omschrijving
135073	Staande wastafel Robusto 56 FM Bevestiging vanuit sanitaire ruimte
135075	Staande wastafel Robusto 56 RM Bevestiging vanuit technische ruimte

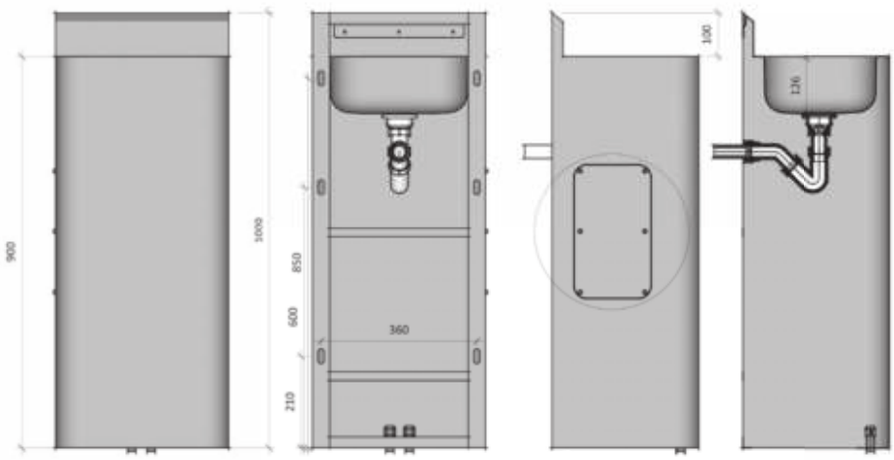

Wastafel voor mindervaliden Robusto 75

- Naadloos gevormde vandaalbestendige wastafel voor mindervaliden. Zonder overloop met ingeperst roosterafvoer en aangelaste afvoerbuis (afvoerbuis steekt 75 mm uit). Onderkant gesloten middels toegangsluik voor bevestiging en aansluitingen. Geschikt voor rolstoelgebruikers. Kraangat op aanvraag mogelijk. Sifon te plaatsen in of achter de muur (niet inbegrepen).
- **Materiaal:**
  RVS, AISI 304, dikte 1,2mm, afwerking geborsteld.
- **Afmetingen:**
  B 400 x D 390 x H 68/148 mm, waskom Ø 300 x H 60 mm.
- **Aansluiting:**
  Afvoer water Ø 38mm glad met aangelaste RVS sifon.

Art.	Omschrijving
135092	Wastafel Robusto 75 Bevestiging vanuit sanitaire ruimte
135095	Wastafel Robusto 75 Bevestiging vanuit technische ruimte

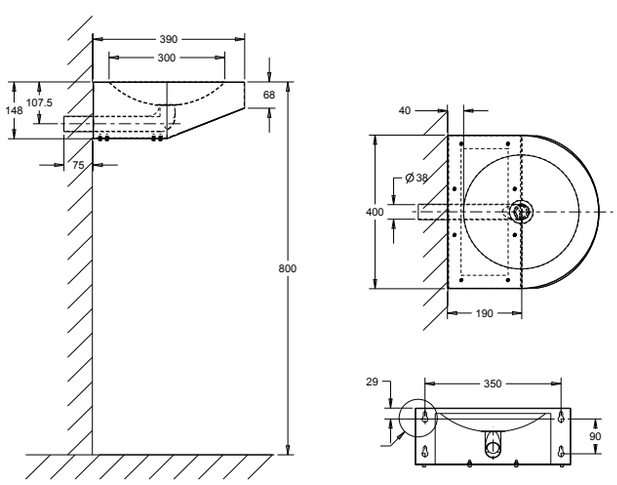

16404011

13304011

980671

Aanbevolen kranen

Art.	Omschrijving
16404011*	Elektronische wandkraan Ultra
13304011	Elektronische wastafelkraan Umaxx
980671	Zelfsluitende RVS wandkraan Tempo WI

Opties

Art.	Omschrijving
910903	Kraangat

Zonder * zijn voorraadproducten - *levertijd 4-6 weken - **levertijd op aanvraag
Brutoprijzen, excl. BTW - Franco vanaf € 500 - Projecten op aanvraag

Wandhangende wastafel Robusto 56

- Wandhangende vandaalbestendige wastafel monoblok met afgeronde hoeken, afvoer veiligheidshalve voorzien van geïntegreerde afvoerplug met geperforeerd rooster zonder schroef. Aan- en afvoer via muur, gelaste afvoerpijp 1¼", rechthoekige waskom, bodem gesloten. Montage met S-clip, schroeven en pluggen. Bevestigings materiaal niet inbegrepen.
- **Materiaal:**
  RVS, AISI 304, dikte 1,5mm, afwerking geborsteld.
- **Afmetingen:**
  Buitenmaat:B 400 x D 340 x H 400 mm
  Waskom: B 317 x D 260 x H 130 mm
  Spatwand: 100 mm
- **Aansluiting:**
  Afvoer 1¼" buiten dr.

Art.	Omschrijving
135071	Hangende wastafel Robusto 56 Bevestiging vanuit sanitaire ruimte met toegangsluik aan onderzijde, bevestigd met vandaalbestendige schroeven.
135072**	Hangende wastafel Robusto 56 Onzichtbare bevestiging vanuit technische ruimte met draadeinden (inbegrepen)

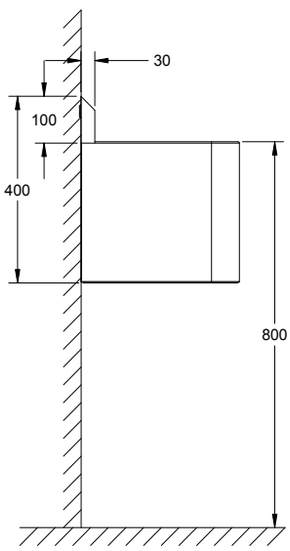

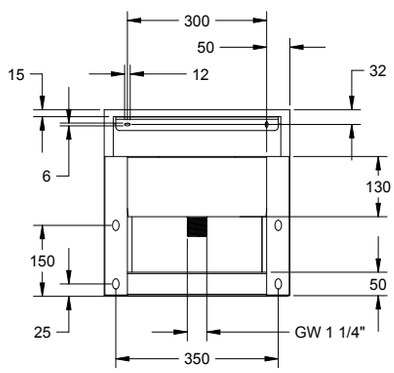

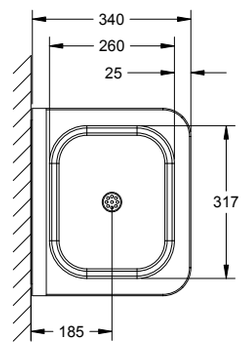

Wastafel Robusto 57

- Door de driehoekige vorm is deze wastafel goed toepasbaar in speciale isolatiekamers of isoleer cellen, omdat door de schuine vorm de gebruikers zich nog minder snel kunnen bezeren of verwonden. Driehoekige wastafel, wandmontage, afvoer veiligheidshalve voorzien van geïntegreerde afvoerplug met geperforeerd rooster zonder schroef. Aan- en afvoer via muur, gelaste afvoerpijp 1¼", rechthoekige waskom, bodem gesloten. Montage met S-clip. Leverbaar met verschillende types van kranen zoals zelfsluitende kranen, elektronische of pneumatische kranen.
- **Materiaal:**
  RVS, AISI 304, dikte 1,5mm, afwerking geborsteld.
- **Afmetingen:**
  Buitenmaat: B 570 x D 340 x H 400 mm
  Waskom: B 317 x D 260 x H 130 mm
  Spatwand: 100 mm
- **Aansluiting:**
  Afvoer 1¼" buiten dr.

Art.	Omschrijving
135074**	Wastafel Robusto 57

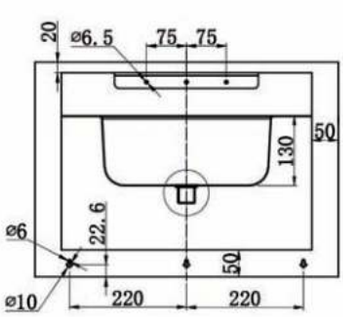

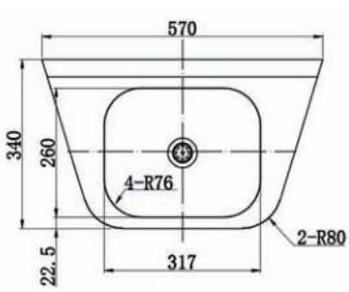

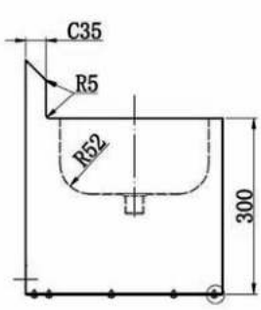

Zonder * zijn voorraadproducten - *levertijd 4-6 weken - **levertijd op aanvraag
Brutoprijzen, excl. BTW - Franco vanaf € 500 - Projecten op aanvraag

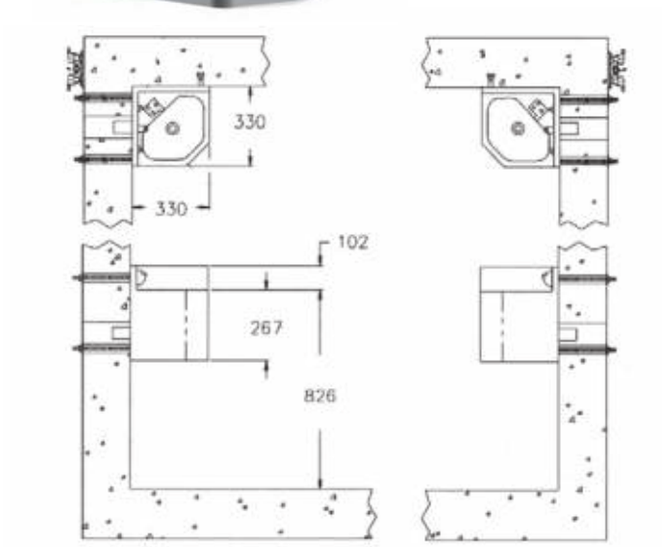

Wastafel Robusto 61

- Hoekwastafel, wandmontage, zelfdrainerend zeepbakje. Afvoer veiligheidshalve voorzien van geïntegreerde afvoerplug met geperforeerd rooster zonder schroef. Aan- en afvoer via muur, gelaste afvoerpijp 1 ¼" draad, meerzijdige waskom en sifon, bodem gesloten.
- **Materiaal:**
  RVS, AISI 304, dikte 2,0 mm, afwerking geborsteld.
- **Afmetingen:**
  Buitenmaat:B 330 x D 330 x H 369 mm
  Waskom: B 324 x D 210 x H 127 mm
- **Aansluiting:**
  Afvoer 1¼" buiten dr.

Art.	Omschrijving
130312	Wastafel Robusto 61: Bevestiging links vanuit de sanitaire ruimte met toegangsluik aan onderzijde. Bevestigd met vandaalbestendige schroeven.
130313**	Wastafel Robusto 61: Bevestiging links vanuit de technische ruimte. Bodem gesloten. Inclusief draadeinden (4 stuks)
130314**	Wastafel Robusto 61: Bevestiging rechts vanuit de sanitaire ruimte met toegangsluik aan onderzijde. Bevestigd met vandaalbestendige schroeven.
130315**	Wastafel Robusto 61: Bevestiging rechts vanuit de technische ruimte. Bodem gesloten. Inclusief draadeinden (4 stuks)

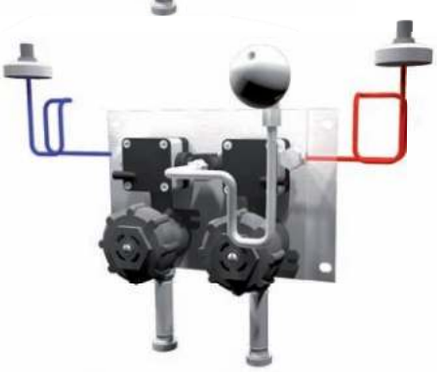

Opties voor vandaalbestendige wastafels

Art.	Omschrijving
981031	Massieve RVS anti-suïcidale wateruitloop (bubbler)
960721	Pneumatisch magneetventiel voor koud of voorgemengd water (set): incl. drukknop, bubbler Easy en leidingen.
960724	Pneumatisch magneetventiel voor koud of voorgemengd water (set): incl. drukknop, anti-suïcidaal bubbler en leidingen.
960722	Pneumatisch magneetventiel voor koud en warm water, incl. drukknop, bubbler Easy en leidingen.
960725	Pneumatisch magneetventiel voor koud en warm water, incl. drukknop, anti-suïcidaal bubbler en leidingen.
97226007	Piëzoset voor wastafels, incl. transformator, speltijd 8 sec.
981029	Pneumatische RVS drukknop met kunststoff binnenwerk
910903	Kraangat Ø 35mm

Bubbler Easy
981030

Anti-suïcidaal bubbler
981031

RVS Drukknop
981029

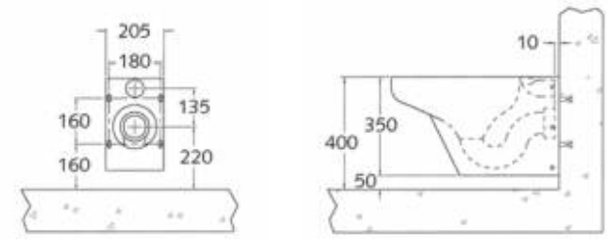

Wandhangend toilet Robusto I

- Wandhangend vandaalbestendig toilet Robusto I met geïntegreerde ergonomisch gevormde toiletzitting; spoeling (6l) geschikt voor drukspoeler of spoelreservoir; onderkant spoelrand dicht afgewerkt, hetgeen de inspectie vereenvoudigt, afvoer door muur.
- **Materiaal:**
  RVS, AISI 304, dikte 2 mm, afwerking geborsteld.
- **Afmetingen:**
  B 355 x D 585 x H 350 mm
- **Aansluiting:**
  Aanvoer Ø 55 mm, afvoer Ø 100 mm

Art.	Omschrijving
650640	Wandhangend vandaalbestendig toilet Robusto I met zichtbare bevestiging d.m.v. montageplaat en veiligheidsschroeven. Excl. bevestigingsmateriaal.
650642	Wandhangend vandaalbestendig toilet Robusto I met onzichtbare bevestiging vanuit de technische ruimte. Incl. bevestigingsmateriaal.

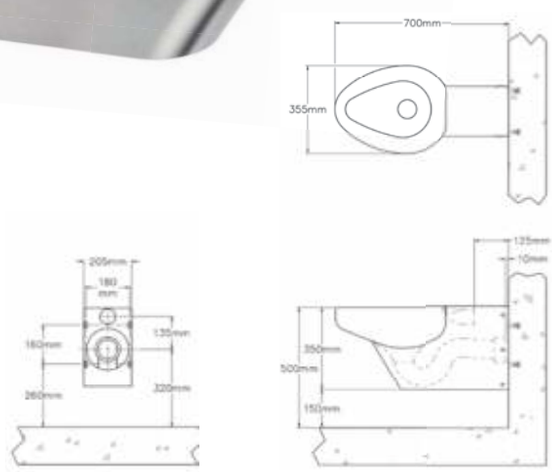

Wandhangend toilet voor mindervaliden Robusto I

- Wandhangend vandaalbestendig toilet voor mindervaliden Robusto I met geïntegreerde ergonomisch gevormde toiletzitting; spoeling (6l) geschikt voor drukspoeler of spoelreservoir; onderkant spoelrand dicht afgewerkt, hetgeen de inspectie vereenvoudigt, afvoer door muur
- **Materiaal:**
  RVS, AISI 304, dikte 2 mm, afwerking geborsteld
- **Afmetingen:**
  B 355 x D 700 x H 350 mm
- **Aansluiting:**
  Aanvoer Ø 55 mm, afvoer Ø 100 mm

Art.	Omschrijving
650641	Wandhangend vandaalbestendig toilet voor mindervaliden Robusto I met zichtbare bevestiging d.m.v. montageplaat en veiligheidsschroeven. Excl. bevestigingsmateriaal.
650643	Wandhangend vandaalbestendig toilet voor mindervaliden Robusto I met onzichtbare bevestiging vanuit de technische ruimte. Incl. bevestigingsmateriaal.

970912

970913

960606

650004

650025

Opties voor Robusto toiletten

Art.	Omschrijving
650004	Inbouwframe Safety incl. reservoir met 3- of 4-punts toiletbevestiging zonder bedieningsplaat
650024*	Inbouwframe Safety Plus voor toiletten met 3- of 4-punts toiletbevestiging zonder bedieningsplaat
650025*	Inbouwframe Safety Plus voor toiletten voor mindervaliden
970912	Vandaalbestendige bedieningsplaat voor inbouwframe Safety met Geberit pneumatische bediening
970913	Vandaalbestendige bedieningsplaat voor inbouwframe Safety met piëzodrukker en Geberit Hytronic
960606	Epoxy coating in een RAL kleur

Zonder * zijn voorraadproducten - *levertijd 4-6 weken - **levertijd op aanvraag
Brutoprijzen, excl. BTW - Franco vanaf € 500 - Projecten op aanvraag

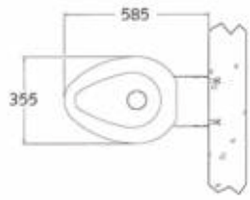

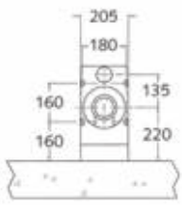

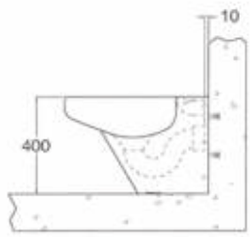

Staand toilet Robusto II

- Staand vandaalbestendig toilet Robusto II met geïntegreerde ergonomisch gevormde toiletzitting; spoeling (6l) geschikt voor drukspoeler of spoelreservoir; onderkant spoelrand dicht afgewerkt, hetgeen de inspectie vereenvoudigt, afvoer door muur. Bevestiging tegen muur met bouten of draadeinden en vloer met s-clip.
- **Materiaal:**
  RVS, AISI 304, dikte 2 mm, afwerking geborsteld.
- **Afmetingen:**
  B 355 x D 585 x H 400 mm
- **Aansluiting:**
  Aanvoer Ø 55 mm, afvoer Ø 100 mm

Art.	Omschrijving
650660	Staand vandaalbestendig toilet Robusto II met zichtbare bevestiging d.m.v. montageplaat en veiligheidsschroeven. Excl. bevestigingsmateriaal.
650662	Staand vandaalbestendig toilet Robusto II met onzichtbare bevestiging vanuit de technische ruimte. Incl. bevestigingsmateriaal.

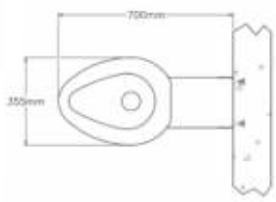

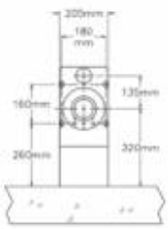

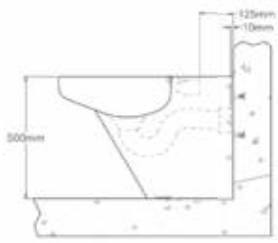

Staand toilet voor mindervaliden Robusto II

- Staand vandaalbestendig toilet voor mindervaliden Robusto II met geïntegreerde ergonomisch gevormde toiletzitting; spoeling (6l) geschikt voor drukspoeler of spoelreservoir; onderkant spoelrand dicht afgewerkt, hetgeen de inspectie vereenvoudigt, afvoer door muur. Ook mogelijk met vloerdoorvoer (PK). Bevestiging tegen muur met bouten of draadeinden en vloer met s-clip.
- **Materiaal:**
  RVS, AISI 304, dikte 2 mm, afwerking geborsteld
- **Afmetingen:**
  B 355 x D 700 x H 500 mm
- **Aansluiting:**
  Aanvoer Ø 55 mm, afvoer Ø 100 mm

Art.	Omschrijving
650661	Staand vandaalbestendig toilet voor mindervaliden Robusto II met zichtbare bevestiging d.m.v. montageplaat en veiligheidsschroeven. Excl. bevestigingsmateriaal.
650663	Staand vandaalbestendig toilet voor mindervaliden Robusto II met onzichtbare bevestiging vanuit de technische ruimte. Incl. bevestigingsmateriaal.

Toiletzittingen met deksel Standaard

Art.	Omschrijving
870822	Kunststof toiletzitting Standaard met deksel. Kleur: Zwart

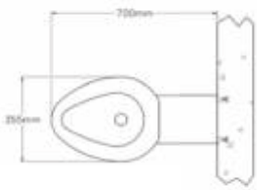

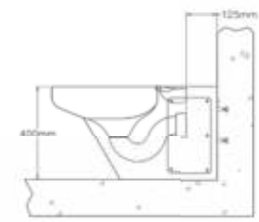

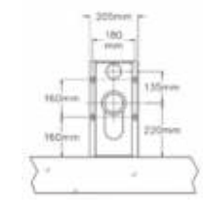

970912

970913

960606

650004

Staand toilet Robusto III

- Staand toilet met 2 toegangsluiken (gesloten met rvs veiligheidsschroeven), montage tegen muur en vloer, diepspoel, met geïntegreerde ergonomische gevormde toiletzitting; spoeling (6l) met drukspoeler of spoelreservoir; onderkant spoelrand gesloten, hetgeen de inspectie vereenvoudigt, afvoer door muur. Afvoer door vloer of muur, passtuk voor afvoer tot aan de vloer niet inbegrepen. PK uitvoering met mogelijkheid van A0; altijd met toegangsluik.
- **Materiaal**
  RVS, AISI 304, dikte 2,0mm, afwerking geborsteld
- **Afmetingen:**
  B 355 x D 700 x H 400 mm
- **Aansluiting:**
  Aanvoer Ø 55 mm, afvoer Ø 100 mm

Art.	Omschrijving
650609**	Staand vandaalbestendig toilet Robusto III. Zichtbare bevestiging met montageluik, afvoer door vloer of muur, vanuit sanitaire ruimte.

Opties

Art.	Omschrijving
650004	Inbouwframe Safety incl. reservoir met 4-punts toiletbevestiging zonder bedieningsplaat
970912	Vandaalbestendige bedieningsplaat voor inbouwframe Safety met Geberit pneumatische bediening
970913	Vandaalbestendige bedieningsplaat voor inbouwframe Safety met piëzodrukker en Geberit Hytronic
960606*	Epoxy coating in een RAL kleur

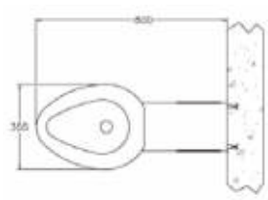

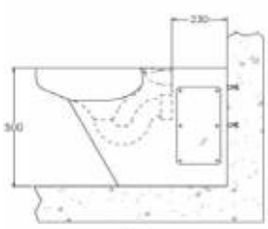

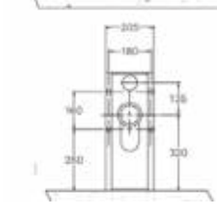

970912

970913

960606

650025

Staand toilet voor mindervaliden Robusto III

- Staand toilet voor mindervaliden voorzien van 2 toegangsluiken, montage tegen muur en vloer, diepspoel, met geïntegreerde ergonomische gevormde toiletzitting; spoeling (6l) met drukspoeler of spoelreservoir; onderkant spoelrand gesloten, hetgeen de inspectie vereenvoudigt, afvoer door muur. Ook mogelijk met vloerdoorvoer (PK). PK uitvoering met mogelijkheid van A0; altijd met toegangsluik. Passtuk voor vloer afvoer niet inbegrepen.
- **Materiaal**
  RVS, AISI 304, dikte 2,0mm, afwerking geborsteld
- **Afmetingen:**
  B 355 x D 800 x H 500 mm
- **Aansluiting:**
  Aanvoer Ø 55 mm, afvoer Ø 100 mm

Art.	Omschrijving
650309**	Staand vandaalbestendig toilet voor mindervaliden Robusto III. Zichtbare bevestiging met montageluik, afvoer door vloer of muur, montage vanuit sanitaire ruimte.

Opties

Art.	Omschrijving
650025	Muurinbouwframe voor Safety Plus toiletten voor mindervaliden inclusief spoelreservoir Geberit Sigma
970912	Vandaalbestendige bedieningsplaat voor inbouwframe Safety met Geberit pneumatische bediening
970913	Vandaalbestendige bedieningsplaat voor inbouwframe Safety met piëzodrukker en Geberit Hytronic
960606*	Epoxy coating in een RAL kleur

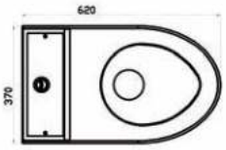

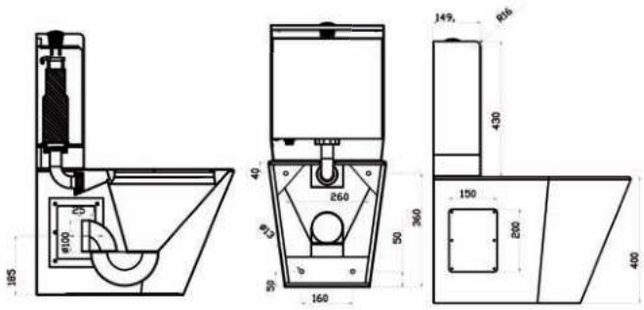

Staand toilet Urban met reservoir

- Staand vandaalbestendig toilet Urban met geïntegreerde ergonomisch gevormde toiletzitting; spoeling (6l), met toegangsluik; incl. RVS spoelreservoir, met vandaalbestendige massieve RVS drukknop. Onderkant spoelrand dicht afgewerkt, hetgeen de inspectie vereenvoudigt. Afvoer door de muur of door de vloer, passtuk voor vloer afvoer niet inbegrepen. Voorgeboorde bevestigingspunten voor toiletzitting afgedekt.
- **Materiaal:**
  RVS, AISI 304, dikte 1,5-3 mm, afwerking geborsteld.
- **Afmetingen:**
  B 370 x D 620 x H 790 mm
  Omkasting spoelreservoir: B 370 x D 149 x H 430 mm
- **Aansluiting:**
  Aanvoer reservoir ½", toilet Ø 55 mm, afvoer Ø 100 mm

Art.	Omschrijving
650770**	Toilet met reservoir Urban staand model, onzichtbare bevestiging met montageluik; afvoer door muur of vloer.

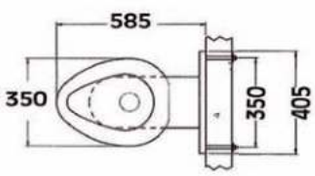

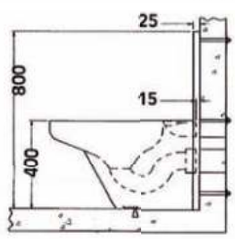

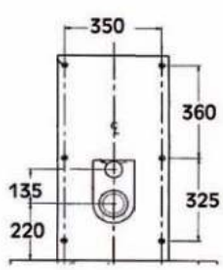

Staand toilet Robusto II met spatwand

- Staand vandaalbestendig toilet Robusto II met geïntegreerde ergonomisch gevormde toiletzitting; spoeling (6l) geschikt voor drukspoeler of spoelreservoir; onderkant spoelrand dicht afgewerkt, hetgeen de inspectie vereenvoudigt, afvoer door muur. Toilet gelast tegen RVS spatwand zonder naden.
- **Materiaal:**
  RVS, AISI 304, dikte 2 mm, afwerking geborsteld.
- **Afmetingen:**
  Toilet: B 350 x D 585 x H 400 mm
  Spatwand: B 405 x D 25 x H 800 of 1000 mm
  Aansluiting:
  Aanvoer Ø 55 mm, afvoer Ø 100 mm

Art.	Omschrijving
950790**	Toilet met spatwand Robusto II, bevestiging vanuit de sanitaire ruimte tegen muur met bouten en pluggen.
950791**	Toilet met spatwand Robusto II, bevestiging vanuit de technische ruimte met draadeinden door de muur.

Opties en reserve onderdelen

Art.	Omschrijving
960606*	Epoxy coating in een RAL kleur.
960612*	Jeda kolomtank, elektronische bediening
960613*	Jeda kolomtank, pneumatisch bediening
960721	drinkvoorziening bestaande uit pneumatisch magneetventiel voor koud of voorgemengd water. Incl. drukknop, voor op spatwand, massieve RVS wateruitloop op spatwand geplaatst en leidingen. Looptijd tussen 20-60 sec. Vereiste waterdruk: 2,5 - 6,5 bar.
981030	Reserve onderdeel: wateruitloop Easy voor op spatwand

970913

970912

Comby Robusto - Cellencomplex Schiphol

Staand toilet Big John

- Staand toilet, bevestiging tegen de wand en de vloer, diepspoel, speciaal voor mensen met obesitas of mindervaliden, onderkant spoelrand gesloten. Spoeling 6 L, geschikt voor drukspoeler of spoelreservoir, inclusief gaten voor het bevestigen van zitting voorgeboord, afgedekt.
  Toilet getest tot 907 kg, WC-bril getest tot 544 kg
- **Extra voordelen:**
  900 kg statische draagkracht, 200 kg dynamische draagkracht. Eenvoudig schoon te maken, hoog comfort en zeer robuust.
- **Materiaal**
  RVS, AISI 304, dikte 2,0mm, afwerking: wit epoxy coating.
- **Afmetingen:**
  B 610 x D 736 x H 457 mm (Hoogte zonder zitting: 425 mm)
- **Aansluiting:**
  Aanvoer Ø 55 mm, afvoer Ø 100 mm

Art.	Omschrijving
650800	Staand toilet Big John, kleur wit, zichtbare bevestiging met montageplaat en veiligheidsschroeven. Excl. bevestigingsmateriaal.

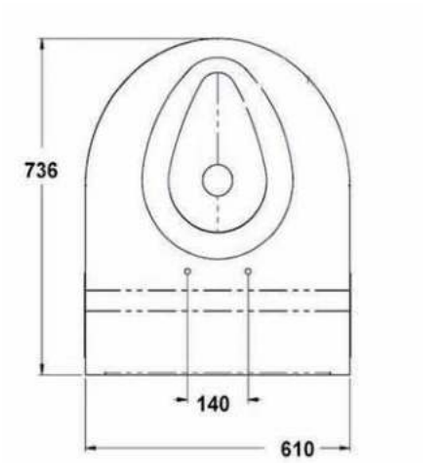

Opties

Art.	Omschrijving
650801	Toiletzitting zonder deksel met open voorzijde, kleur: wit
650802	Toiletzitting met deksel en open voorzijde, kleur: wit
650803	Toiletzitting met deksel en dichte voorzijde, kleur: wit
650020*	Inbouwframe Easy Plus voor opklapbare toiletbeugel 880324 en 880334
650026*	Inbouwframe Safety Plus speciaal voor Big John met 4 bevestigingspunten incl. Geberit Sigma spoelreservoir
880324	Opklapbare toiletbeugel: 800 mm
880334	Opklapbare toiletbeugel: 900 mm

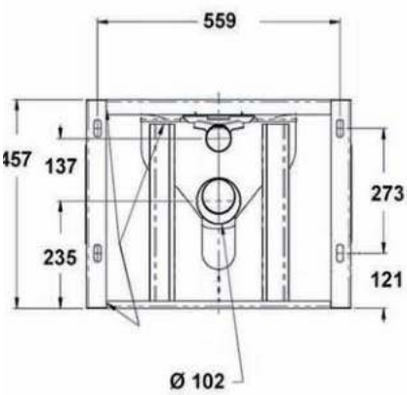

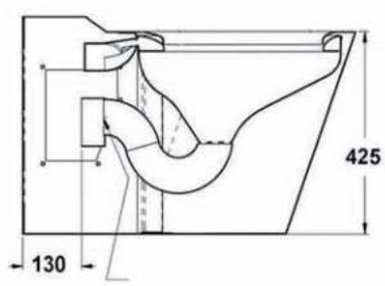

650026

650020

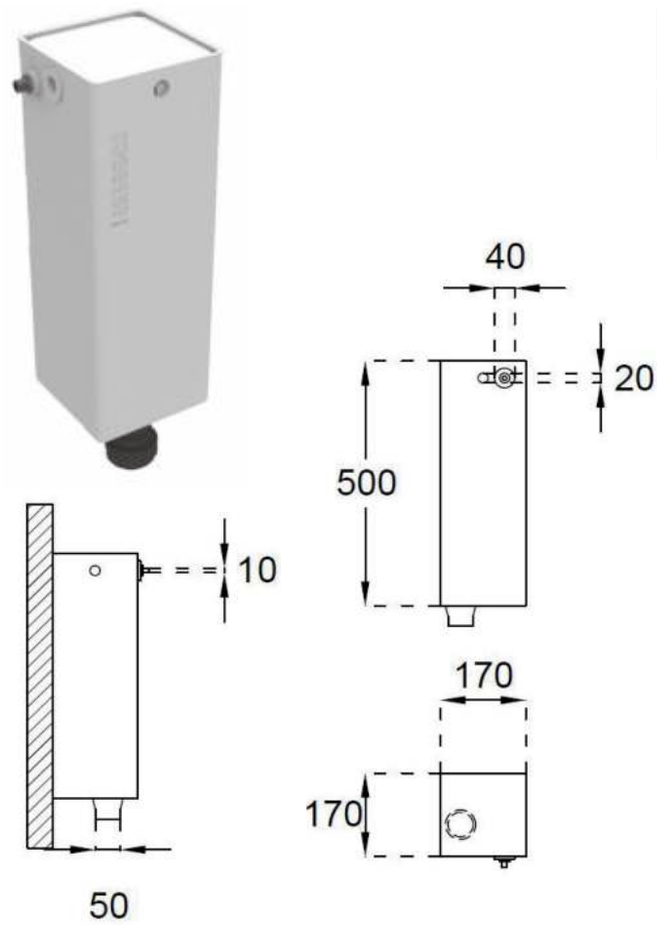

Jeda kolomtank

- Speciaal kompakt kunststof spoelreservoir. 6 of 9 liter spoeling, montage voor in kleine technische ruimtes/schachten, opbouwmodel. Zonder spoelbocht.
- **Bediening:**
  Elektronische bediening incl. piëzodrukker of pneumatische bediening (RVS drukknop) (beide excl. RVS muurplaat).
- **Materiaal:**
  Kolomtank HDPE (Hogedichtheidpolyetheen), kleur wit.
- **Afmetingen:**
  B 170 x D 170 x H 500 mm
- **Aansluiting:**
  Wateraansluiting links of rechts ⅜" spoelbochtaansluiting (50mm)

Art.	Omschrijving
960612*	Jeda kolomtank, elektronische uitvoering.
960613*	Jeda kolomtank, pneumatische uitvoering.
960616*	Intelligentie spoeling t.b.v. Jeda kolomtank

Opties

Art.	Omschrijving
970907	Muurplaat voor bevestiging piëzo drukknop
960618	Spoelbuis voor Jeda kolomtank

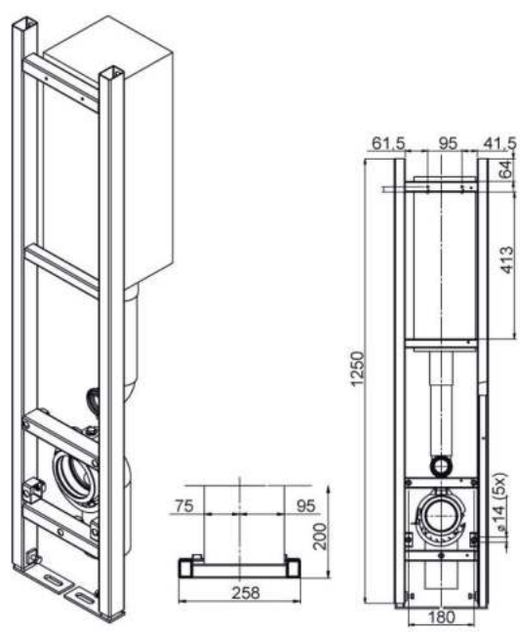

Inbouwframe met Jeda kolomtank

- Inbouwframe Jeda met zelfdragend in hoogte verstelbaar frame. 6 of 9 liter spoeling. Zowel vrijstaand als hoekbevestiging. Met 5-punts vandaalbestendige toiletaansluiting, incl. afvoerbocht,horizontaal of verticaal Ø 100 mm en spoelbocht Ø 50 mm.
- **Bediening:**
  Elektronische bediening incl. piëzodrukker of pneumatische bediening (RVS drukknop) (beide excl. RVS muurplaat).
- **Materiaal:**
  Frame: geëpoxeerd staal, kleur blauw.
  Tank: Polytheen, overige delen uit kunststof
- **Afmetingen:**
  B 258 x D 200 x H 1250 mm

Art.	Omschrijving
960614*	Jeda inbouwframe met vandaalbestendige bevestiging met 3 of 4 bevestigingspunten voor RVS toilet met elektronisch spoelsysteem compleet, incl. piëzo knop, excl. RVS muurplaat
960615*	Jeda inbouwframe met vandaalbestendige bevestiging met 3 of 4 bevestigingspunten voor RVS toilet met pneumatisch spoelsysteem compleet, incl. pneumatische drukknop, excl. RVS muurplaat
960616*	Intelligentie spoeling t.b.v. Jeda kolomtank
970915	Bedieningsplaat voor piëzo 270 x 220 x 2 mm t.b.v. Jeda inbouwframe 960614
970916	Bedieningsplaat voor pneumatische drukker 270 x 220 x 2 mm t.b.v. Jeda inbouwframe 960615

Zonder * zijn voorraadproducten - *levertijd 4-6 weken - **levertijd op aanvraag
Brutoprijzen, excl. BTW - Franco vanaf € 500 - Projecten op aanvraag

Urinoir Robusto

- Wandurinoir met gesloten bodem, onzichtbare bevestiging vanuit technische ruimte, bevestiging d.m.v. 4 draadeinden door de muur, met achterinlaat ½" met afvoerplug 1¼" met bolvormig RVS gaatjesrooster, sproeikop verchroomd messing, met gesloten bodem.
- **Materiaal:**
  RVS, AISI 304, dikte 1,6 mm, afwerking geborsteld.
- **Afmetingen:**
  B 330 x D 433 x H 570 mm
- **Aansluiting:**
  Aanvoer ½", afvoer Ø 32 mm

Art.	Omschrijving
551522	Urinoir Robusto

Urinoir Robusto met thermisch spoelsysteem Futura Flush

Art.	Omschrijving
551534	Urinoir Robusto met Futura Flush, incl. batterijhouder.
551535	Urinoir Robusto met Futura Flush, incl. transformator

52914

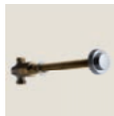
31880

Presto spoelsysteem voor groep van urinoirs

Art.	Omschrijving
52914*	Presto spoelsysteem voor groep urinoirs
31880*	Presto urinoir spoelsysteem voor installatie in de technische ruimte. Drukker wordt op de muur boven of naast het urinoir geplaatst. Geschikt voor muren met een dikte van 15 tot 200 mm.

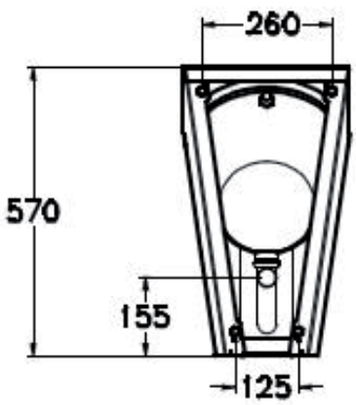

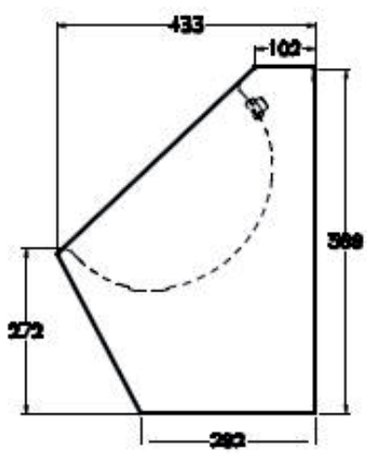

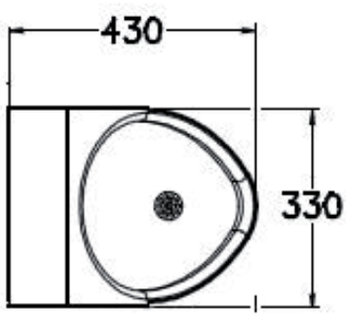

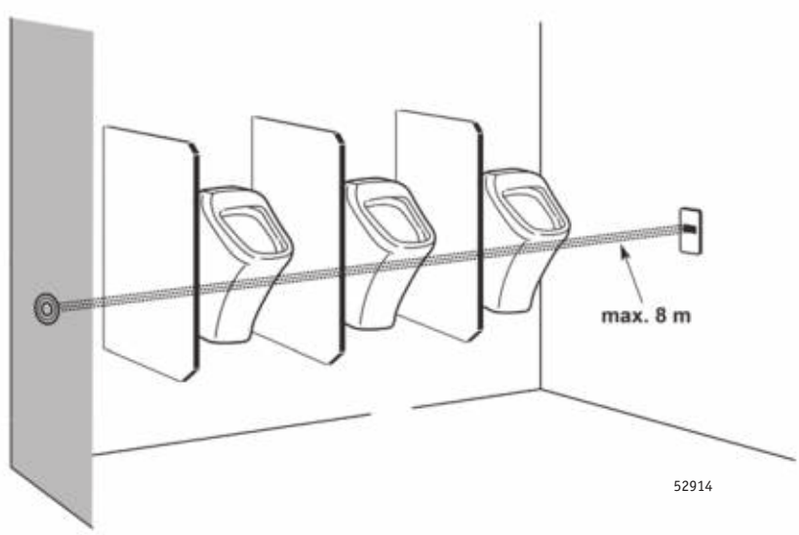

52914

Justitie

Zonder * zijn voorraadproducten - *levertijd 4-6 weken - **levertijd op aanvraag
Brutoprijzen, excl. BTW - Franco vanaf € 500 - Projecten op aanvraag

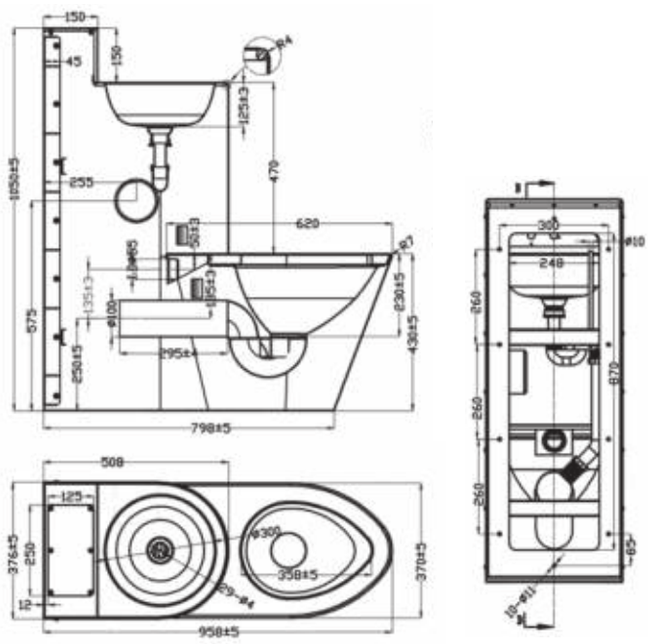

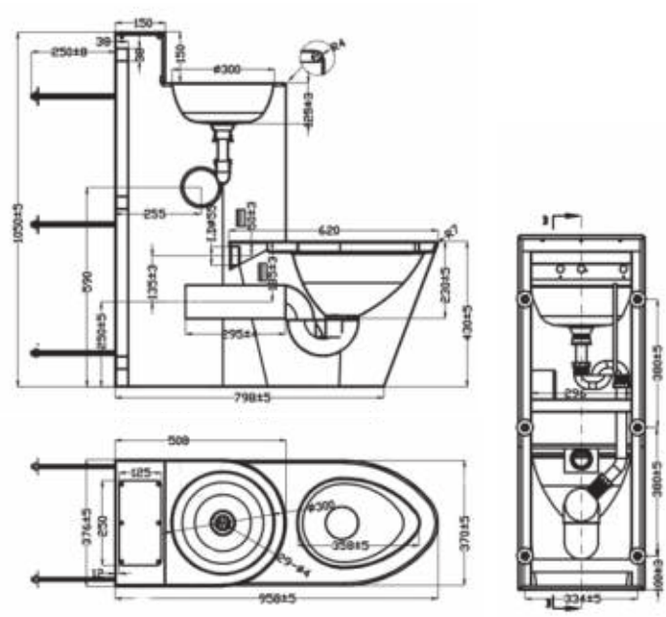

Robusto 13 basismodel

- Wastafel (rond) en toiletcombinatie in één naadloze constructie; wasbak voorzien van ingeperst gaatjesrooster; De onderkant van de spoelrand is zo ontworpen dat het verwonden bij de inspectie en het verbergen van verboden voorwerpen niet mogelijk is. Positionering toilet kan links, rechts of centraal. Staande of hangende uitvoering mogelijk.
- **Materiaal:**
  RVS, AISI 304, dikte 1,6 - 2 mm, afwerking geborsteld.
- **Afmetingen:**
  B 370 x D 958 x H 1050 mm
- **Aansluiting:**
  Aanvoer toilet: Ø 55mm, afvoer: Ø 100mm, Afvoer wasbak: Ø 32mm

Art.	Omschrijving
Bevestiging vanuit de sanitaire ruimte	
670900L**	Comby Robusto 13 basismodel: toilet links
670900R**	Comby Robusto 13 basismodel: toilet rechts
670900Z**	Comby Robusto 13 basismodel: toilet centraal

Wastafel- en toiletcombinatie Robusto 13 Piëzo

- Uitgevoerd met elektronisch piëzobedieningen voor wastafel en spoeling toilet (incl. magneetkleppen).
- **Aansluiting:**
  Wastafel ½", toiletspoeling Ø 55 mm,
  Afvoer toilet Ø 100mm, afvoer wastafel Ø 32 mm

Art.	Omschrijving
Bevestiging vanuit de sanitaire ruimte	
670901L**	Comby Robusto 13 compleet Piëzo: toilet links
670901R**	Comby Robusto 13 compleet Piëzo: toilet rechts
670901Z**	Comby Robusto 13 compleet Piëzo: toilet centraal

Wastafel- en toiletcombinatie Robusto 13Presto

- Uitgevoerd met mechanische bediening van Presto voor wastafel en toilet. Bestaande uit drukknoppen en zelfsluitende kranen. Compleet met spoelbuis en slangen.
- **Aansluiting:**
  Wastafel ½", toiletspoeling Ø 55 mm,
  Afvoer toilet Ø 100mm, afvoer wastafel Ø 32 mm

Art.	Omschrijving
Bevestiging vanuit de sanitaire ruimte	
670902L**	Comby Robusto 13 compleet Presto: toilet links, koud/voorgemengd water
670902R**	Comby Robusto 13 Presto: toilet rechts, koud/voorgemengd water
670902Z**	Comby Robusto 13 Presto: toilet centraal, koud/voorgemengd water
Bevestiging vanuit de technische ruimte	
670908L**	Comby Robusto 13 compleet Presto: toilet links, koud/voorgemengd water
670908R**	Comby Robusto 13 compleet Presto: toilet rechts, koud/voorgemengd water
670908Z**	Comby Robusto 13 compleet Presto: toilet centraal, koud/voorgemengd water
Bevestiging vanuit de sanitaire ruimte - warm en koud water	
670903L**	Comby Robusto 13 compleet Presto: toilet links, warm en koud water
670903R**	Comby Robusto 13 compleet Presto: toilet rechts, warm en koud water
670903Z**	Comby Robusto 13 compleet Presto: toilet centraal, warm en koud water

Zonder * zijn voorraadproducten - *levertijd 4-6 weken - **levertijd op aanvraag
Brutoprijzen, excl. BTW - Franco vanaf € 500 - Projecten op aanvraag

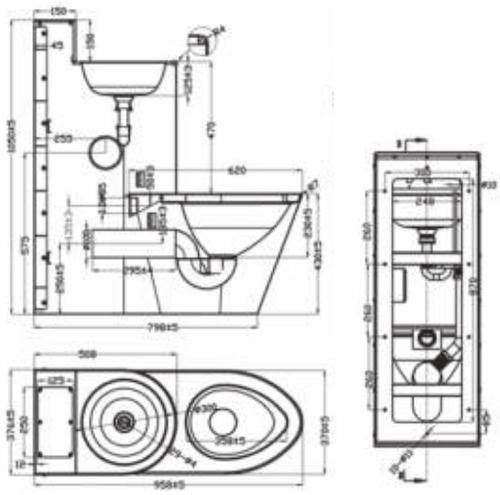

Robusto 13 compleet Pneumatisch

- Wastafel (rond) en toilet in één naadloze constructie met pneumatische bediening voor de wastafel en de spoeling; wasbak voorzien van ingeperst gaatjesrooster. De onderkant van de spoelrand is zo ontworpen dat het verwonden bij de inspectie en het verbergen van verboden voorwerpen niet mogelijk is. Positionering toilet kan links, rechts of centraal. Staande of hangende uitvoering mogelijk. Spoeling (6l). Pneumatische kraanwastafel bestaat uit magneetventiel bedient door pneumatische drukker. Spoeling toilet door pneumatisch geactiveerd Geberit spoelreservoir compleet met leidingen. Afvoer wasbak is aan de afvoer van het toilet gekoppeld met demonteerbaar sifon van RVS (960708).
- **Materiaal:**
  RVS, AISI 304, dikte 1,6 - 2 mm, afwerking geborsteld.
- **Afmetingen:**
  B 370 x D 958 x H 1050 mm
- **Aansluiting:**
  Magneetventiel en spoelreservoir ½", toiletspoeling Ø 55 mm, Afvoer toilet Ø 100mm, afvoer wastafel Ø 32 mm

Art.	Omschrijving
Bevestiging vanuit de sanitaire ruimte	
670904L**	Comby Robusto 13 compleet Pneumatic: toilet links
670904R**	Comby Robusto 13 compleet Pneumatic: toilet rechts
670904Z**	Comby Robusto 13 compleet Pneumatic: toilet centraal

Opties vindt u op pagina 148

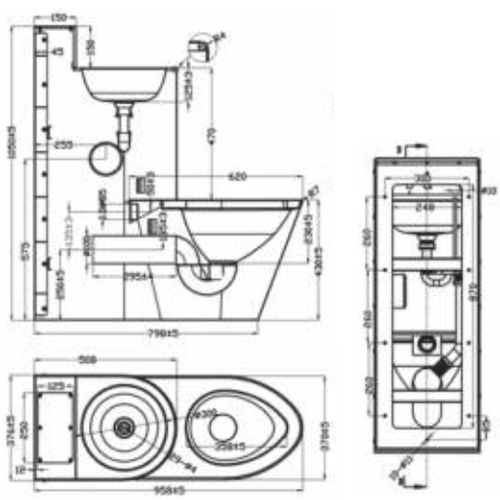

Robusto 13 compleet Jeda

- Wastafel (rond) en toilet in één naadloze constructie met pneumatische of elektronische bediening voor de wastafel en de spoeling d.m.v. pneumatische drukknop of piëzo spoeltank; wasbak voorzien van ingeperst gaatjesrooster. De onderkant van de spoelrand is zo ontworpen dat het verwonden bij de inspectie en het verbergen van verboden voorwerpen niet mogelijk is. Positionering toilet kan links, rechts of centraal. Staande of hangende uitvoering mogelijk. Afvoer wasbak is aan de afvoer van het toilet gekoppeld met demonteerbaar sifon van RVS (960708). Jeda kolomtank: spoeling (6l), bediening tank elektronisch met piëzo of met pneumatische drukker.
- **Materiaal:**
  RVS, AISI 304, dikte 1,6 - 2 mm, afwerking geborsteld.
- **Afmetingen:**
  B 370 x D 958 x H 1050 mm
  Jeda kolomtank: B 170 x D 170 x H 500 mm
- **Aansluiting:**
  Jeda pneumatisch: wasbak en toilet ½"
  Jeda piëzo: Wastafel ½", toiletspoeling Ø 55mm, Afvoer toilet Ø 100mm, afvoer wastafel Ø 32 mm

Art.	Omschrijving
Bevestiging vanuit de sanitaire ruimte	
670907L**	Comby Robusto 13 Jeda Pneumatic: toilet links
670907R**	Comby Robusto 13 Jeda Pneumatic: toilet rechts
670907Z**	Comby Robusto 13 Jeda Pneumatic: toilet centraal
670906L**	Comby Robusto 13 Jeda Piëzo: toilet links
670906R**	Comby Robusto 13 Jeda Piëzo: toilet rechts
670906Z**	Comby Robusto 13 Jeda Piëzo: toilet centraal

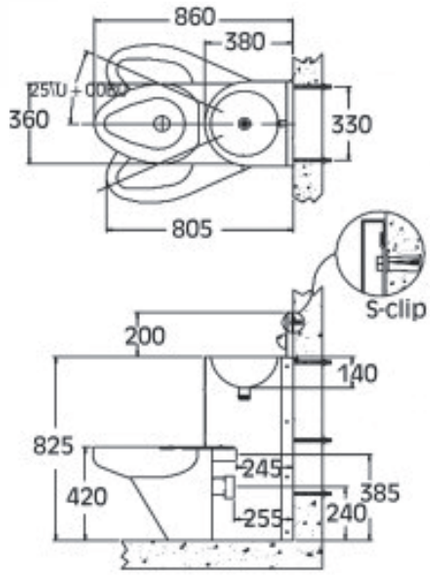

Robusto 14 basismodel

- Wastafel (rond) en toilet in één naadloze constructie; wasbak voorzien van ingeperst gaatjesrooster; binnenkant meubel voorzien van geluiddempende strips. De onderkant van de spoelrand is zo ontworpen dat het verwonden bij de inspectie en het verbergen van verboden voorwerpen niet mogelijk is. Met ergonomisch gevormde toiletzitting. Positionering toilet kan links, rechts of centraal. Staande of hangende uitvoering mogelijk.
- **Materiaal:**
  RVS, AISI 304, dikte 2 mm, afwerking geborsteld.
- **Afmetingen:**
  B 360 x D 860 x H 1025 mm
- **Aansluiting:**
  Aanvoer toilet: Ø 55mm, afvoer toilet: Ø 100mm
  Afvoer wasbak: Ø 32mm

Art.	Omschrijving
Bevestiging vanuit de sanitaire ruimte	
670802L	Comby Robusto 14 basismodel: zichtbare bevestiging, toilet links
670802R	Comby Robusto 14 basismodel: zichtbare bevestiging, toilet rechts
670802Z	Comby Robusto 14 basismodel: zichtbare bevestiging, toilet centraal

Opties vindt u op pagina 148

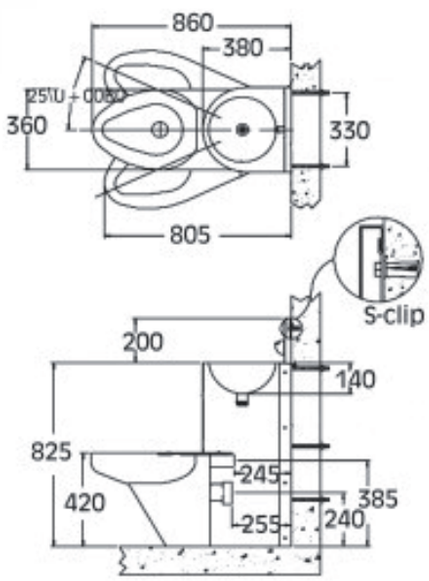

Robusto 14 compleet Piëzo

- Wastafel (rond) en toilet in één naadloze constructie met elektronische bediening voor de wastafel en de spoeling d.m.v. piëzotoetsen; wasbak voorzien van ingeperst gaatjesrooster; binnenkant meubel voorzien van geluiddempende strips. De onderkant van de spoelrand is zo ontworpen dat het verwonden bij de inspectie en het verbergen van verboden voorwerpen niet mogelijk is. Met ergonomisch gevormde toiletzitting. Positionering toilet kan links, rechts of centraal. Staande of hangende uitvoering mogelijk.
- **Materiaal:**
  RVS, AISI 304, dikte 2 mm, afwerking geborsteld.
- **Afmetingen:**
  B 360 x D 860 x H 1025 mm
- **Aansluiting:**
  Wastafel ½", toiletspoeling Ø 55 mm,
  Afvoer toilet Ø 100mm, afvoer wastafel Ø 32 mm

Art.	Omschrijving
Bevestiging vanuit de sanitaire ruimte	
670801L	Comby Robusto 14 compleet Piëzo: toilet links
670801R	Comby Robusto 14 compleet Piëzo: toilet rechts
670801Z	Comby Robusto 14 compleet Piëzo: toilet centraal

Opties vindt u op pagina 148

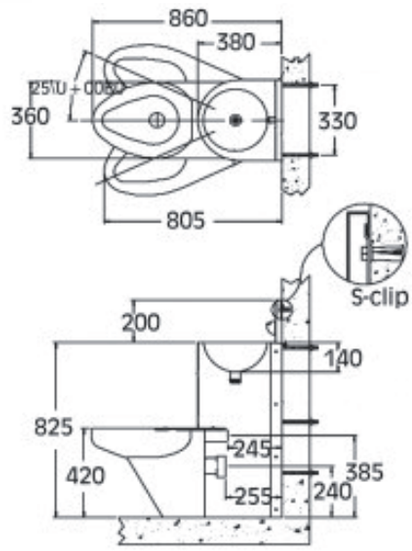

Robusto 14 compleet Pneumatisch

- Wastafel (rond) en toilet in één naadloze constructie met pneumatische bediening voor de wastafel en de spoeling; wasbak voorzien van ingeperst gaatjesrooster; binnenkant meubel voorzien van geluiddempende strips. De onderkant van de spoelrand is zo ontworpen dat het verwonden bij de inspectie en het verbergen van verboden voorwerpen niet mogelijk is. Met ergonomisch gevormde toiletzitting. Positionering toilet kan links, rechts of centraal. Staande of hangende uitvoering mogelijk. Spoeling (6l). Pneumatische kraanwastafel bestaat uit magneetventiel bedient door pneumatische drukker. Spoeling toilet door pneumatisch geactiveerd Geberit spoelreservoir compleet met leidingen (Reservoir niet meegeleverd). Afvoer wasbak is aan de afvoer van het toilet gekoppeld met demonteerbaar sifon van RVS (960708).
- **Materiaal:**
  RVS, AISI 304, dikte 2 mm, afwerking geborsteld.
- **Afmetingen:**
  B 360 x D 860 x H 1025 mm
- **Aansluiting:**
  Magneetventiel en spoelreservoir ½", toiletspoeling Ø 55 mm, Afvoer toilet Ø 100mm, afvoer wastafel Ø 32 mm

Art.	Omschrijving
Bevestiging vanuit de sanitaire ruimte	
670800L	Comby Robusto 14 compleet Pneumatic: toilet links
670800R	Comby Robusto 14 compleet Pneumatic: toilet rechts
670800Z	Comby Robusto 14 compleet Pneumatic: toilet centraal

Opties vindt u op pagina 148

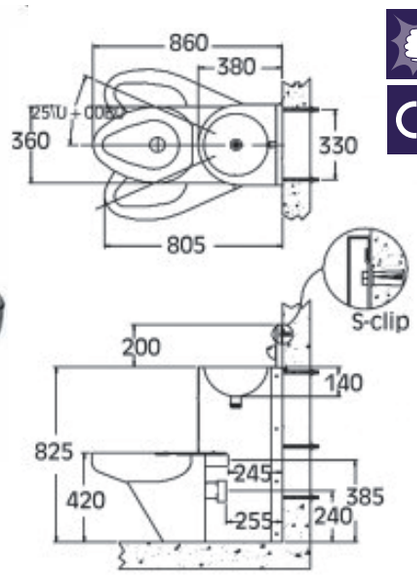

Robusto 14 compleet Jeda

- Wastafel (rond) en toilet in één naadloze constructie met pneumatische of elektronische bediening voor de wastafel en de spoeling d.m.v. pneumatische drukknop of piëzo spoeltank; wasbak voorzien van ingeperst gaatjesrooster; binnenkant meubel voorzien van geluiddempende strips. De onderkant van de spoelrand is zo ontworpen dat het verwonden bij de inspectie en het verbergen van verboden voorwerpen niet mogelijk is. Met ergonomisch gevormde toiletzitting. Positionering toilet kan links, rechts of centraal. Staande of hangende uitvoering mogelijk. Afvoer wasbak is aan de afvoer van het toilet gekoppeld met demonteerbaar sifon van RVS (960708). Jeda kolomtank: spoeling (6l), bediening tank elektronisch met piëzo of met pneumatische drukker.
- **Materiaal:**
  RVS, AISI 304, dikte 2 mm, afwerking geborsteld.
- **Afmetingen:**
  B 360 x D 860 x H 1025 mm
  Jeda kolomtank: B 170 x D 170 x H 500 mm
- **Aansluiting:**
  Jeda pneumatisch: wasbak en toilet ½"
  Jeda piëzo: Wastafel ½", toiletspoeling Ø 55 mm, Afvoer toilet Ø 100mm, afvoer wastafel Ø 32 mm

Art.	Omschrijving
Bevestiging vanuit de sanitaire ruimte	
670805L*	Comby Robusto 14 Jeda Piëzo: toilet links
670805R*	Comby Robusto 14 Jeda Piëzo: toilet rechts
670805Z*	Comby Robusto 14 Jeda Piëzo: toilet centraal

Opties vindt u op pagina 148

Art.	Omschrijving
Bevestiging vanuit de sanitaire ruimte	
670804L*	Comby Robusto 14 Jeda Pneumatic: toilet links
670804R*	Comby Robusto 14 Jeda Pneumatic: toilet rechts
670804Z*	Comby Robusto 14 Jeda Pneumatic: toilet centraal

Opties vindt u op pagina 148

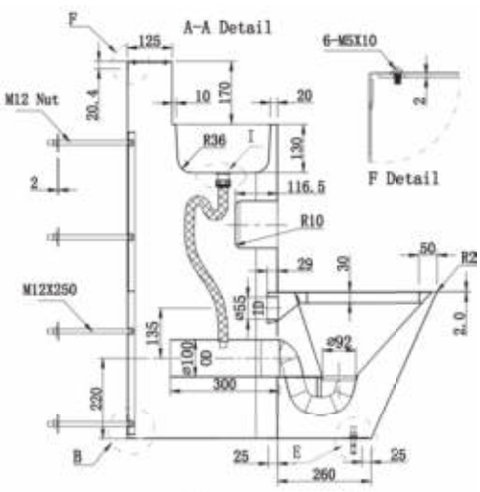

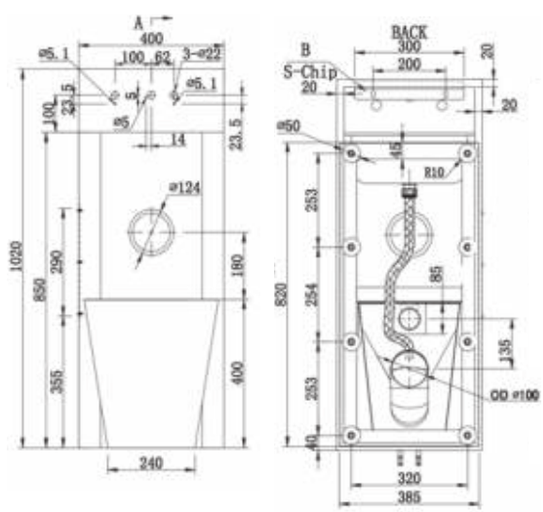

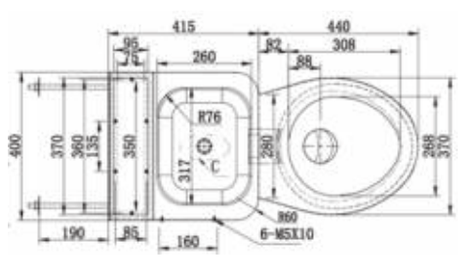

Toilet- en wastafelcombinatie Robusto 15 Basismodel

- Toilet- en wastafelcombinatie in een naadloze constructie. Meubel is gemaakt van extra zwaar RVS plaatmateriaal zodat het geschikt is voor toepassing in gevangenis- of politiecellen. Geen scherpe randen of hoeken. De onderkant van de spoelrand is zo ontworpen dat het verwonden bij de inspectie of het verbergen van verboden voorwerpen bijna niet mogelijk is. Rond wasbakje voorzien van ingeperst gaatjes waterafvoerrooster. Ook de waterafvoer van het wasbakje is in het bakje geperst en bestaat uit kleine gaatjes.
  Kan staand op de vloer of hangend (120mm van de vloer)

- **Materiaal:**
  RVS, AISI 304, dikte 2 mm, afwerking mat geborsteld.

- **Afmetingen:**
  Wasbak: 317 x 260 mm
  B 385 x D 855 x H 1020 mm
  Hoogte spatwand: 170 mm

- **Positie toilet:**
  Rechts op de hoek, links op de hoek of in het midden.

- **Bevestiging meubel:**
  Vanuit de sanitaire ruimte of cel
  Vanuit de technische ruimte achter de cel muur

- **Aansluiting water:**
  Kraan: ½"
  Afvoer water wastafel 1¼"mm BSP Buitenmaat
  Toevoer spoeling toilet: 55mm
  Afvoer water toilet: 100mm

- **Optioneel**:
  Geïntegreerde WC papierhouder
  Afleg planchet geintegreerd in spatwand
  Gecombineerde afvoer water van wastafel en WC
  Neerklapbare anti-suïcidale handdoekhaak
  Anti-suïcidale wateruitloop voor wastafel
  Extra hoge spatwand
  Toegangsluik in meubel

Art.	Omschrijving
Bevestiging vanuit de sanitaire ruimte	
670500L**	Comby Robusto 15 basismodel: zichtbare bevestiging, toilet links
670500R**	Comby Robusto 15 basismodel: zichtbare bevestiging, toilet rechts
670500Z**	Comby Robusto 15 basismodel: zichtbare bevestiging, toilet centraal

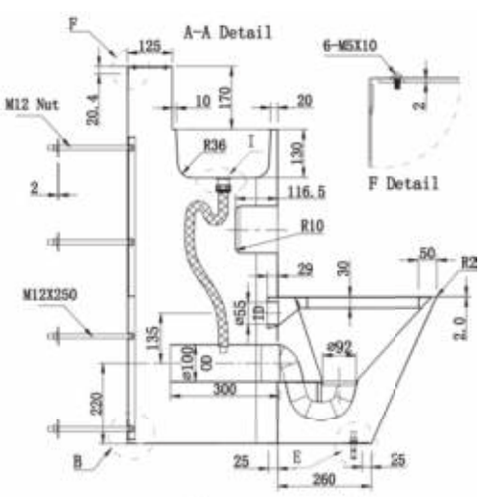

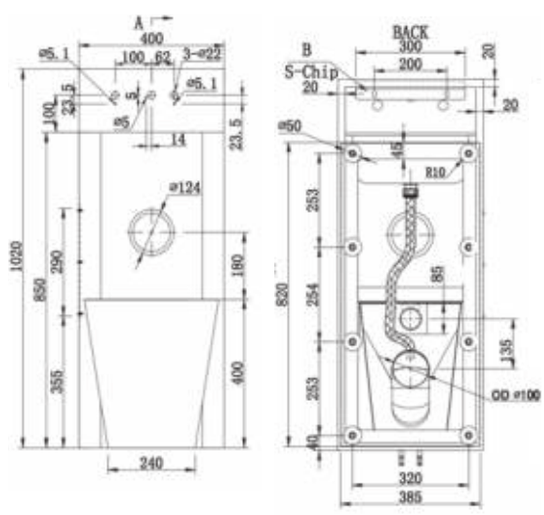

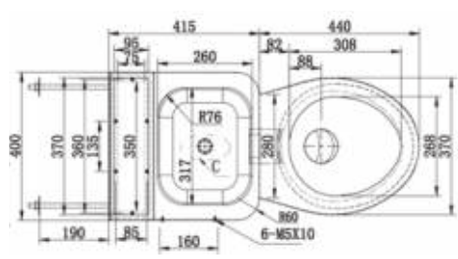

Toilet- en wastafelcombinatie Robusto 15 Presto

- Toilet- en wastafelcombinatie in een naadloze constructie. Meubel is gemaakt van extra zwaar RVS plaatmateriaal zodat het geschikt is voor toepassing in gevangenis- of politiecellen. Geen scherpe randen of hoeken. De onderkant van de spoelrand is zo ontworpen dat het verwonden bij de inspectie of het verbergen van verboden voorwerpen bijna niet mogelijk is. Rond wasbakje voorzien van ingeperst gaatjes waterafvoerrooster. Ook de waterafvoer van het wasbakje is in het bakje geperst en bestaat uit kleine gaatjes.
  Kan staand op de vloer of hangend (120mm van de vloer)

- **Presto uitvoering:**
  Model uitgevoerd met Presto kraan en presto toilet drukspoeler

- **Materiaal:**
  RVS, AISI 304, dikte 2 mm, afwerking mat gebersteld.

- **Afmetingen:**
  Wasbak: 317 x 260 mm
  B 385 x D 855 x H 1020 mm
  Hoogte spatwand: 170 mm

- **Positie toilet:**
  Rechts op de hoek, links op de hoek of in het midden.

- **Bevestiging meubel:**
  Vanuit de sanitaire ruimte of cel
  Vanuit de technische ruimte achter de cel muur

- **Aansluiting water:**
  Kraan: ½"
  Afvoer water wastafel 1¼"mm BSP Buitenmaat
  Toevoer spoeling toilet: 55mm
  Afvoer water toilet: 100mm

- **Positie bediening kranen:**
  Op het spatwand of op het meubel.

- **Optioneel:**
  Geïntegreerde WC papierhouder
  Afleg planchet geintegreerd in spatwand
  Gecombineerde afvoer water van wastafel en WC
  Neerklapbare anti-suïcidale handdoekhaak
  Anti-suïcidale wateruitloop voor wastafel
  Extra hoge spatwand
  Toegangsluik in meubel

Art.	Omschrijving
Bevestiging vanuit de sanitaire ruimte	
670502L**	Comby Robusto 15 Presto: zichtbare bevestiging, toilet links
670502R**	Comby Robusto 15 Presto: zichtbare bevestiging, toilet rechts
670502Z**	Comby Robusto 15 Presto: zichtbare bevestiging, toilet centraal

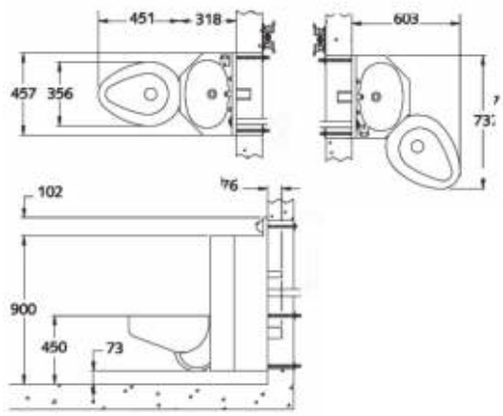

Robusto 18 basismodel

- Wastafel (ovaal) en toilet in één naadloze constructie; wasbak voorzien van geprofileerd zeepbakje en ingeperst gaatjesrooster; binnenkant meubel voorzien van geluiddempende strips. De onderkant van de spoelrand is zo ontworpen dat het verwonden bij de inspectie en het verbergen van verboden voorwerpen niet mogelijk is. Met ergonomisch gevormde toiletzitting. Positionering toilet kan links, rechts of centraal. Staande of hangende uitvoering mogelijk.
- **Materiaal:**
  RVS, AISI 304, dikte 2 mm, afwerking geborsteld.
- **Afmetingen:**
  Bij zijdelings geplaatst toilet: B 737 x D 603 x H 1000 mm
  Bij centraal geplaatst toilet: B 457 x D 769 x H 1000 mm
- **Aansluiting:**
  Aanvoer toilet: Ø 55mm, afvoer toilet: Ø 100mm
  Afvoer wasbak: Ø 32mm

Art.	Omschrijving
Bevestiging vanuit de technische ruimte	
670703L**	Comby Robusto 18 basismodel: toilet links
670703R**	Comby Robusto 18 basismodel: toilet rechts
670703Z**	Comby Robusto 18 basismodel: toilet centraal
Bevestiging vanuit de sanitaire ruimte	
670704L**	Comby Robusto 18 basismodel: zichtbare bevestiging, toilet links
670704R**	Comby Robusto 18 basismodel: zichtbare bevestiging, toilet rechts
670704Z**	Comby Robusto 18 basismodel: zichtbare bevestiging, toilet centraal

Opties vindt u op pagina 148

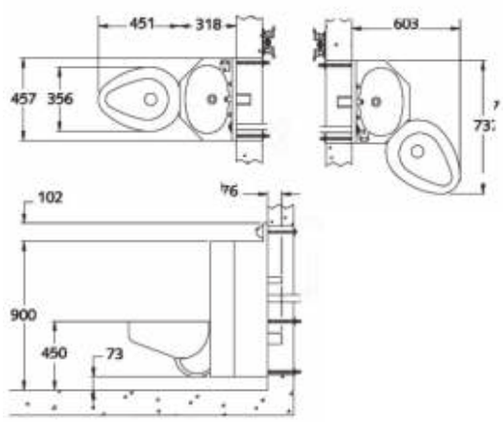

Robusto 18 compleet Piëzo

- Wastafel (ovaal) en toilet in één naadloze constructie met elektronische bediening wastafel en toiletspoeling middels piëzotoetsen; wasbak voorzien van geprofileerd zeepbakje en ingeperst gaatjesrooster; incl. WC-papierhouder; binnenkant meubel voorzien van geluiddempende strips. De onderkant van de spoelrand is zo ontworpen dat het verwonden bij de inspectie en het verbergen van verboden voorwerpen niet mogelijk is.
  Met ergonomisch gevormde toiletzitting. Positionering toilet kan links, rechts of centraal. Afvoer wasbak is aan de afvoer van het toilet gekoppeld, met demonteerbaar sifon van RVS (960708). Staande of hangende uitvoering mogelijk.
- **Materiaal:**
  RVS, AISI 304, dikte 2 mm, afwerking geborsteld.
- **Afmetingen:**
  Bij zijdelings geplaatst toilet: B 737 x D 603 x H 1000 mm
  Bij centraal geplaatst toilet: B 457 x D 769 x H 1000 mm
- **Aansluiting:**
  Wastafel ½", toiletspoeling Ø 55 mm
  Afvoer toilet Ø 100mm, afvoer wastafel Ø 32 mm

Art.	Omschrijving
Bevestiging vanuit de technische ruimte	
670706L**	Comby Robusto 18 compleet Piëzo: toilet links
670706R**	Comby Robusto 18 compleet Piëzo: toilet rechts
670706Z**	Comby Robusto 18 compleet Piëzo: toilet centraal
Bevestiging vanuit de sanitaire ruimte	
670705L**	Comby Robusto 18 basismodel: zichtbare bevestiging, toilet links
670705R**	Comby Robusto 18 basismodel: zichtbare bevestiging, toilet rechts
670705Z**	Comby Robusto 18 basismodel: zichtbare bevestiging, toilet centraal

Opties vindt u op pagina 148

Zonder * zijn voorraadproducten - *levertijd 4-6 weken - **levertijd op aanvraag
Brutoprijzen, excl. BTW - Franco vanaf € 500 - Projecten op aanvraag

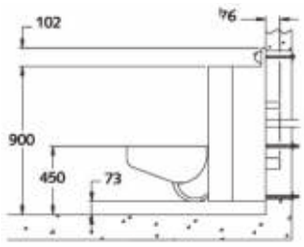

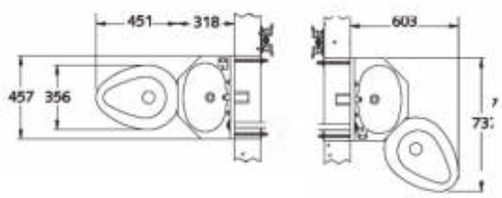

Robusto 18 compleet Pneumatisch

- Wastafel (ovaal) en toilet in één naadloze constructie met pneumatische bediening wastafel en toiletspoeling; wasbak voorzien van geprofileerd zeepbakje en ingeperst gaatjesrooster; incl. WC-papierhouder; binnenkant meubel voorzien van geluiddempende strips. De onderkant van de spoelrand is zo ontworpen dat het verwonden bij de inspectie en het verbergen van verboden voorwerpen niet mogelijk is. Pneumatische wastafelkraan bestaat uit magneetventiel bedient door pneumatische drukker. Spoeling toilet door pneumatisch geactiveerd Geberit spoelreservoir compleet met leidingen (Reservoir niet inbegrepen). Met ergonomisch gevormde toiletzitting. Positionering toilet kan links, rechts of centraal. Afvoer wasbak is aan de afvoer van het toilet gekoppeld. Staande of hangende uitvoering mogelijk. Geleverd met flexibele leiding voor aansluiting wasbak.
- **Materiaal:**
  RVS, AISI 304, dikte 2 mm, afwerking geborsteld.
- **Afmetingen:**
  Bij zijdelings geplaatst toilet: B 737 x D 600 x H 1020 mm
  Bij centraal geplaatst toilet: B 455 x D 769 x H 1020 mm
- **Aansluiting:**
  Magneetventiel en spoelreservoir ½", spoeling toilet Ø 55 mm
  Afvoer toilet Ø 100mm, afvoer wastafel Ø 32 mm

Art.	Omschrijving
Bevestiging vanuit de sanitaire ruimte	
670713L**	Comby Robusto 18 compleet Pneumatic: zichtbare bevestiging, toilet links
670713R**	Comby Robusto 18 compleet Pneumatic: zichtbare bevestiging, toilet rechts
670713Z**	Comby Robusto 18 compleet Pneumatic: zichtbare bevestiging, toilet centraal

Art.	Omschrijving
Bevestiging vanuit de technische ruimte	
670712L**	Comby Robusto 18 compleet Pneumatic: toilet links
670712R**	Comby Robusto 18 compleet Pneumatic: toilet rechts
670712Z**	Comby Robusto 18 compleet Pneumatic: toilet centraal

Opties vindt u op pagina 148

Opties vindt u op pagina 148

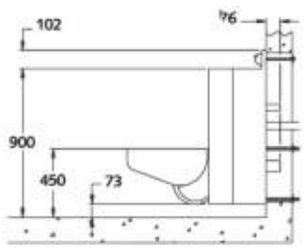

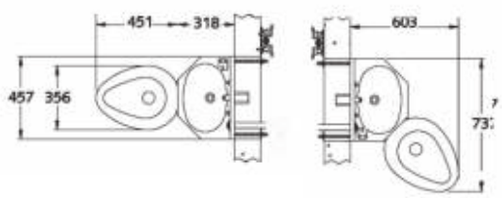

Robusto 18 compleet Jeda

- Wastafel (ovaal) en toilet in één naadloze constructie met pneumatische of elektronische bediening voor wastafel en spoeling d.m.v. pneumatische drukknop of piëzo spoeltank; incl. geprofileerd zeepbakje, ingeperst gaatjesrooster en WC-papierhouder; binnenkant meubel met geluiddempende strips. Onderkant van de spoelrand is ontworpen zodat het verwonden bij inspectie en het verbergen van verboden voorwerpen niet mogelijk is. Met ergonomisch gevormde toiletzitting. Positionering toilet kan links, rechts of centraal. Staande of hangende uitvoering mogelijk. Afvoer wasbak gekoppeld aan afvoer toilet met demonteerbaar sifon van RVS. Incl. Jeda kolomtank. Jeda kolomtank: spoeling (6l), bediening tank elektronisch met piëzo of met pneumatische drukker.
- **Materiaal:**
  RVS, AISI 304, dikte 2 mm, afwerking geborsteld.
- **Afmetingen:**
  Bij zijdelings geplaatst toilet: B 737 x D 600 x H 1020 mm
  Bij centraal geplaatst toilet: B 455 x D 769 x H 1020 mm
  Jeda kolomtank: B 170 x D 170 x H 500 mm
- **Aansluiting:**
  Jeda pneumatisch: wasbak ½" en toilet Ø 55mm
  Jeda piëzo: Wastafel ½", toiletspoeling 1¼"
  Afvoer toilet Ø 100mm, afvoer wastafel Ø 32 mm

Art.	Omschrijving
Bevestiging vanuit de technische ruimte	
670714L**	Comby Robusto 18 Jeda Piëzo: toilet links
670714R**	Comby Robusto 18 Jeda Piëzo: toilet rechts
670714Z**	Comby Robusto 18 Jeda Piëzo: toilet centraal
Bevestiging vanuit de sanitaire ruimte	
670715L**	Comby Robusto 18 Jeda Piëzo: zichtbare bevestiging, toilet links
670715R**	Comby Robusto 18 Jeda Piëzo: zichtbare bevestiging, toilet rechts
670715Z**	Comby Robusto 18 Jeda Piëzo: zichtbare bevestiging, toilet centraal

Art.	Omschrijving
Bevestiging vanuit de technische ruimte	
670716L**	Comby Robusto 18 Jeda Pneumatic: toilet links
670716R**	Comby Robusto 18 Jeda Pneumatic: toilet rechts
670716Z**	Comby Robusto 18 Jeda Pneumatic: toilet centraal
Bevestiging vanuit de sanitaire ruimte	
670717L**	Comby Robusto 18 Jeda Pneumatic: zichtbare bevestiging, toilet links
670717R**	Comby Robusto 18 Jeda Pneumatic: zichtbare bevestiging, toilet rechts
670717Z**	Comby Robusto 18 Jeda Pneumatic: zichtbare bevestiging, toilet centraal

Zonder * zijn voorraadproducten - *levertijd 4-6 weken - **levertijd op aanvraag
Brutoprijzen, excl. BTW - Franco vanaf € 500 - Projecten op aanvraag

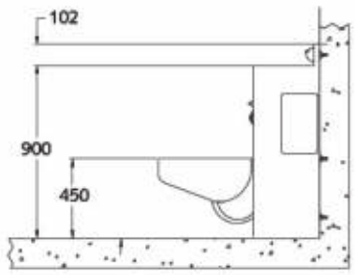

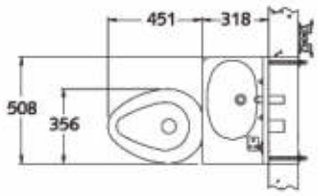

Robusto 20 basismodel

- Wastafel (ovaal) en toilet in één naadloze constructie; wasbak voorzien van geprofileerd zeepbakje en ingeperst gaatjesrooster; binnenkant meubel voorzien van geluiddempende strips; met ergonomisch gevormde toiletzitting. Positionering toilet kan links, rechts, frontaal links of frontaal rechts. De onderkant van de spoelrand is zo ontworpen dat het verwonden bij de inspectie en het verbergen van verboden voorwerpen niet mogelijk is. Staande of hangende uitvoering mogelijk.
- **Materiaal:**
  RVS, AISI 304, dikte 2 mm, afwerking geborsteld.
- **Afmetingen:**
  B 508 x D 769 x H 1020 mm
- **Aansluiting:**
  Aanvoer toilet: Ø 55mm, afvoer toilet: Ø 100mm
  Aanvoer wasbak: Ø 32 mm

Art.	Omschrijving
Bevestiging vanuit de sanitaire ruimte	
670707L**	Comby Robusto 20 basismodel: zichtbare bevestiging, toilet links (45°)
670707R**	Comby Robusto 20 basismodel: zichtbare bevestiging, toilet rechts (45°)
670708L**	Comby Robusto 20 basismodel: zichtbare bevestiging, toilet links
670708R**	Comby Robusto 20 basismodel: zichtbare bevestiging, toilet rechts

Art.	Omschrijving
Bevestiging vanuit de technische ruimte	
670701L**	Comby Robusto 20 basismodel: toilet links (45°)
670701R**	Comby Robusto 20 basismodel: toilet rechts (45°)
670702L**	Comby Robusto 20 basismodel: toilet centraal
670702R**	Comby Robusto 20 basismodel: toilet centraal

Opties vindt u op pagina 148

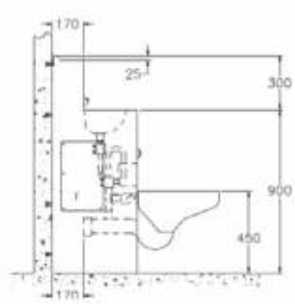

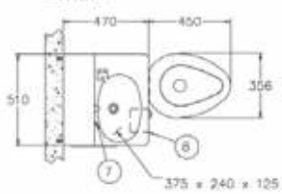

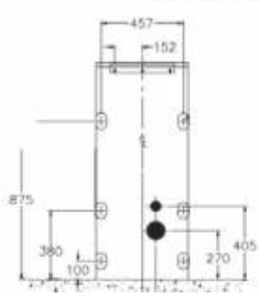

Robusto 20 met verdiept meubel

- Wastafel (ovaal) en toilet in één met geïntegreerd Geberit spoelreservoir (960610). Wasbak voorzien van geprofileerd zeepbakje en ingeperst gaatjesrooster; incl. WC-papierhouder; binnenkant meubel voorzien van geluiddempende strips.
  De spoelrand is zo ontworpen dat het verwonden van de gebruiker en het verbergen van voorwerpen bij na uitgesloten zijn. Met ergonomisch gevormde toiletzitting; Positionering toilet kan links, rechts, frontaal links en frontaal rechts. Afvoer wasbak is aan de afvoer van het toilet gekoppeld, met demonteerbaar sifon van RVS (960708). Staande of hangende uitvoering mogelijk. Montage vanuit de sanitaire ruimte met toegangsluik. Incl. flexible leidingen voor aanvoer water. Speciale pneumatische veiligheidsdrukker voor bediening spoelreservoir Geberit. Pneumatische magneetventiel voor koud of voorgemengd water, incl. drukknop, uitloop en leidingen. Looptijd tussen 20 en 60 sec. Vereiste waterdruk tussen 2,5 en 6,5 bar.
  Reservoir niet inbegrepen.
- **Materiaal:**
  RVS, AISI 304, dikte 2 mm, afwerking geborsteld.
- **Afmetingen:**
  Bij zijdelings geplaatst toilet: B 737 x D 603 x H 1200 mm
  Bij centraal geplaatst toilet: B 510 x D 920 x H 1200 mm
- **Aansluiting:**
  Aanvoer toilet: Ø 55mm, afvoer toilet: Ø 100mm
  Aanvoer wasbak: Ø32 mm (Geberit reservoir en magneetventiel)

Art.	Omschrijving
Bevestiging vanuit de sanitaire ruimte	
670710L**	Comby Robusto 20 met verdiept meubel: toilet links
670710R**	Comby Robusto 20 met verdiept meubel: toilet rechts
670711L**	Comby Robusto 20 met verdiept meubel: toilet frontaal links
670711R**	Comby Robusto 20 met verdiept meubel: toilet frontaal rechts

Opties vindt u op pagina 148

Zonder * zijn voorraadproducten - *levertijd 4-6 weken - **levertijd op aanvraag
Brutoprijzen, excl. BTW - Franco vanaf € 500 - Projecten op aanvraag

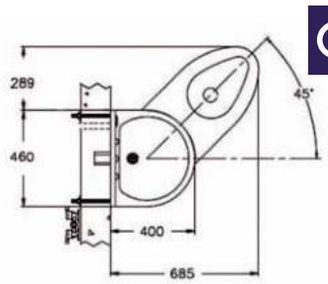

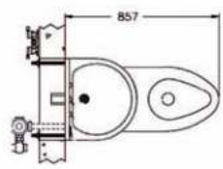

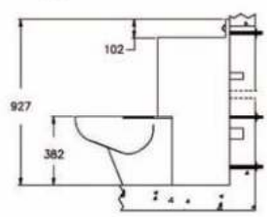

Robusto 40 anti-suïcidaal

- Anti-suïcidale wastafel en toilet in 1 naadloze constructie, D-vormige waskom voorzien van geprofileerd zeepbakje en ingeperst gaatjesrooster. Binnenkant meubel is voorzien van geluiddempende strips. Toilet met ergonomisch gevormde toiletzitting. De spoelrand is zo ontworpen dat het verwonden van de gebruiker en het verbergen van voorwerpen bij na uitgesloten zij n. Positionering van het toilet kan links, rechts of centraal. Staande of hangende uitvoering mogelijk.
- **Materiaal:**
  RVS, AISI 304, dikte 2 mm, afwerking geborsteld.
- **Afmetingen:**
  Bij zijdelings geplaatst toilet: B 749 x D 685 x H 927 mm
  Bij centraal geplaatst toilet: B 460 x D 857 x H 927 mm
- **Aansluiting:**
  Toilet: aanvoer: Ø 55mm, afvoer Ø 100mm.
  Waskom: Ø aanvoer is afhankelijk van de gekozen kraan, afvoer Ø 32mm.

Art.	Omschrijving
Bevestiging vanuit de technische ruimte	
670740L**	Comby Robusto 40 Anti-suïcidaal: toilet links
670740R**	Comby Robusto 40 Anti-suïcidaal: toilet rechts
670740Z**	Comby Robusto 40 Anti-suïcidaal: toilet centraal

Opties vindt u op pagina 148

Comby Robusto 100 voor mindervaliden

- Toilet- en wastafelcombinatie Robusto 100 voor mindervaliden, Monobloc naadloos gelast met geïntegreerde wastafel en wc met speciale anti-suïcidale handgreep (we spreken hier over anti-suïcidaal omdat er tussen handgreep en meubel geen opening is). Geschikt om te installeren op een afgewerkte muur. Toilet met ergonomisch gevormde toiletzitting. Onderhoud via toegangspanelen, die worden beveiligd met vandaalbestendige bevestigingsmiddelen. De toegangspanelen bevinden zich aan de voorkant van de kast, de open kant van de kast en onder het wastafel gedeelte. De binnenzijde van de bak is geluiddempend van brandwerend materiaal. Leverbaar met verschillende types kranen en spoelsystemen (voor het toilet).
- **Materiaal:**
  RVS, AISI 304, dikte 1,6mm, afwerking geborsteld.
- **Afmetingen:**
  B 1251 X D 483 X H 838 mm (excl. spatwand)
  Diepte incl. toilet: 1016 mm
  Hoogte spatwand: 114 mm
- **Aansluiting:**
  Aanvoer toilet: Ø 55 mm, afvoer toilet: Ø 100 mm
  Aanvoer wastafel: Afhankelijk van type kraan
  Afvoer wastafel: Ø 32 mm

Art.	Omschrijving
670750**	Robusto 100 voor mindervaliden

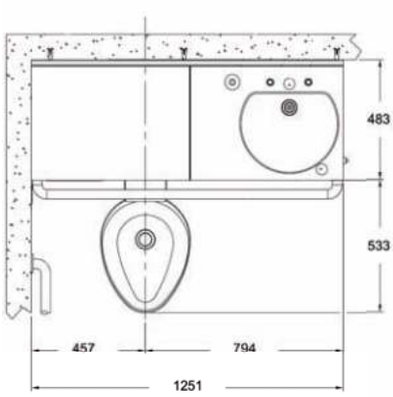

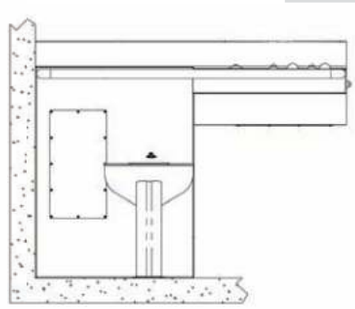

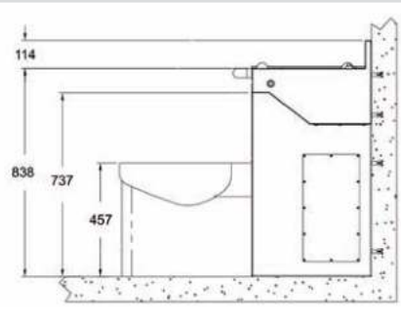

960720

960716

960714

960719

960705

960705

960709

Opties voor toilet- en wastafelcombinaties

- Elke comby (toilet- en wastafelcombinatie) kan uitgerust worden met diverse opties:

Materiaal en uitvoering

Art.	Omschrijving
960718**	Meubel 2,7mm dik i.p.v. 2mm
960712**	Binnenkant toilet en sifon uit RVS 316
960720**	Extra toegangsluik bevestigd met veiligheidsschroeven
960708**	Gecombineerde afvoer wasbak en toilet.

Spatwanden en planchetten

Art.	Omschrijving
960714**	Geïntegreerd planchet
960715**	Verhoogde spatwand, 15 cm i.p.v. 10 cm
960716**	Verhoogde spatwand, 30 cm i.p.v. 10 cm
960717**	Verhoogde spatwand, 30 cm i.p.v. 10 cm, incl. planchet.

Extra's

Art.	Omschrijving
960705**	Geïntegreerde WC-papierhouder
960709**	RVS neerklapbare handdoekhaak

Pneumatische spoelsystemen

Art.	Omschrijving
960719**	Extra diep meubel (170 mm) en extra hoge spatwand (300 mm) waardoor er geïntegreerd in de wastafel- toiletcombinatie een Geberit spoel-reservoir geplaatst kan worden. Reservoir en bedieningen niet inbegrepen.
960723**	Pneumatisch bedieningssysteem voor Geberit reservoir bestaande uit een Geberit pneumatisch hefboom voor inbouwreservoir dat bedient wordt door een pneumatische drukker die bestaat uit een combinatie van een Geberit pneumatisch kunststof inbouw-drukker (voor achter de spatwand) en een vandaal bestendige massief RVS drukker (voor op buitenkant spatwand) en luchtslang.
960721	Pneumatische magneetventiel voor koud of voorgemengd water, incl. drukknop, uitloop en leidingen. Regeling looptijd tussen 20-60 sec. Vereiste waterdruk tussen 2,5 en 6,5 bar t.b.v. de wastafel.
960722	Pneumatische magneetventiel voor koud en warm water, incl. drukknoppen, wateruitloop (bubbler) en leidingen. Regeling looptijd tussen 20-60 sec. Vereiste waterdruk tussen 2,5 en 6,5 bar t.b.v. de wastafel.
960724	Pneumatisch magneetventiel voor koud of voorgemengd water (set): Incl. drukknop, anti-suïcidaal wateruitloop en leidingen.
960725	Pneumatische magneetventiel voor koud en warm water, incl. drukknoppen, anti-suïcidaal wateruitloop en leidingen.
960613	JEDA kolom spoelreservoir, pneumatische uitvoering

97226011

97226007

960723

960724

960725

960612
960613

Elektronische spoelsystemen

Art.	Omschrijving
97226007	Piëzoset voor wasbakken, incl. transformator, spoeltijd 8 sec.
960709**	Piëzoset voor toiletten, incl. transformator
960612*	JEDA spoelreservoir, elektronische uitvoering

Justitie

Zonder * zijn voorraadproducten - *levertijd 4-6 weken - **levertijd op aanvraag
Brutoprijzen, excl. BTW - Franco vanaf € 500 - Projecten op aanvraag

Douchecabine Robusto

- Vandaalbestendige douchecabine Robusto. Zichtbare lassen zijn gepolijst afgewerkt, cabinevloer heeft antislip oppervlak en vastgelast waterafvoerrooster. Wanden zijn met profielen verstevigd, afvoer door muur, achter- of zij wand, bevestiging vanuit technische of sanitaire ruimte. Gedemonteerde uitvoering (knock-down) is eveneens mogelijk.
- **Kranen:**
  Uitgerust met massieve vandaalbestendige RVS douchekop, pneumatische drukker, pneumatische magneetventiel voor koud of voorgemengd water of koud en warm water, inclusief leidingen.
- **Materiaal:**
  RVS, AISI 304, dikte 1,9 - 2,7 mm, afwerking geborsteld
- **Aansluitingen:**
  Watertoevoer ½", afvoer Ø 40 mm
- **Afmetingen:**
  Zie onderstaande tabel Hoogte: 2235 mm.
- **Maatwerk is mogelijk!****

Standaard model

Art.	Omschrijving
Koud of voorgemengd water (pneumatisch)	
740120**	Douchecabine Robusto: 762 x 762 x 2235 mm
740121**	Douchecabine Robusto: 813 x 813 x 2235 mm
740122**	Douchecabine Robusto: 914 x 914 x 2235 mm
Warm en koud water (pneumatisch)	
740125**	Douchecabine Robusto: 762 x 762 x 2235 mm
740126**	Douchecabine Robusto: 813 x 813 x 2235 mm
740127**	Douchecabine Robusto: 914 x 914 x 2235 mm

Knock-down model (zelf te assambleren)

Art.	Omschrijving
Koud of voorgemengd water (pneumatisch)	
740060**	Douchecabine Robusto | Knock-down: 762 x 762 x 2235 mm
740061**	Douchecabine Robusto| Knock-down: 813 x 813 x 2235 mm
740062**	Douchecabine Robusto| Knock-down: 914 x 914 x 2235 mm
Warm en koud water (pneumatisch)	
740065**	Douchecabine Robusto| Knock-down: 762 x 762 x 2235 mm
740066**	Douchecabine Robusto| Knock-down: 813 x 813 x 2235 mm
740067**	Douchecabine Robusto| Knock-down: 914 x 914 x 2235 mm

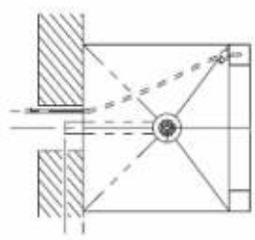

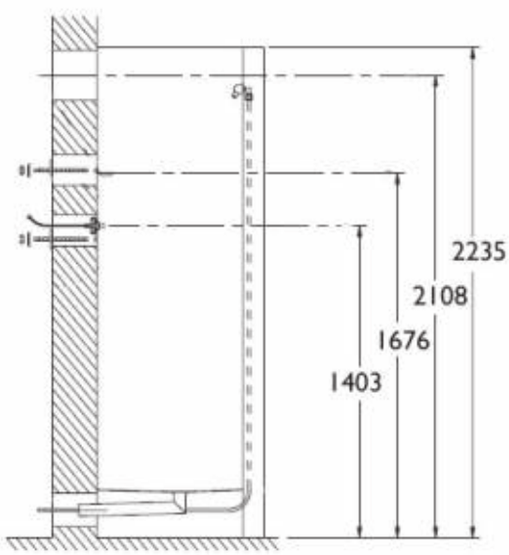

Opties

Art.	Omschrijving
960709**	RVS neerklapbare handdoekhaak (enkel)
974001**	Half hoge zelfsluitende dubbelwandige RVS deur
97010198*	Thermostatische mengkraan
974022*	Centraal thermostaat, capaciteit 55l/min (bij 300 kPa), aansluiting ¾" buit.dr. Incl. inlaatfilters en terugslagkleppen

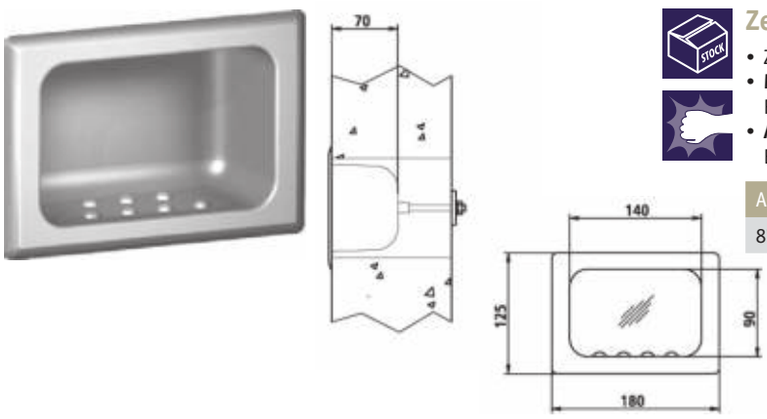

Zeephouder Robusto

- Zeepbakje, inbouwmodel bevestigd door wand.
- **Materiaal:**
  RVS, AISI 304, dikte 2 mm, afwerking geborsteld.
- **Afmetingen:**
  B 180 x D 170 x H 125 mm

Art.	Omschrijving
870601	Zeephouder Robusto

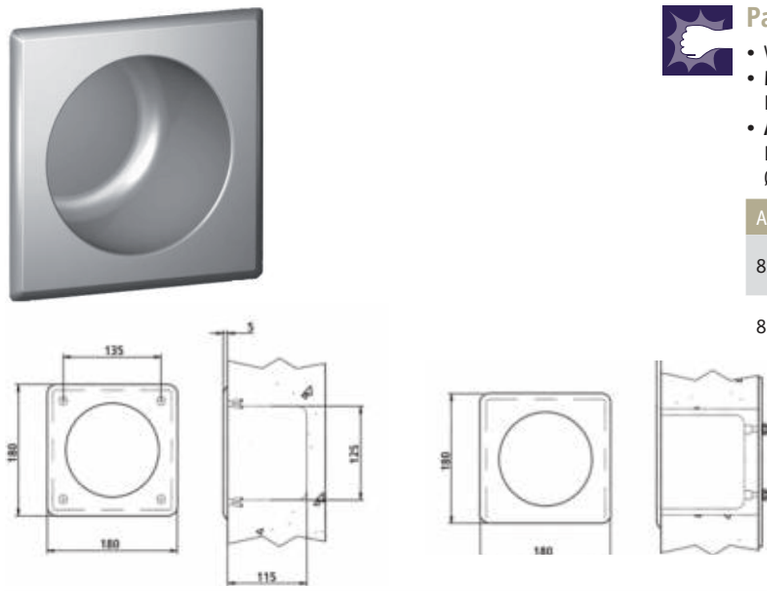

Papierrolhouder Robusto

- Vandaalbestendige WC-papierhouder, inbouwmodel voor 1 rol.
- **Materiaal:**
  RVS, AISI 304, dikte 2 mm, afwerking geborsteld.
- **Afmetingen:**
  B 180 x D 115 x H 180 mm
  Ø 125 mm

Art.	Omschrijving
870602**	Papierrolhouder Robusto: Bevestiging vanuit sanitaire ruimte
870603**	Papierrolhouder Robusto: Bevestiging vanuit technische ruimte

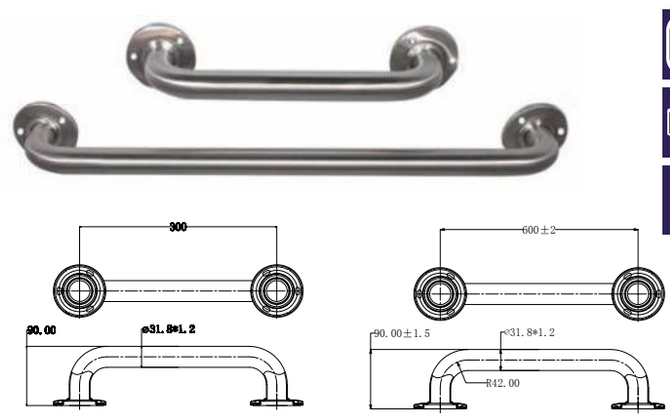

Handgreep Robusto zonder rozetten

- Bevestiging aan uiteinden met flens Ø 79mm zonder rozetten, met bevestigingsmateriaal.
- **Materiaal**
  RVS, AISI 304, afwerking geborsteld.
- **Afmetingen:**
  Ø 32mm, lengte: 300mm of 600mm

Art.	Omschrijving
880301	Handgreep Robusto: 300mm lang
880601	Handgreep Robusto: 600mm lang

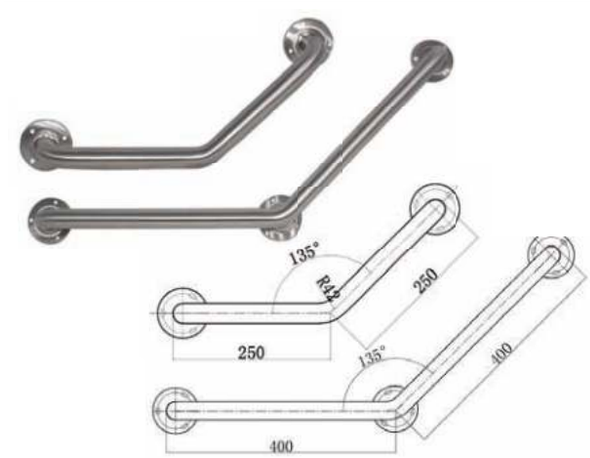

Handgreep Robusto 135° zonder rozetten

- 2- en 3-puntsbevestiging aan uiteinden (en in het midden bij model 880251) met flens Ø 79 mm zonder klikrozetten. Inclusief bevestigingsmateriaal.
- **Materiaal**
  RVS, AISI 304, afwerking geborsteld.
- **Afmetingen:**
  Ø 32mm
  Kort: 254 x 254 mm (2-punts bevestiging)
  Lang: 400 x 400 mm (3-punts bevestiging)

Art.	Omschrijving
880201	Handgreep Robusto 135° Kort
880251	Handgreep Robusto 135° Lang

Zonder * zijn voorraadproducten - *levertijd 4-6 weken - **levertijd op aanvraag
Brutoprijzen, excl. BTW - Franco vanaf € 500 - Projecten op aanvraag

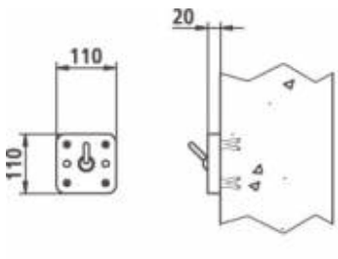

Veiligheidshaak Robusto

- Vierkante montageplaat voor opbouw met 1 haak. Bij zware belasting (vanaf ± 5kg) klapt deze veiligheidshaak naar beneden.
- **Materiaal:**
  RVS, AISI 304, dikte 2 mm, afwerking geborsteld.
- **Afmetingen:**
  B 110 x D 100 mm

Art.	Omschrijving
874024	Veiligheidshaak Robusto: Bevestiging vanuit de sanitaire ruimte
874025**	Veiligheidshaak Robusto: Bevestiging vanuit de technische ruimte

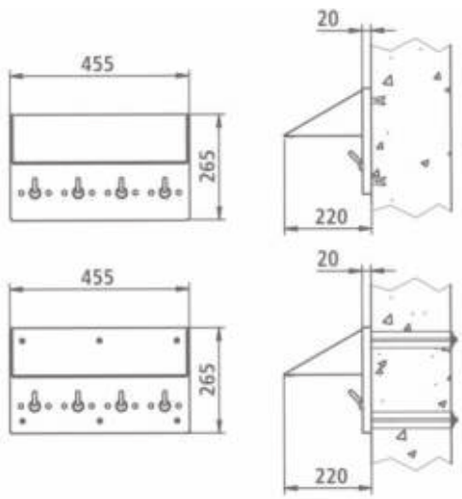

Planchet / tablet en paneel Robusto

- Planchet/tablet en paneel met veiligheidshaken, rechthoekige montageplaat met 4 haken die elks bij zware belasting (vanaf ± 5kg) naar beneden klikken. De montageplaat is voorzien van 6 bevestigingspunten.
- **Materiaal:**
  RVS, AISI 304, dikte 2 mm, afwerking geborsteld.
- **Afmetingen:**
  B 455 x D 220 x H 265 mm

Art.	Omschrijving
874020**	Planchet/tablet en paneel Robusto: Bevestiging vanuit de sanitaire ruimte
874021**	Planchet/tablet en paneel Robusto: Bevestiging vanuit de technische ruimte

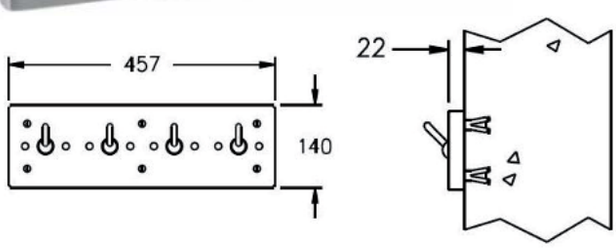

Paneel met veiligheidshaken Robusto

- Paneel met 4 veiligheidshaken voor muurbevestiging. Bij zware (vanaf ± 5kg) balasting klikken de haken naar beneden.
- **Materiaal:**
  RVS, AISI 304, dikte 2 mm, afwerking geborsteld.
- **Afmetingen:**
  B 457 x D 22 x H 140 mm
  Haak komt 67 mm voor muur.

Art.	Omschrijving
874022	Paneel met veilgheidshaken Robusto: Bevestiging vanuit de sanitaire ruimte
874023**	Paneel met veilgheidshaken Robusto: Bevestiging vanuit de technische ruimte

TYPE 1

TYPE 3

TYPE 5

TYPE 2

TYPE 4

TYPE 6

Veiligheidsspiegel Standaard

- Op maat gemaakte RVS veiligheidsspiegel. Hoogste kwaliteit spiegelglans. Te verlijmen tussen de tegels of op de muur. Verkrijgbaar als vlakke plaat of met omgezette rand.
- **Materiaal:**
  RVS, AISI 304, dikte 1,5 mm
- **Afmetingen:**
  De spiegels zijn op maat bestelbaar*

Art.	Omschrijving
873007*	TYPE 1: Zonder schroefgaten 600 x 400 mm (vlakke plaat)
873018*	TYPE 2: Met schroefgaten 600 x 400 mm (vlakke plaat)
873009*	TYPE 3: Met afgeronde hoeken, zonder schroefgaten 600 x 400 mm (vlakke plaat)
873023*	TYPE 4: Met afgeronde hoeken, met schroefgaten 600 x 400 mm (vlakke plaat)
873008*	TYPE 5: Omgezette rand, zonder schroefgaten 600 x 400 mm (13mm multiplex plaat)
873028*	TYPE 6: Omgezette rand, met schroefgaten 600 x 400 mm (13mm multiplex plaat)

Vormgeperste veiligheidsspiegel Robusto

- Vormgeperste veiligheidsspiegel; Hoogglans gepolijst; montage tegen muur, incl. veiligheidsschroeven.
- **Materiaal:**
  RVS, AISI 304
- **Afmetingen:**
  B 286 x H 438 mm

Art.	Omschrijving
873016	Vormgeperste veiligheidsspiegel Robusto

Veiligheidsspiegel Perfect

- Veiligheidsspiegel met naadloos frame. Voorzien van bevestigingsmateriaal, achterzijde met houtvezelplaat versterkt.
- **Materiaal:**
  RVS, AISI 304, afwerking kader: geborsteld
- **Afmetingen:**
  Zie onderstaande tabel:

Art.	Omschrijving
Montage vanuit de sanitaire ruimte	
873014	Veiligheidsspiegel Perfect: 406 x 305 mm - RVS, hoogglans
873503**	Veiligheidsspiegel Perfect: 571 x 305 mm - RVS, hoogglans
Montage vanuit de technische ruimte	
873012**	Veiligheidsspiegel Perfect: 406 x 305 mm - RVS, hoogglans
873504**	Veiligheidsspiegel Perfect: 406 x 305 mm - Plexiglas
873502**	Veiligheidsspiegel Perfect: 571 x 305 mm - RVS, hoogglans

Zonder * zijn voorraadproducten - *levertijd 4-6 weken - **levertijd op aanvraag
Brutoprijzen, excl. BTW - Franco vanaf € 500 - Projecten op aanvraag

Toilet Robusto I met pneumatische spoeling Geberit, vandaalbestendige wastafel en vormgeperste veiligheidsspiegel Robusto - Politie, Schiphol

Mindervaliden

LOGGERE heeft een ruim assortiment producten om het gebruik van sanitaire benodigdheden door personen met een beperking te vergemakkelijken. Deze producten gaan van toiletten voor mindervaliden die extra hoog en diep zijn, speciaal ontworpen wastafels voor mindervaliden met de mogelijkheid dat voeten en benen onder de wastafel door kunnen passeren, opklapbare handgrepen tot douchezitjes en schuine spiegels. Zelfs voor cellen in politiebureaus of gevangenissen maken wij speciale roestvrijstalen meubels (Comby voor mindervaliden) waarin wastafel en toilet zijn geïntegreerd, maar ook een veiligheidshandgreep.

Om de bruikbaarheid van de ruimte aan te tonen worden er vaak draaicirkels op het bouwplan ingetekend.

We leggen graag aan u uit hoe ons assortiment wordt ingedeeld:

- **Comby voor mindervaliden:**
  Een toilet, wastafel en handgreep in één, geschikt voor mindervaliden.

- **Wastafels voor mindervaliden:**
  Speciale wastafels die enorm geschikt zijn voor rolstoelgebruikers. De wastafels geven ruimte genoeg zodat voeten en benen er onderdoor kunnen. De verbrede zijkant is voor elleboogondersteuning.

- **Toiletten voor mindervaliden:**
  Deze toiletten zijn langer en hoger dan standaard toiletten (L 700 x H 500 mm) om de rolstoelgebruiker meer comfort te geven. Verder biedt LOGGERE ook een staand toilet aan die speciaal ontworpen is voor personen met obesitas.

- **Accessoires t.b.v. mindervaliden:**
  Sommige accessoires moeten speciaal voorzien worden voor mindervaliden. Denk hierbij aan opklapbare handgrepen en douchezitjes, spiegels die afgeschuind zijn zodat de aangepaste sanitaire ruimte volledig voldoet aan de wensen van een rolstoelgebruiker.

  Bij de opties worden enkele mogelijke spoelsystemen aangeboden als ook muurinbouw frames en armsteunen. Indien de RVS kleur te industrieel overkomt kunnen we het toilet of wastafel altijd in het wit of een andere kleur epoxeren.

Comby Robusto 100 voor mindervaliden

- Toilet- en wastafelcombinatie Robusto 100 voor mindervaliden, Monobloc naadloos gelast met geïntegreerde wastafel en wc met speciale anti-suïcidale handgreep (we spreken hier over anti-suïcidaal omdat er tussen handgreep en meubel geen opening is). Geschikt om te installeren op een afgewerkte muur. Toilet met ergonomisch gevormde toiletzitting. Onderhoud via toegangspanelen, die worden beveiligd met vandaalbestendige bevestigingsmiddelen. De toegangspanelen bevinden zich aan de voorkant van de kast, de open kant van de kast en onder het wastafel gedeelte. De binnenzijde van de bak is geluiddempend van brandwerend materiaal. Leverbaar met verschillende types kranen en spoelsystemen (voor het toilet).
- **Materiaal:**
  RVS, AISI 304, dikte 1,6mm, afwerking geborsteld.
- **Afmetingen:**
  B 1251 X D 483 X H 838 mm (excl. spatwand)
  Diepte incl. toilet: 1016 mm
  Hoogte spatwand: 114 mm
- **Aansluiting:**
  Aanvoer toilet: Ø 55 mm, afvoer toilet: Ø 100 mm
  Aanvoer wastafel: Afhankelijk van type kraan
  Afvoer wastafel: Ø 32 mm

Art.	Omschrijving
670750**	Robusto 100 voor mindervaliden

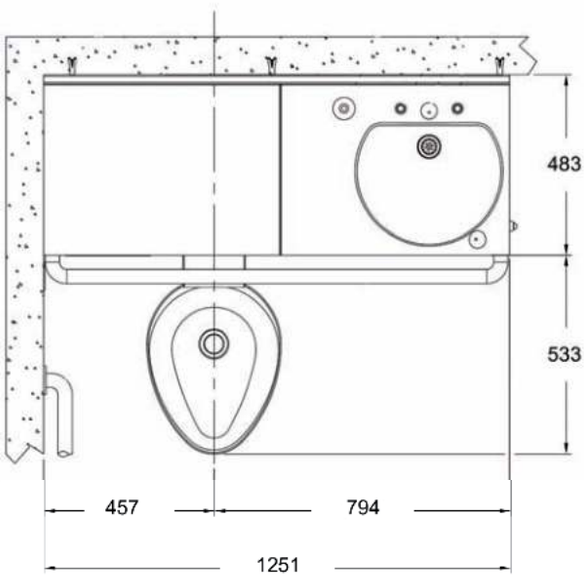

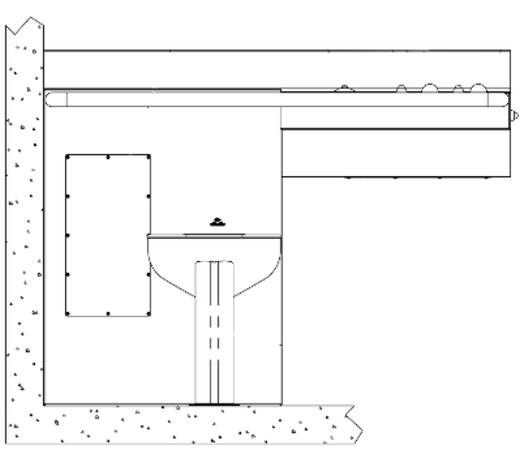

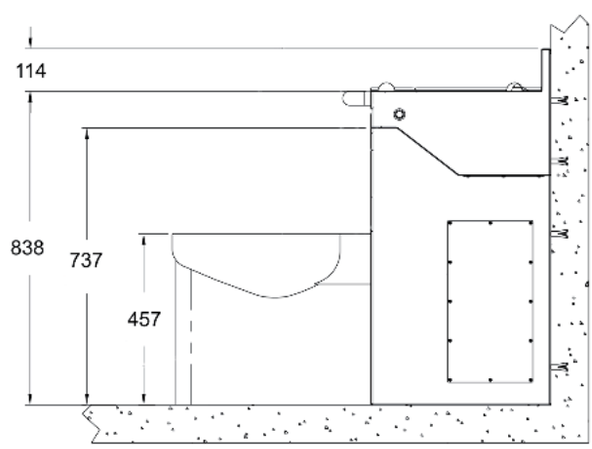

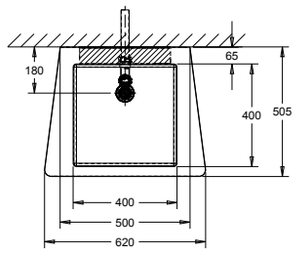

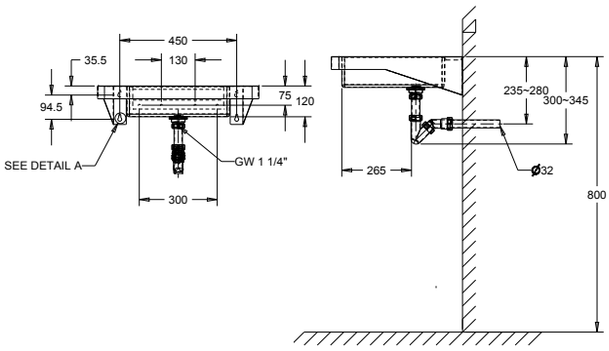

Wastafel voor mindervaliden Senso I

- Wastafel voor mindervaliden voor wandmontage, met verbrede zijkant voor elleboog ondersteuning.
- **Materiaal:**
  RVS, AISI 304, dikte 1,2mm, afwerking gebersteld.
- **Afmetingen:**
  B 620 x D 505 x H 150 mm.
- **Aansluiting:**
  Afvoerplug 1¼" met licht gebold gaatjesrooster Ø 65mm, incl. sifon, zonder overloop. Afvoer Ø 32 mm.

Art.	Omschrijving
130200	Wastafel voor mindervaliden Senso I

16404011

970293

980680

650017

Aanbevolen kranen

Art.	Omschrijving
16404011*	Elektronische wandkraan Conti+ Ultra
980680	Wastafelmengkraan met elleboogbediening Easy Safe

Opties

Art.	Omschrijving
970293	Design sifon 1¼" of 1½" - Ø 40 mm
910903	Kraangat
650017*	Muurinbouwframe Easy Plus voor wastafels met wandkranen
650016*	Muurinbouwframe Easy Plus voor wastafels met staande kranen

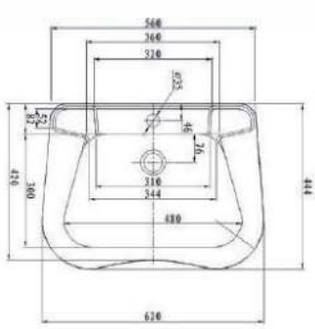

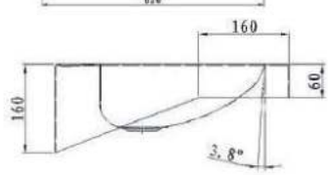

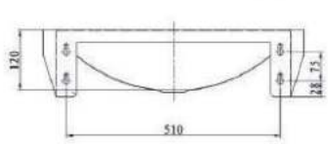

Wastafel voor mindervaliden Senso II

- Wastafel voor mindervaliden voor wandmontage, met verbrede zijkant voor elleboog ondersteuning. Met kraangat Ø 35 mm.
- **Materiaal:**
  RVS, AISI 304, dikte 1,2mm, afwerking gebersteld.
- **Afmetingen:**
  B 620 x D 444 x H 160 mm.
- **Aansluiting:**
  Afvoerplug 1¼" met licht gebold gaatjesrooster Ø 65mm, incl. sifon, zonder overloop. Afvoer Ø 32 mm.

Art.	Omschrijving
130210	Wastafel voor mindervaliden Senso II

16200011

16404011

980680

650017

Aanbevolen kranen

Art.	Omschrijving
16200011*	Elek. wastafelkraan Ultra Public GM10
16404011*	Elektronische wandkraan Ultra
980680	Wastafelmengkraan met elleboogbediening Easy Safe

Opties

Art.	Omschrijving
970293	Design sifon 1¼" of 1½" - Ø 40 mm
910903	Kraangat
650017*	Muurinbouwframe Easy Plus voor wastafels met wandkranen
650016*	Muurinbouwframe Easy Plus voor wastafels met staande kranen

Zonder * zijn voorraadproducten - *levertijd 4-6 weken - **levertijd op aanvraag
Brutoprijzen, excl. BTW - Franco vanaf € 500 - Projecten op aanvraag

Wastafel voor mindervaliden Robusto 75

- Naadloos gevormde vandaalbestendige wastafel voor mindervaliden. Zonder overloop met ingeperst roosterafvoer en aangelaste afvoerbuis (afvoerbuis steekt 75 mm uit). Onderkant gesloten middels toegangsluik voor bevestiging en aansluitingen. Geschikt voor rolstoelgebruikers. Kraangat op aanvraag mogelijk. Sifon te plaatsen in of achter de muur (niet inbegrepen).
- **Materiaal:**
  RVS, AISI 304, dikte 1,35 mm, afwerking geborsteld.
- **Afmetingen:**
  B 400 x D 390 x H 68/148 mm, waskom Ø 300 x H 60 mm.
- **Aansluiting:**
  Afvoer water Ø 38mm glad met aangelaste RVS sifon.

16404011

13304011

980671

Art.	Omschrijving
135092	Wastafel Robusto 75 Bevestiging vanuit sanitaire ruimte
135095**	Wastafel Robusto 75 Bevestiging vanuit technische ruimte

Aanbevolen kranen

Art.	Omschrijving
16404011*	Elektronische wandkraan Ultra
13304011*	Elektronische wastafelkraan Umaxx
980671	Zelfsluitende RVS wandkraan Tempo WI

Opties

Art.	Omschrijving
910903	Kraangat

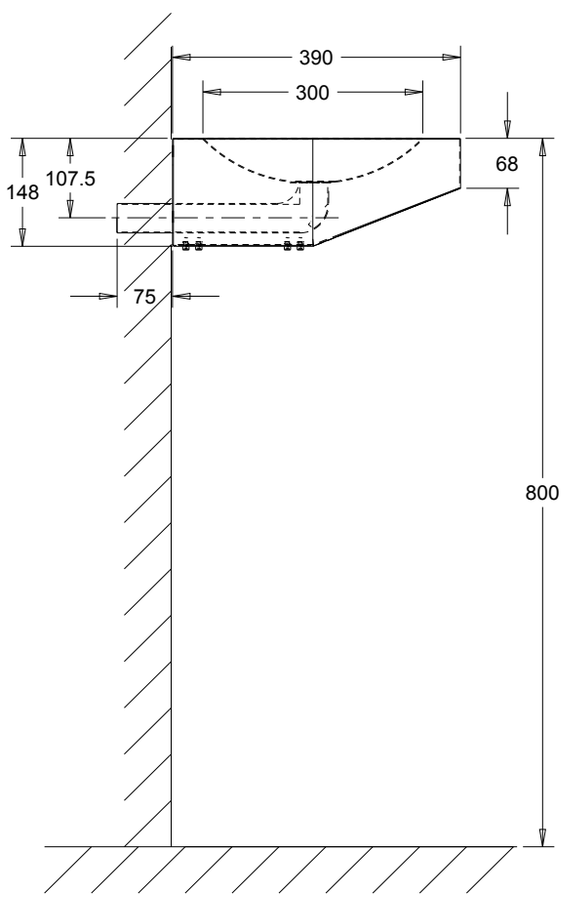

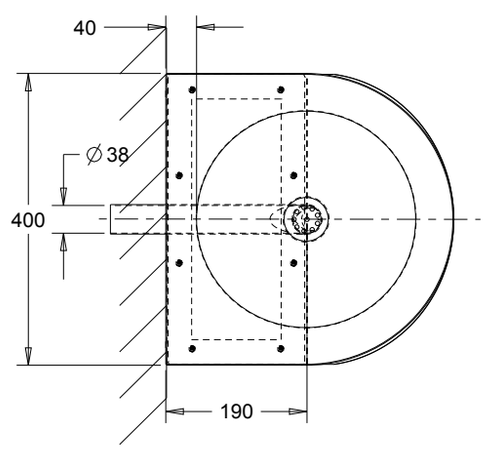

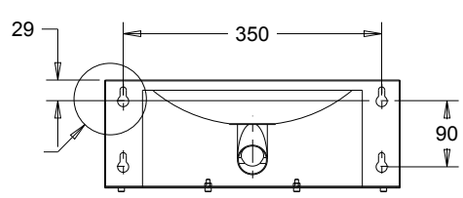

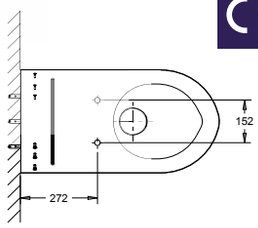

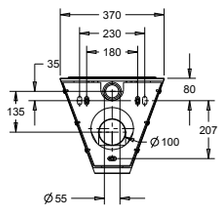

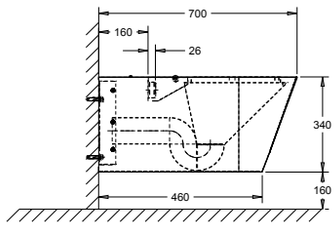

Wandhangend toilet voor mindervaliden Creativ I

- Wandhangend toilet voor mindervaliden, diepspoel, geen scherpe kanten, hoeken of naden. Spoeling 6 l, geschikt voor drukspoeler of spoelreservoir, gaten voor het bevestigen van zitting voorgeboord maar voorzien van RVS-afdekplaatjes.
  Past op inbouwframes zoals bv. de meest gangbare van Geberit.
  Let op: Alleen van toepassing bij toiletten met zichtbare bevestiging.
- **Materiaal:**
  RVS, AISI 304, dikte 1,2 - 2 mm, afwerking geborsteld
- **Afmetingen:**
  B 370 x D 700 x H 340 mm
- **Aansluiting:**
  Aanvoer Ø 55 mm, afvoer Ø 100 mm

Art.	Omschrijving
650754	Wandhangend toilet voor mindervaliden Creativ I met zichtbare bevestiging d.m.v. RVS montageplaat 4mm en veiligheidsschroeven. Excl. bevestigingsmateriaal.
650755	Wandhangend toilet voor mindervaliden Creativ I met onzichtbare bevestiging met draadeinden vanuit de technische ruimte. Incl. bevestigingsmateriaal.

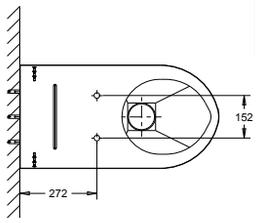

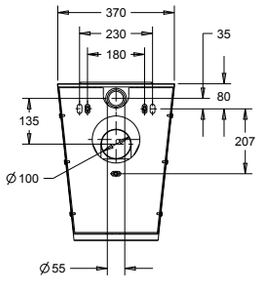

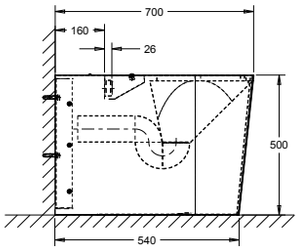

Staand toilet voor mindervaliden Creativ II

- Staand toilet voor mindervaliden, diepspoel, geen scherpe kanten, hoeken of naden. Spoeling 6 l, geschikt voor drukspoeler of spoelreservoir, gaten voor het bevestigen van zitting voorgeboord maar voorzien van RVS-afdekplaatjes.
  Past op inbouwframes zoals bv. de meest gangbare van Geberit.
  Let op: Alleen van toepassing bij toiletten met zichtbare bevestiging.
- **Materiaal:**
  RVS, AISI 304, dikte 1,2 - 2 mm, afwerking geborsteld
- **Afmetingen:**
  B 370 x D 700 x H 500 mm
- **Aansluiting:**
  Aanvoer Ø 55 mm, afvoer Ø 100 mm

Art.	Omschrijving
650756	Staand toilet voor mindervaliden Creativ II met zichtbare bevestiging d.m.v. RVS montageplaat 3mm en veiligheidsschroeven. Excl. bevestigingsmateriaal.
650769	Staand toilet voor mindervaliden Creativ II met onzichtbare bevestiging met draadeinden vanuit de technische ruimte. Incl. bevestigingsmateriaal.

Toiletzittingen voor Creativ toiletten

Art.	Omschrijving
870850	Toiletzitting Perfect: Mahonie, mat
870851	Toiletzitting Perfect: Wengé, mat
870852	Toiletzitting Perfect: Rustieke eik, mat
870860	Toiletzitting Perfect: Cayenne, mat
870861	Toiletzitting Perfect: Wit, glimmend
870862	Toiletzitting Perfect: Celosia, mat
870863	Toiletzitting Perfect: Zwart, glimmend
870864	Toiletzitting Perfect: Paars, mat
870865	Toiletzitting Perfect: Zilver, satijnglans
870849	Toiletzitting Easy uit kunststof: Zwart
870848	Toiletzitting Easy uit kunststof: Wit

Toiletzittingen voor Robusto toiletten

Art.	Omschrijving
870822	Kunststof toiletzitting Standaard met deksel. Kleur: Zwart

870822

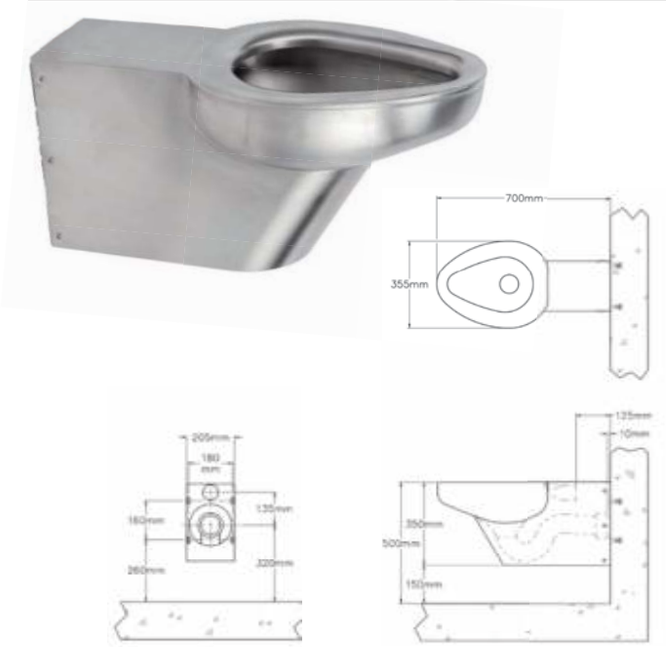

Wandhangend toilet voor mindervaliden Robusto I

- Wandhangend vandaalbestendig toilet voor mindervaliden Robusto I met geïntegreerde ergonomisch gevormde toiletzitting; spoeling (6l) geschikt voor drukspoeler of spoelreservoir; onderkant spoelrand dicht afgewerkt, hetgeen de inspectie vereenvoudigt, afvoer door muur
- **Materiaal:**
  RVS, AISI 304, dikte 2 mm, afwerking gebersteld
- **Afmetingen:**
  B 355 x D 700 x H 350 mm
- **Aansluiting:**
  Aanvoer Ø 55 mm, afvoer Ø 100 mm

Art.	Omschrijving
650641	Wandhangend vandaalbestendig toilet voor mindervaliden Robusto I met zichtbare bevestiging d.m.v. montageplaat en veiligheidsschroeven. Excl. bevestigingsmateriaal.
650643	Wandhangend vandaalbestendig toilet voor mindervaliden Robusto I met onzichtbare bevestiging vanuit de technische ruimte. Incl. bevestigingsmateriaal.

Staand toilet voor mindervaliden Robusto II

- Staand vandaalbestendig toilet voor mindervaliden Robusto II met geïntegreerde ergonomisch gevormde toiletzitting; spoeling (6l) geschikt voor drukspoeler of spoelreservoir; onderkant spoelrand dicht afgewerkt, hetgeen de inspectie vereenvoudigt, afvoer door muur. Ook mogelijk met vloerdoorvoer (PK). Bevestiging tegen muur met bouten of draadeinden en vloer met s-clip.
- **Materiaal:**
  RVS, AISI 304, dikte 2 mm, afwerking gebersteld
- **Afmetingen:**
  B 355 x D 700 x H 500 mm
- **Aansluiting:**
  Aanvoer Ø 55 mm, afvoer Ø 100 mm

Art.	Omschrijving
650661	Staand vandaalbestendig toilet voor mindervaliden Robusto II met zichtbare bevestiging d.m.v. montageplaat en veiligheidsschroeven. Excl. bevestigingsmateriaal.
650663	Staand vandaalbestendig toilet voor mindervaliden Robusto II met onzichtbare bevestiging vanuit de technische ruimte. Incl. bevestigingsmateriaal.

960606

650004

970912

650016

650025

970913

Opties voor Creativ en Robusto toiletten

Art.	Omschrijving
650025	Inbouwframe Safety Plus voor toiletten voor mindervaliden
18547*	Inbouwframe Presto, inclusief mechanisch spoelsysteem
970912	Vandaalbestendige bedieningsplaat voor inbouwframe Safety met Geberit pneumatische bediening
970913	Vandaalbestendige bedieningsplaat voor inbouwframe Safety met piëzodrukker en Geberit Hytronic
960606*	Epoxy coating in een RAL kleur

Staand toilet Big John

- Staand toilet, bevestiging tegen de wand en de vloer, diepspoel, speciaal voor mensen met obesitas of mindervaliden, onderkant spoelrand gesloten. Spoeling 6 L, geschikt voor drukspoeler of spoelreservoir, inclusief gaten voor het bevestigen van zitting voorgeboord, afgedekt.
  Toilet getest tot 907 kg, WC-bril getest tot 544 kg
- **Extra voordelen:**
  900 kg statische draagkracht, 200 kg dynamische draagkracht. Eenvoudig schoon te maken, hoog comfort en zeer robuust.
- **Materiaal**
  RVS, AISI 304, dikte 2,0mm, afwerking: wit epoxy coating.
- **Afmetingen:**
  B 610 x D 736 x H 457 mm (Hoogte zonder zitting: 425 mm)
- **Aansluiting:**
  Aanvoer Ø 55 mm, afvoer Ø 100 mm

Art.	Omschrijving
650800**	Staand toilet Big John, kleur wit, zichtbare bevestiging met montageplaat en veiligheidsschroeven. Excl. bevestigingsmateriaal.

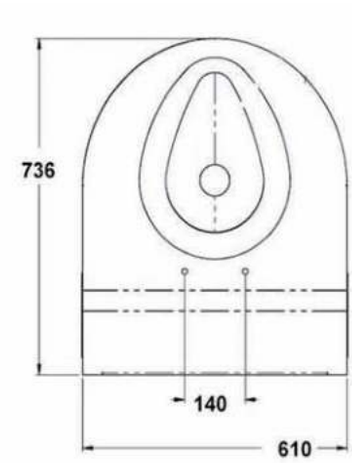

Opties

Art.	Omschrijving
650801	Toiletzitting zonder deksel met open voorzijde, kleur: wit
650802	Toiletzitting met deksel en open voorzijde, kleur: wit
650803	Toiletzitting met deksel en dichte voorzijde, kleur: wit
650020*	Inbouwframe Easy Plus voor opklapbare toiletbeugel 880324 en 880334
650026*	Inbouwframe Safety Plus speciaal voor Big John met 4 bevestigingspunten incl. Geberit Sigma spoelreservoir
880324	Opklapbare toiletbeugel: 800 mm
880334	Opklapbare toiletbeugel: 900 mm

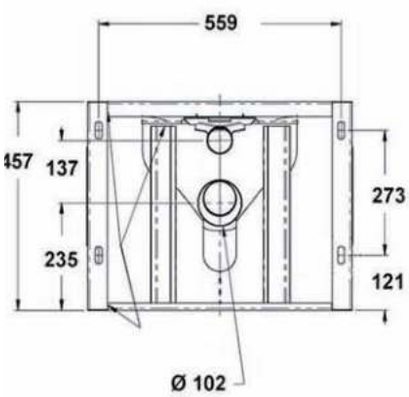

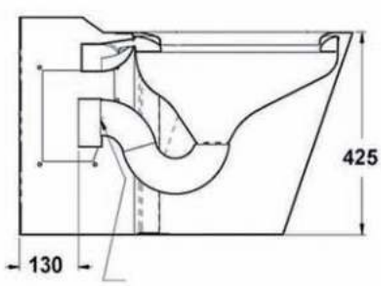

650026

650020

Zonder * zijn voorraadproducten - *levertijd 4-6 weken - **levertijd op aanvraag
Brutoprijzen, excl. BTW - Franco vanaf € 500 - Projecten op aanvraag

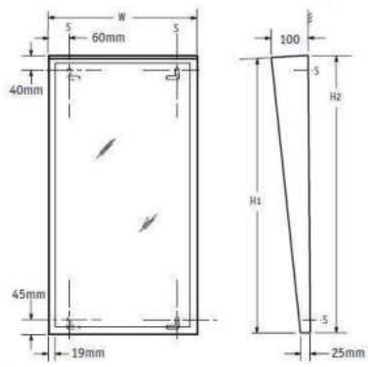

Veiligheidsspiegel Easy IV

- Veiligheidsspiegel met naadloos frame met afgeschuinde voorzijde zodat het frame dicht tegen de spiegel wordt gehouden, taps toelopend: bovenaan 100mm, onderaan 25mm, verborgen bevestiging.
- **Materiaal:**
  RVS, AISI 304, afwerking satijn.
  Achterkant: gegalvaniseerd staal met polystyreen vulling (3mm)
  Afmetingen:
  Verschillende afmetingen mogelijk, zie onderstaande tabel.
  Aanbevolen installatiehoogte: 1765mm.

Art.	Omschrijving
840206	Veiligheidsspiegel Easy IV: 460 x 760 mm
840207	Veiligheidsspiegel Easy IV: 460 x 910 mm
840208	Veiligheidsspiegel Easy IV: 610 x 910 mm

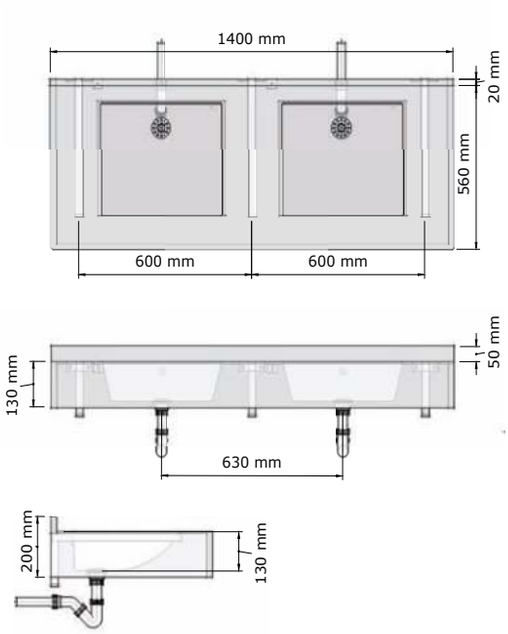

Meervoudige wastafel Quadro

- Meervoudige wastafel vervaardigd uit Polymeerbeton, voorzien van vierkante kommen en kraangaten Ø35. Voorzien van schort aan voorzijde (130 mm hoog). Bevestiging met behulp van muurclips en muurconsoles.
  Afvoerpluggen met RVS gaatjesrooster.
- **Materiaal:**
  Polymeerbeton, weerstaat temperatuurschommelingen tot 65°C
- **Afmetingen:**
  D 560 x H 130 mm, spatwandje 50 mm.
  Lengte: zie onderstaande tabel.
  Andere maten op aanvraag.**
- **Aansluiting:**
  Afvoer: Ø 40 mm

Art.	Omschrijving
412120*	Meervoudige wastafel Quadro 1200 mm - 2 wasplaatsen - wit
412140*	Meervoudige wastafel Quadro 1400 mm - 2 wasplaatsen - wit
412180*	Meervoudige wastafel Quadro 1800 mm - 3 wasplaatsen - wit
412210*	Meervoudige wastafel Quadro 2100 mm - 3 wasplaatsen - wit
412999**	Meervoudige wastafel Quadro op maat

16200011

16404011

980680

9237900

Aanbevolen kranen

Art.	Omschrijving
16200011*	Elek. wastafelkraan Ultra Public GM10
980680	Wastafelmengkraan met elleboogbediening Easy Safe
16404011*	Elektronische wandkraan Ultra

Opties

Art.	Omschrijving
910903	Gat voor zeepdispenser
9237900*	Zeepdispenser Extreme

Handgreep 135° kort

- 2-punts bevestiging aan uiteinden met flens Ø 79mm met afgeronde klikrozetten voor afdekken flens, met bevestigingsmateriaal.
- **Materiaal**
  RVS, AISI 304, afwerking geborsteld.
- **Afmetingen:**
  Ø 32mm, 254 x 254 mm
  Rozet: Ø 79 mm

Art.	Omschrijving
880200	Handgreep 135° kort

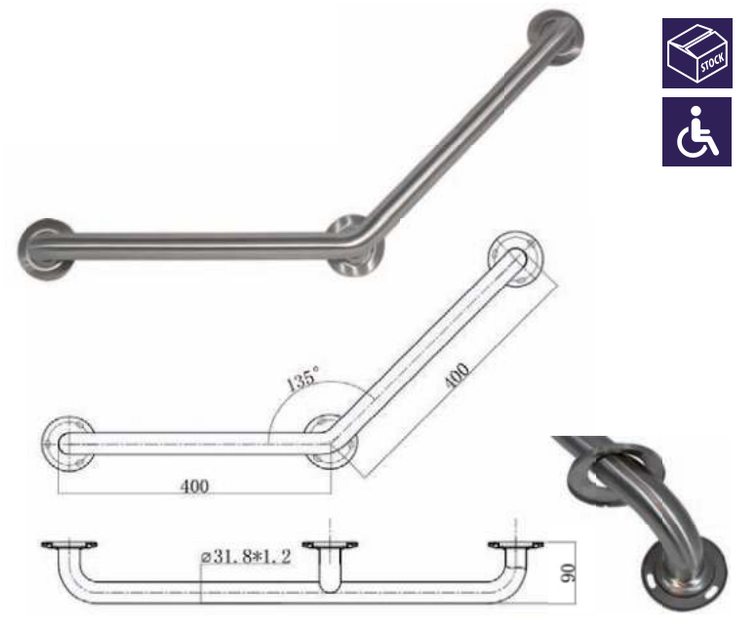

Handgreep 135° lang

- 3-punts bevestiging aan uiteinden en in het midden een flens Ø 79mm met afgeronde klikrozetten voor afdekken flens, met bevestigingsmateriaal.
- **Materiaal**
  RVS, AISI 304, afwerking geborsteld.
- **Afmetingen:**
  Ø 32mm, 400 x 400 mm
  Rozet: Ø 79 mm

Art.	Omschrijving
880250	Handgreep 135° lang

Handgreep Standaard

- Bevestiging aan uiteinden met flens Ø 79mm met afgeronde klikrozetten voor afdekken flens, met bevestigingsmateriaal.
- **Materiaal**
  RVS, AISI 304, afwerking geborsteld.
- **Afmetingen:**
  Ø 32mm, lengte: 300mm of 600mm
  Rozet: Ø 79 mm

Art.	Omschrijving
880300	Handgreep standaard: 300mm lang
880600	Handgreep standaard: 600mm lang

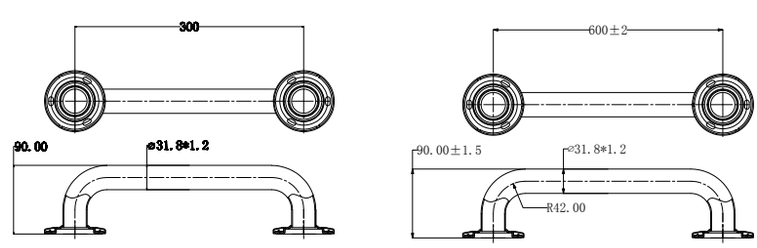

Opklapbare toiletbeugel

- Zichtbare bevestiging, bevestigingsplaat (4mm dik) voorzien van 6 bevestigingsgaten (Ø 8mm), volledig gelaste constructie. Mechanisme geschikt voor intensief gebruik, eenhandsbediening. Incl. toiletpapierrolhouder en bevestigingsmateriaal.
- **Materiaal**
  RVS, AISI 304, afwerking geborsteld.
- **Afmetingen:**
  Ø 32mm, lengte: 800mm of 900mm

Art.	Omschrijving
880324L	Opklapbare toiletbeugel: 800mm
880334	Opklapbare toiletbeugel: 900mm

650020

Opties

Art.	Omschrijving
650020*	Muurinbouwframe Easy Plus voor muurbeugels

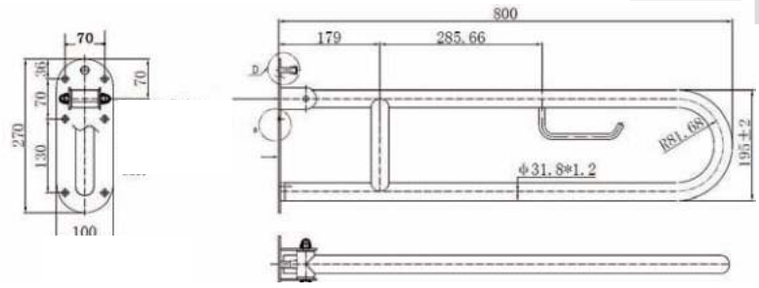

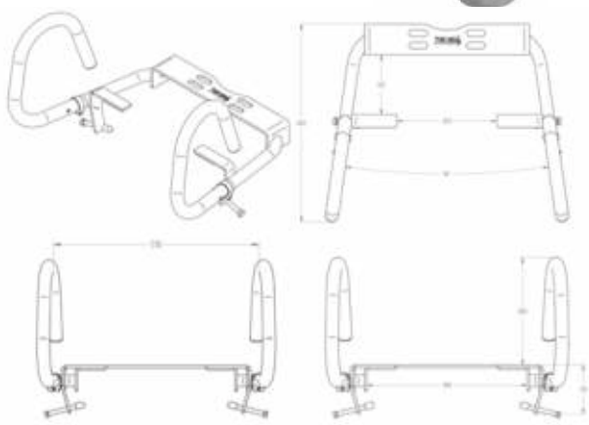
STANDAARD HANDGREEPPOSITIE

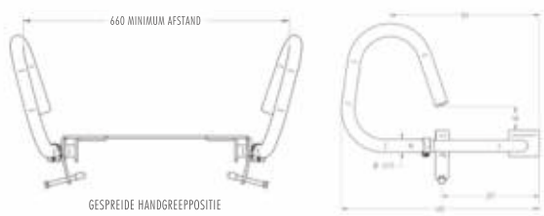

GESPREIDE HANDGREEPPOSITIE

Handgreep Throne 3 in 1

- Zeer multi-functionele opklapbare handsteun die aan het toilet zelf bevestigd wordt. Dit model opklapbare toiletsteun biedt veel voordelen voor verschillende type van gebruikers t.o.v. steunen die bijvoorbeeld aan de muur bevestigd zijn.

  Drie in één betekend dat er meer dan één functies zitten op deze steun. Beide steunen kunnen zowel in een omhoog staande positie als in een naar beneden geklapte positie staan.
  De derde positie is dat één van beide steunen omhoog staat terwijl de andere omlaag staat.

  Als de steunen omhoog staan heeft dit als voordeel dat ze dichter bij het lichaam zitten in vergelijking tot de klassieke aan de muur bevestigde opklapbare handsteun.
  Als een gebruiker vanuit een rolstoel plaats wil nemen op het toilet, klapt men de steun aan de kant van de rolstoel omlaag, terwijl de andere steun omhoog blijft staan en voor de gebruiker als steun kan dienen tijdens het overstappen.

  Onder bepaalde omstandigheden zal het gemakkelijker zijn om beide steunen omlaag te zetten. In deze stand kan het toilet ook gebruikt worden als een normaal toilet.

  De steun is veilig en stabiel doordat hij rechtstreeks bevestigd wordt aan het toilet en niet aan de muur.

  Een bevestiging van de steun aan het toilet heeft voordeel in het geval de muur niet uit massieve steen is opgetrokken, maar van bijvoorbeeld Gyproc Metal Stud. Hierdoor kan een klassieke opklapbare muursteun onvoldoende sterk bevestigd worden. Dat probleem doet zich met de Handgreep Throne nooit voor.

  Draagbaar gewicht getest tot 130kg.

- **Materiaal**
  RVS, AISI 304, afwerking satijn glans.

- **Montage:**
  Eenvoudige bevestiging aan de 2 Toilet-bril bevestigingspunten en middels klembouten aan beide zijkanten van het toilet.

Art.	Omschrijving
880335	Handgreep Throne 3 in 1

Staand toilet Big John - Ziekenhuis Nij Smellinghe, Drachten

Utiliteit

Laarzenwasinstallatie - Brandweerkazerne Kasterlee

Utiliteit

Onder de productgroep "Utiliteit" vallen de producten die een zeer specifiek nut hebben. Dit is enorm interessant voor industriële bedrijven, de voedingssector, brandweerkazernes.

We leggen graag aan u uit hoe ons assortiment wordt ingedeeld:

- **Industriële wasgoten, wasbakken en uitgietbakken:**
  Universele bakken en goten met extra diepe bak of goot ondanks de compacte buitenmaat. Ideaal voor industrie. Leverbaar voor wandmontage of inbouw.

- **Laarzenwasinstallaties:**
  De robuuste laarzenwastafel bestaande uit vloerinbouwbak en rooster, gemaakt van solid surface, rooster gegalvaniseerd staal in combinatie met RVS, is vooral voor bedrijven waar schoeisel gereinigd moet worden na gebruik zoals bij de brandweer, pluimvee bedrijven, voedingsindustrie en slachtbedrijven.

- **Specials:**
  Speciale aandacht voor een aantal unieke producten van LOGGERE.

Fecaliënuitstortbak:
Robuste fecaliënuitstortbak of hopper sink voor ziekenhuizen en scheepvaart. Kan zowel hangend als staand toegepast worden.

Zandvanger/sifon:
De RVS zandvanger kan onder elke wastafel of uitgietbak gemonteerd worden. Ideaal voor ruimtes waar sterk verontreinigde uitrusting of gereedschap schoon gespoeld moet worden. Voor het reinigen van het opvangbakje hoeft u slechts de 2 klemmen los te klikken waarna u het bakje kunt wegnemen.

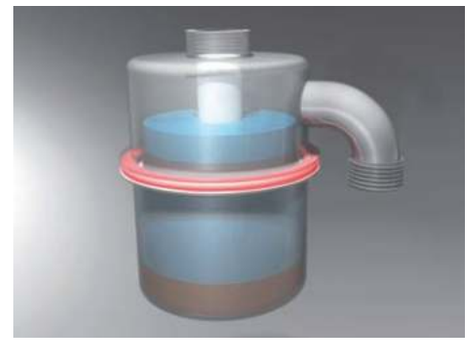

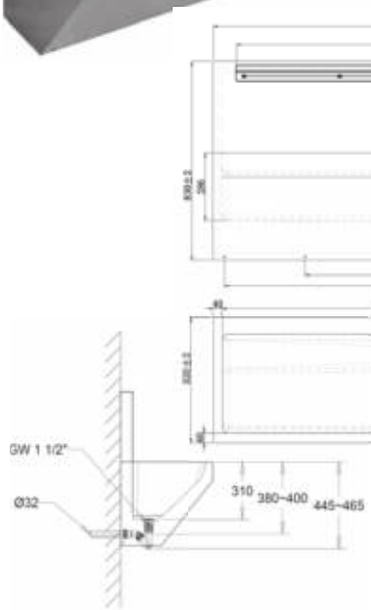

Industriële wasgoot Standaard

- Industriële wasgoot, verborgen wandmontage met ophangstrip en bevestigingsmateriaal, afgeschuind voorfront, spatwand naadloos opgetrokken. Binnenhoeken afgerond, hetgeen een zeer hygiënisch en snelle reiniging mogelijk maakt. Versterkte installatiewand t.b.v. kranen.
- **Materiaal:**
  RVS, AISI 304, dikte 1,2mm, afwerking geborsteld.
- **Afmetingen:**
  Buitenmaat wasgoot: D 520 x H 830 mm
  Binnenmaat wasgoot: D 410 x H 450 mm
  Totale hoogte wasgoot: 830 mm
- **Aansluitingen:**
  Afvoerplug 1¼" met licht gebold gaatjesrooster Ø 83mm, incl. sifon Ø 32 mm, zonder overloop.

Uitlopende modellen

Art.	Omschrijving
447100	Industriële wasgoot Standaard 700 mm breed, 1 wasplaats
447200	Industriële wasgoot Standaard 1500 mm breed, 2 wasplaatsen

Nieuwe modellen

Art.	Omschrijving
480080	Industriële wasgoot Standaard 800 mm breed, 1 wasplaats
480160**	Industriële wasgoot Standaard 1600 mm breed, 2 wasplaatsen
480240**	Industriële wasgoot Standaard 2400 mm breed, 3 wasplaatsen

937100

11030711

9225866

9350920

Opties

Art.	Omschrijving
910903	Kraangat
9350920*	Zeepdispenser Tubular, incl. batterij

Aanbevolen kranen

Art.	Omschrijving
937100	RVS wandkraan Perfect Mix
11030711*	Elek. wandkraan Conti+ Lino W45
9225866	Elek. wandkraan Hansa Electra

Zonder * zijn voorraadproducten - *levertijd 4-6 weken - **levertijd op aanvraag
Brutoprijzen, excl. BTW - Franco vanaf € 500 - Projecten op aanvraag

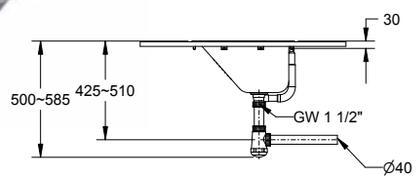

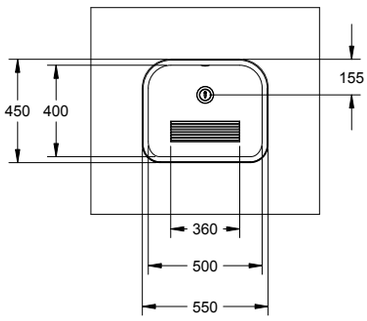

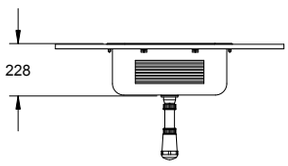

Inbouwwasbak Easy

- Naadloos geperste inbouwwasbak (opliggend) met schuin aflopende en geribbelde voorwand, incl. bevestigingsclips. Inclusief zaagsjabloon.
- **Materiaal**
  RVS, AISI 304, dikte 0,9mm, afwerking gebersteld.
- **Afmetingen:**
  B 550 x D 450 x H 230 mm
- **Aansluiting:**
  Rooster afvoerplug 1½" met rubberen stop en ketting, incl. overloop, overloopgarnituur en sifon

Art.	Omschrijving
332030	Inbouwwasbak Easy

Aanbevolen kranen

Art.	Omschrijving
937100	RVS wandkraan Perfect Mix
980671	Zelfsluitende RVS wandkraan Tempo WI
11030711*	Elek. wandkraan Conti+ Lino W45
9225866	Elek. wandkraan Hansa Electra

937100

980671

11030711

9225866

Wasbak voor wandmontage Easy I, II en III

- Wasbak voor wandmontage met opstaande boord, naadloos geperst, met schuin aflopende en geribbelde voorwand,
- **3 modellen:**
  Easy I geleverd met RVS wandsteun.
  Easy II en III geleverd met kunststof wandsteun.
- **Materiaal**
  RVS, AISI 304, dikte 0,8mm, afwerking gebersteld.
- **Afmetingen:**
  Zie onderstaande tabel.
- **Aansluiting:**
  Rooster afvoerplug 1½" met rubberen stop en ketting, incl. overloop, overloopgarnituur en sifon.

232012:

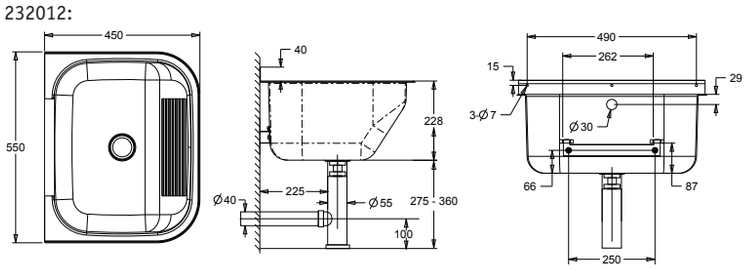

232015:

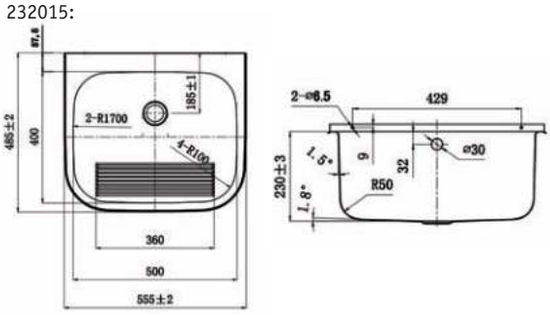

232014:

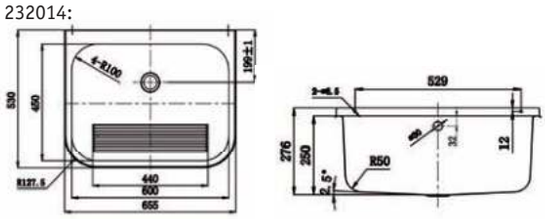

Art.	Omschrijving
232012	Wasbak voor wandmontage Easy I B 550 x D 450 x H 228 mm
232015	Wasbak voor wandmontage Easy II B 555 x D 485 x H 230 mm
232014	Wasbak voor wandmontage Easy III B 655 x D 530 x H 250mm

Aanbevolen kranen

Art.	Omschrijving
937100	RVS wandkraan Perfect Mix
980671	Zelfsluitende RVS wandkraan Tempo WI
11030711*	Elek. wandkraan Conti+ Lino W45
9225866	Elek. wandkraan Hansa Electra

Opties

Art.	Omschrijving
650021*	Inbwouframe Easy Plus voor was- en uitgietbakken

650021

937100

980671

11030711

9225866

Zonder * zijn voorraadproducten - *levertijd 4-6 weken - **levertijd op aanvraag
Brutoprijzen, excl. BTW - Franco vanaf € 500 - Projecten op aanvraag

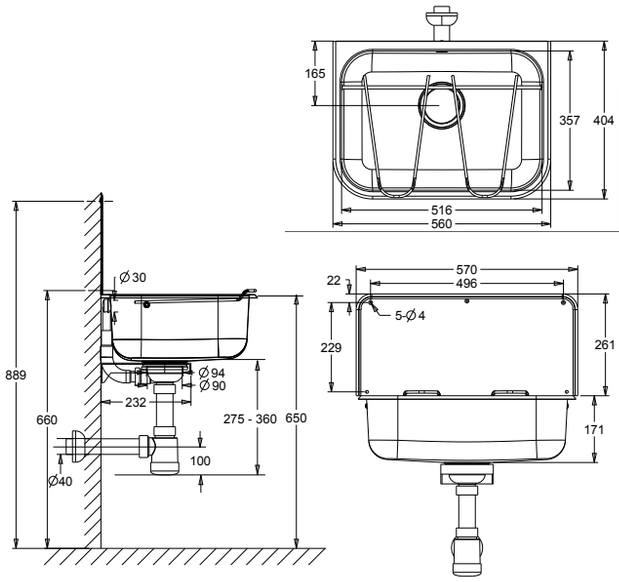

Uitgietbak Standaard

- Naadloos geperste uitgietbak met spatwand en overloop. Geleverd met glasvezel versterkt kunststof bevestigingssteun, incl. emmerrooster.
- **Materiaal**
  RVS, AISI 304, dikte 0,9mm, afwerking binnenkant en spatwand gebersteld. Buitenkant matglanzend.
- **Afmetingen:**
  Buitenmaat: B 560 x D 404 x H 170 mm
  Binnenmaat: B 516 x D 357 x H 170 mm
  Spatwand: B 570 x D 0,9 x H 195 mm
- **Aansluiting:**
  Korf-afvoerplug 1½" met uitneembare RVS zeef Ø 80mm, incl. overloop, overloopgarnituur en sifon. Ø 40 mm.

Art.	Omschrijving
234005	Uitgietbak Standaard

937100

11030711

650021

Aanbevolen kranen

Art.	Omschrijving
937100	RVS wandkraan Perfect Mix
11030711*	Elektronische kraan Lino W45

Reserve onderdelen

Art.	Omschrijving
234016	Reserve emmerrooster
234010	Reserve spatwand
274304	Reserveset: wandsteun (234005S) & afvoerplug (970314)
650021*	Inbouwframe Easy Plus voor uitgietbakken

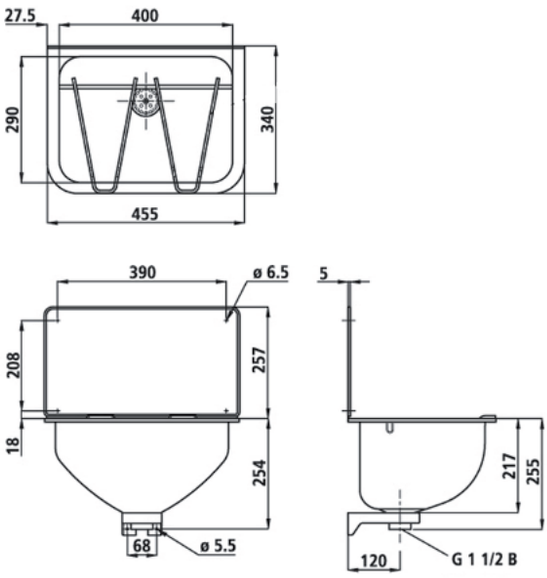

Uitgietbak Exclusiv

- Naadloos geperste uitgietbak met spatwand. Geleverd met glasvezel versterkt kunststof muursteun en afvoerplug 1½" met RVS gaatjesrooster, zonder overloop, incl. opklapbaar emmerrooster.
- **Materiaal**
  RVS, AISI 304, dikte 0,9mm, afwerking binnenkant en spatwand gebersteld. Buitenkant matglanzend.
- **Afmetingen:**
  Buitenmaat: B 455 x D 340 x H 217 mm
  Binnenmaat: B 400 x D 290 x H 217 mm
  Spatwand: B 450 x D 0,9 x H 250 mm
- **Aansluiting:**
  Afvoerplug 1½" met licht gebold gaatjesrooster Ø 83mm, incl. sifon, zonder overloop.

Art.	Omschrijving
234006	Uitgietbak Exclusiv

937100

11030711

650021

Aanbevolen kranen

Art.	Omschrijving
937100	RVS wandkraan Perfect Mix
11030711*	Elektronische kraan Lino W45

Reserve onderdelen

Art.	Omschrijving
234017	Reserve emmerrooster
234010	Reserve spatwand
274316	Reserveset: wandsteun (234006S) & afvoerplug (970318)
650021*	Inbouwframe Easy Plus voor uitgietbakken

Zonder * zijn voorraadproducten - *levertijd 4-6 weken - **levertijd op aanvraag
Brutoprijzen, excl. BTW - Franco vanaf € 500 - Projecten op aanvraag

Uitgietbak Robusto

- Naadloos gevormde uitgietbak, hoge spatwand en opklapbaar en uitneembaar emmerrooster. Extra ondersteuning: 2 in hoogte verstelbare poten vooraan. Bevestiging tegen de muur en op de vloer.
- **Materiaal:**
  RVS, AISI 304, dikte 1,2mm, afwerking geborsteld.
- **Afmetingen:**
  Buitenmaat: B 600 x D 530 x H 844 mm
  Waskom: B 533 x D 400 mm
- **Aansluiting:**
  Korf-afvoerplug 1½" met uitneembare RVS zeef Ø 80mm, incl. overloop, overloopgarnituur en sifon.

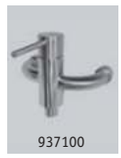
937100

Art.	Omschrijving
233118	Uitgietbak Robusto

11030711

Aanbevolen kranen

Art.	Omschrijving
937100	RVS wandkraan Perfect Mix
11030711*	Elektronische kraan Lino W45

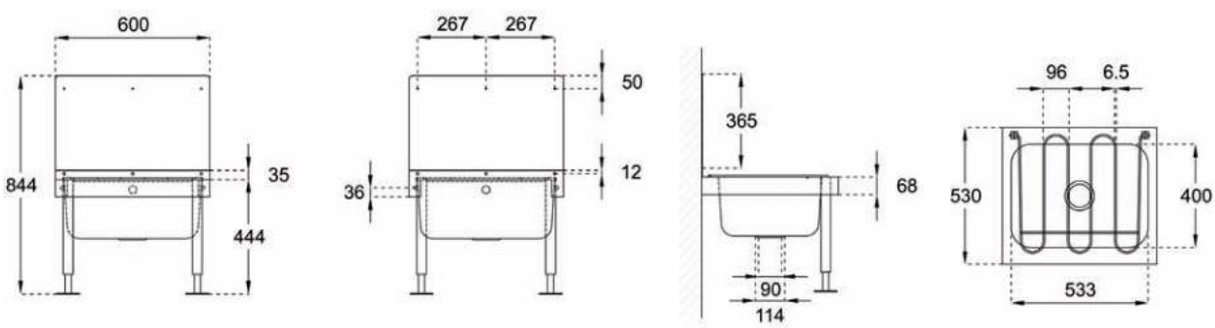

Uitgietbak Maxi

- Naadloos gelaste extra grote en diepe uitgietbak voor wandmontage zonder spatwand, met overloop,met RVS bevestigingssteunen.
- **Materiaal**
  RVS, AISI 304, dikte 1 mm, afwerking binnenkant geborsteld, buitenkant matglanzend.
- **Afmetingen:**
  Buitenmaat: B 640 x D 540 x H 300 mm
  Binnenmaat: B 590 x D 490 x H 300 mm
- **Aansluiting:**
  Korf-afvoerplug 1½" met uitneembare RVS zeef Ø 80mm, incl. overloop, overloopgarnituur en sifon.

937100

Art.	Omschrijving
232023	Industriële uitgietbak Maxi

11030711

Aanbevolen kranen

Art.	Omschrijving
937100	RVS wandkraan Perfect Mix
11030711*	Elektronische kraan Lino W45

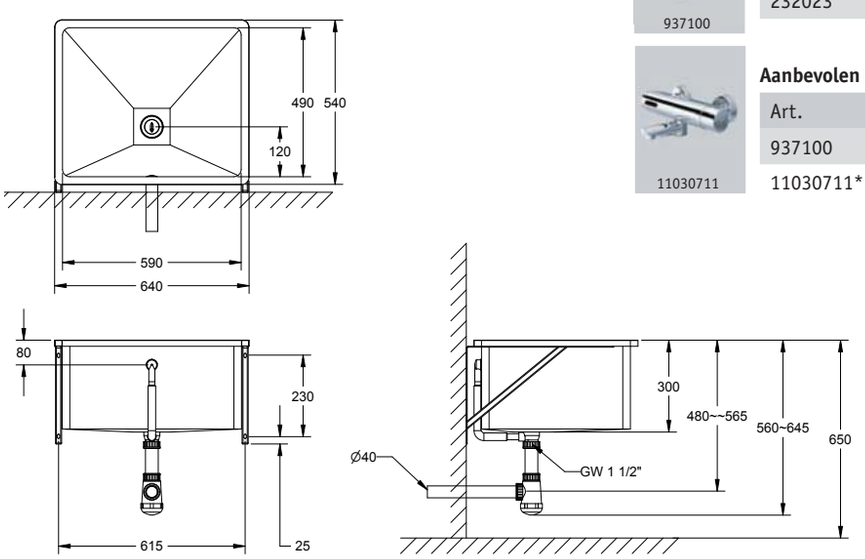

Zonder * zijn voorraadproducten - *levertijd 4-6 weken - **levertijd op aanvraag
Brutoprijzen, excl. BTW - Franco vanaf € 500 - Projecten op aanvraag

Industriële spoelbak Heavy

- Universeel inzetbare RVS spoelbak. Ideaal voor een atelier of werkruimte. Onder anderen geschikt voor het schoonspoelen van gereedschappen, duikapparatuur, ademlucht toestellen van de brandweer, laarzen etc. De spoelbak is opgebouwd uit gekant en aan elkaar gelast RVS. De boven rand van 40 mm is omgeplooid, geen scherpe randen. In de bodem is een zandvangbak gemonteerd die tevens dienst doet als sifon.
  In deze bak zit een uit neembare RVS korf. Poten van vierkante RVS buis is in de hoogte verstelbaar.
- **Materiaal**
  RVS, AISI 304, dikte 1,2 mm, afwerking geborsteld.
- **Afmetingen:**
  B 1000 x D 600 x H 800 mm
  Binnenmaat wasbak: B 920 x D 520 x H 300 mm
- **Aansluiting:**
  Water afvoer: Ø 40 mm
  Spoeling zandvangbak: ½"

Art.	Omschrijving
333100	Industriële spoelbak Heavy

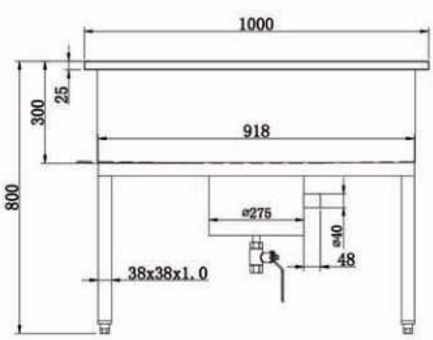

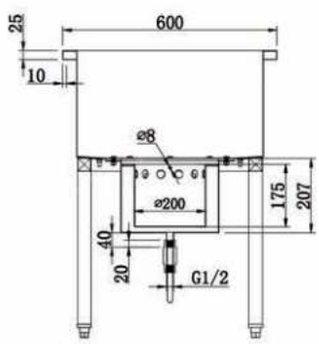

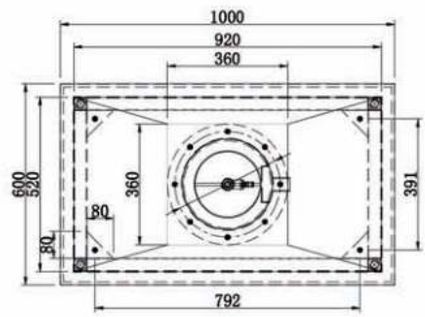

RVS Waterkolom Urban

- RVS staande waterkolom te bevestigen op de afgewerkte vloer met 4 bouten, water inlaat vanuit de vloer of vanuit de zijkant kolom, wateruitloop op 1350 mm hoogte. Bovenkant te openen via een met veiligheidsschroeven vastgezet toegangspaneel.
  Inclusief kraan. 2 afsluiters voor de 2 aftappunten.
  Compleet in de kolom geïntegreerde verbingsslang tussen waterinlaat en water aftappunten.
- **Materiaal**
  RVS AISI 304, dikte RVS 1,5 mm, afwerking geborsteld.
- **Afmetingen:**
  Hoogte: 1200mm
  Diameter: 168mm
- **Aansluiting:**
  Watertoevoer: ½"
  Water aftappunten: 2x ½"

Art.	Omschrijving
767000**	RVS waterkolom Urban

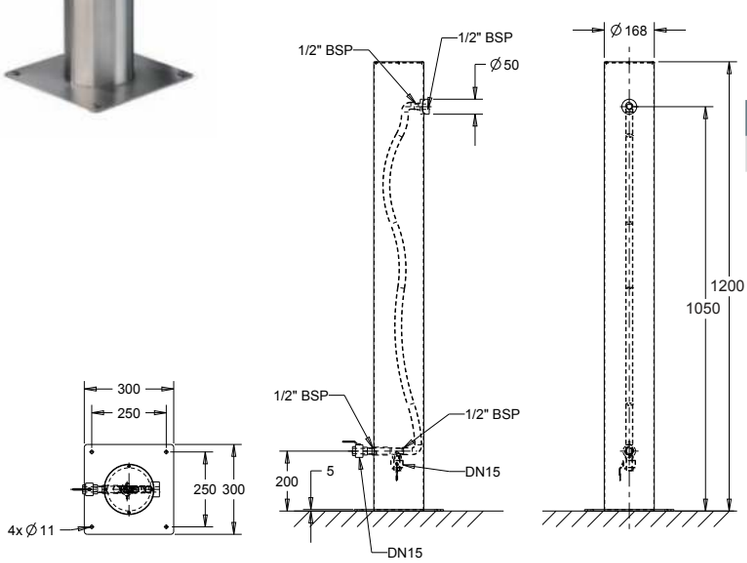

Zonder * zijn voorraadproducten - *levertijd 4-6 weken - **levertijd op aanvraag
Brutoprijzen, excl. BTW - Franco vanaf € 500 - Projecten op aanvraag

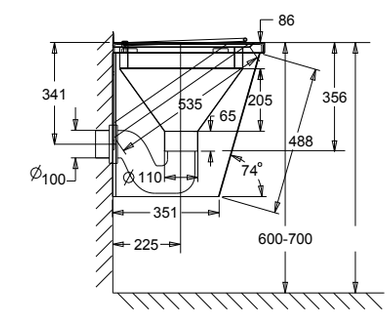

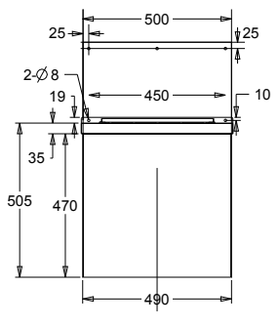

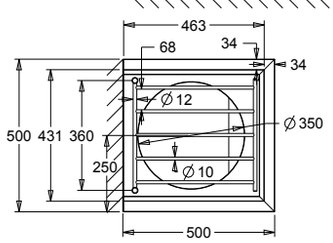

Fecaliënuitstortbak Easy

- Fecaliënuitstortbak Easy, wandbevestiging met spoelrand (360°) voor onder andere in ziekenhuizen. In ziekenhuizen wordt dit gebruikt voor de verwijdering van vloeibaar en vast afval in verband met klinische procedures; wateraanvoer horizontaal, door de muur, afvoer horizontaal incl. kunststof sifon, waterverbruik: 6 l/spoelbeurt; inclusief wandconsoles, opklapbaar rooster en spatwand. Bekleding optioneel.
- **Materiaal**
  RVS, AISI 304, dikte 1,2mm, afwerking geborsteld.
- **Afmetingen:**
  B 500 x D 500 x H 370 mm
  optioneel: incl. RVS bekleding, H 505 mm
- **Aansluitingen:**
  Watertoevoer: Ø 55 mm
  Afvoer: Ø 100 mm

Art.	Omschrijving
234300	Fecaliënuitstortbak Easy
234301	Fecaliënuitstortbak Easy met mantel (set)

Aanbevolen kranen

Art.	Omschrijving
937100	RVS wandkraan Perfect Mix
11030711	Elektronische kraan Lino W45

Reserve onderdelen en opties

Art.	Omschrijving
234350	RVS bekleding/mantel
234352	Kunststof verbindingsstuk met sifon functie
650027*	Muurinbouwframe Easy Plus voor fecaliënuitstortbak Easy

11030711

937100

650027

Zandvanger Ceto inclusief sifon

- Zand- en vuilvanger voor het opvangen en filteren van afvalwater, incl. sifon functie. Toepassing: utiliteitswasbakken en/of goten. Aansluiting 1½", standaard geleverd met plastic adapter 1½" naar 1¼". Capaciteit: 4 liter.
- **Materiaal**
  RVS, AISI 304, dikte 1,2mm, afwerking glanzend.
- **Afmetingen:**
  Ø 162 mm x H 242,4 mm
- **Aansluitingen:**
  Watertoevoer: 1½" of 1¼" (adapter 1½" naar 1¼")
  Afvoer: 1½"

Art.	Omschrijving
970313	Zand- en vuilvanger Ceto

Reserve onderdelen

Art.	Omschrijving
970326	Silicone afsluitring Ø 162 mm
981060	Kunststof adapter van 1½" naar 1¼"

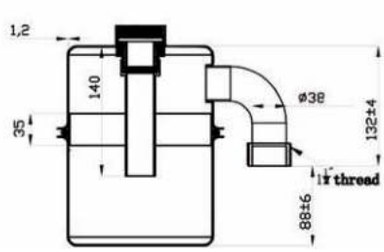

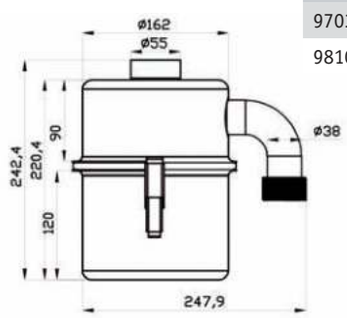

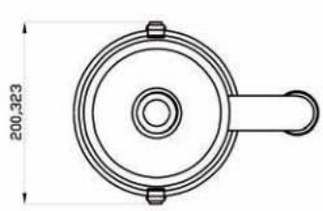

Utiliteit

Zonder * zijn voorraadproducten - *levertijd 4-6 weken - **levertijd op aanvraag
Brutoprijzen, excl. BTW - Franco vanaf € 500 - Projecten op aanvraag

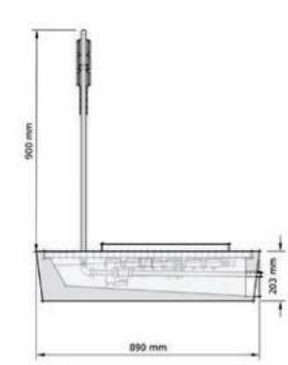

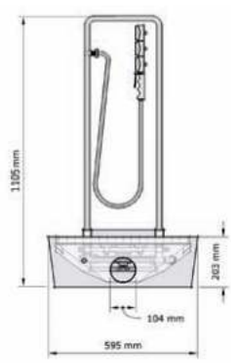

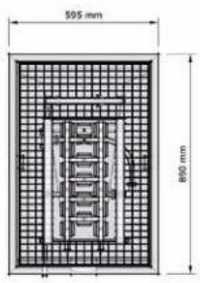

Inbouw laarzenwasinstallatie RI

- Laarzenwasinstallatie voor inbouw in de vloer; met opklapbaar rooster met inzetstuk met 12 borstels voor het reinigen van laarzen of werkschoenen, sproeilijsten van RVS staal steunt op zelfsluitende klep. Door plaatsen van voet tussen de sproeilijsten wordt de zelfsluitende klep geopend. Incl. steunbeugel en flexibele handborstel met slang bevestigd aan steunbeugel.
- **Materiaal**
  Bak: Solid surface, kleur: Antraciet.
  Rooster: gegalvaniseerd staal.
  Zelfsluitende klep: messing.
  Overige delen: RVS, AISI 304, afwerking geborsteld.
- **Afmetingen:**
  Buitenmaat: B 595 x D 890 x H 1105 mm
- **Aansluiting:**
  Wateraansluiting ½", afvoer: Ø 100 mm.

Art.	Omschrijving
445024	Inbouw Laarzenwasinstallatie RI

Reserve onderdelen

Art.	Omschrijving
44502200	Reserve set handborstel met slang
44502220	Reserve borsteltjes (per stuk)

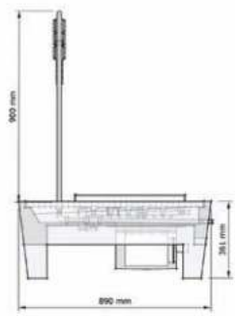

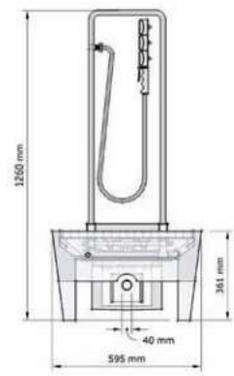

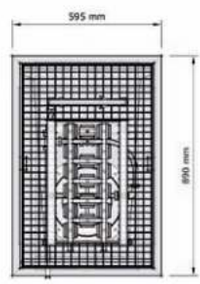

Laarzenwasinstallatie op poten RII

- Laarzenwasinstallatie met in hoogte verstelbare poten; met opklapbaar rooster met inzetstuk met 12 borstels voor het reinigen van laarzen of werkschoenen, sproeilijsten van RVS staal steunt op zelfsluitende klep. Door plaatsen van voet tussen de sproeilijsten wordt de zelfsluitende klep geopend.
  Incl. steunbeugel en flexibele handborstel met slang bevestigd aan steunbeugel. Incl. zandvanger met uitneembare RVS zand/vuil opvangbak voor reiniging.
- **Materiaal**
  Bak: Solid surface, kleur: Antraciet.
  Rooster: gegalvaniseerd staal.
  Zelfsluitende klep: messing.
  Overige delen: RVS, AISI 304, afwerking geborsteld
- **Afmetingen:**
  Buitenmaat: B 595 x D 890 x H 1260 mm
- **Aansluiting:**
  Wateraansluiting ½", afvoer: Ø 100 mm.

Art.	Omschrijving
445025**	Laarzenwasinstallatie op poten RII

Reserve onderdelen

Art.	Omschrijving
44502200	Reserve set handborstel met slang
44502220	Reserve borsteltjes (per stuk)

Zonder * zijn voorraadproducten - *levertijd 4-6 weken - **levertijd op aanvraag
Brutoprijzen, excl. BTW - Franco vanaf € 500 - Projecten op aanvraag

Medisch

Chirurgen wasgoot Standaard - Rijnstate

Medisch

LOGGERE heeft een ruim assortiment producten geschikt voor hoofdzakelijk zorginstellingen. Deze producten gaan van toiletten, wastafels, spuugbakken en handgrepen tot kranen, handendrogers en spiegels. Kortom alles om het gebruik van uw sanitaire benodigdheden te vergemakkelijken.

We leggen graag aan u uit hoe ons assortiment wordt ingedeeld:

- **Spuugbak:**
  Een spuugbak, ook wel een fecaliënuitstortbak of hopper sink genoemd.
  Verkrijgbaar met een RVS omkleding.

- **Wastafels:**
  In de medische sector wordt vaak gebruik gemaakt van witte wastafels. Binnen deze groep biedt LOGGERE wastafels aan uit RVS met of zonder witte epoxy coating, alsook wastafels uit polymeerbeton. Verder biedt Loggere ook wastafels aan voor chirurgen. Deze worden meestal uitgerust met medische en hygiënische kranen.

- **Toiletten:**
  Ook enkele RVS toiletten van LOGGERE zijn verkrijgbaar met een witte epoxy coating.
  De "Big John" is een staand toilet geschikt voor mensen met obesitas of mindervaliden.
  Deze zult u meerdere keren tegen komen in ons assortiment.

- **Accessoires:**
  Sommige accessoires moeten speciaal voorzien worden binnen de medische sector.
  Denk hierbij aan handgrepen, spiegels en handendrogers.

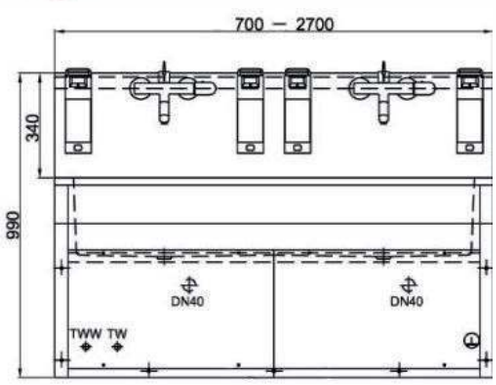

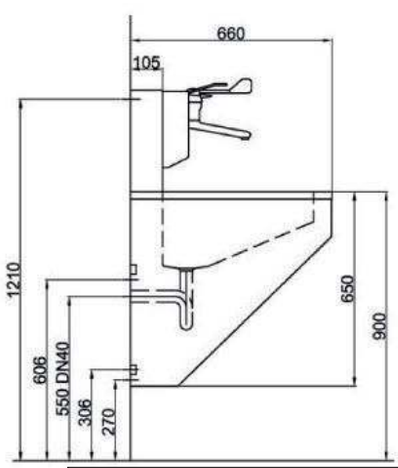

Chirurgenwastafel Exclusiv

- Chirurgenwastafel Exclusiv, zowel afmetingen als kranensysteem worden in overleg met de opdrachtgever bepaald. Binnenhoeken afgerond, hetgeen een snelle en hygiënische reiniging mogelijk maakt. Verborgen wandmontage met ophangstrip en bevestigingsmateriaal, afvoer 1½", met afvoerplug, zonder overloop, onderkant met geluidsisolatie, afgeschuind voorfront met toegangsluik. De achterwand is een naadloos opgetrokken installatiewand t.b.v. kranen. Compleet met leidingen indien met kranen geleverd.
- **Materiaal**
  RVS, AISI 304, dikte 1,5 mm, afwerking geborsteld.
- **Afmetingen:**
  D 660 x H 990 mm (lengtes volgens onderstaande tabel)
- **Afmetingen:**
  Wateraanvoer: ½"
  Afvoer: 1½" incl. sifon Ø 40 mm

Art.	Omschrijving
445100**	Chirurgenwastafel Exclusiv: 700mm, 1 wasplaats van 700mm
445200**	Chirurgenwastafel Exclusiv: 1400mm, 2 wasplaatsen van 700mm
445300**	Chirurgenwastafel Exclusiv: 2100mm, 3 wasplaatsen van 700mm
445400**	Chirurgenwastafel Exclusiv: 2800mm, 4 wasplaatsen van 700mm

11030711

9225866

Aanbevolen kranen

Art.	Omschrijving
11030711*	Elektronische kraan Lino W45
9225866	Elek. wandkraan Hansa Electra

Opties

Art.	Omschrijving
980822**	Uitloopkraan: armhendel-thermostaatkraan met zwenkbare uitloop
870401**	Zeepdispenser met armhendel
870408**	Borsteldispenser
870409**	Borstelwegwerpbak
870410**	Borstels
870407**	Scheidingswand (plexi) tussen de wasplaatsen
980006**	Tijdschakelklok en signaallamp

Zonder * zijn voorraadproducten - *levertijd 4-6 weken - **levertijd op aanvraag
Brutoprijzen, excl. BTW - Franco vanaf € 500 - Projecten op aanvraag

Chirurgenwastafel

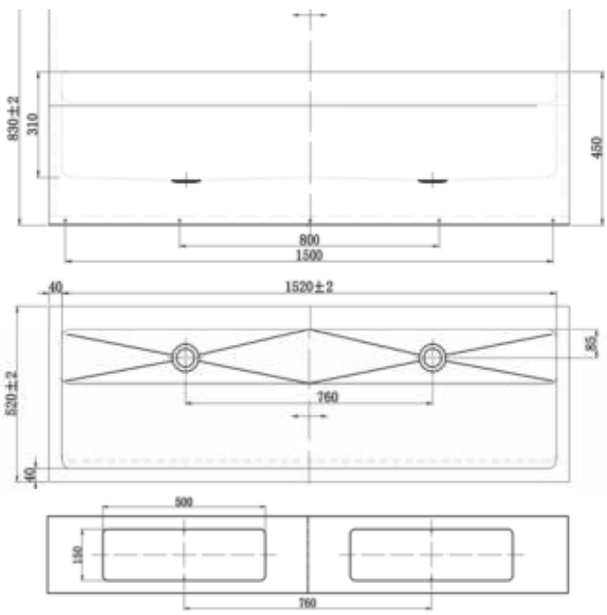

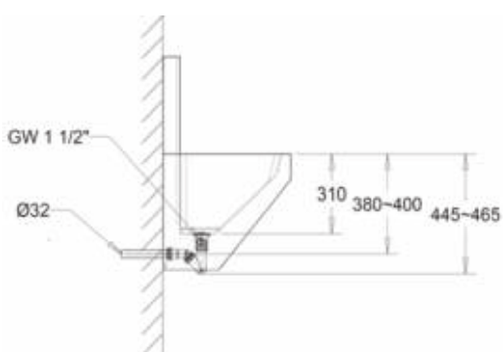

Chirurgen wasmeubel Creativ

- Wasmeubel voor medische instellingen, afgeschuind voorfront, spatwand naadloos opgetrokken. Binnenhoeken afgerond, hetgeen een zeerhygiënisch en snelle reiniging mogelijk maakt. Verborgen wandmontage met ophangstrip en bevestigingsmateriaal. Versterkte installatiewand t.b.v. kranen, compleet met leidingen indien met kranen geleverd.
  Het wasmeubel Creativ is ontworpen voor toepassingen in ziekenhuizen als chirurgen wasplaats maar kan ook gebruik worden in industriële omgevingen of in laboratoria. Het model Creativ onderscheid zich van het model Standaard doordat er uit hygiëne en privacy redenen per wasplaats een eigen waterafvoer is voorzien. Het wasmeubel wordt standaard geleverd met een open onderkant maar tegen een meerprijs kan de onderkant gesloten worden met een toegangsluik dat gemonteerd wordt met imbus veiligheidsschroeven (bitje meegeleverd).

  Voor nog meer privacy kan gekozen worden voor het model met een 40 mm dikke RVS scheidingswand tussen de wasplaatsen, de Creativ Plus.

  Het wasmeubel CREATIV kan geleverd worden met 1, 2 of 3 wasplaatsen, resp. 800, 1600 en 2400mm breed.

- **Materiaal:**
  RVS, AISI 304, dikte 1,2mm, afwerking geborsteld.
- **Afmetingen:**
  Buitenmaat wastafel: D 520 x H 830 mm
  Binnenmaat wastafel: D 410 x H 450 mm
  Aansluitingen:
  Afvoerplug 1¼" met licht gebold gaatjesrooster Ø 83mm, incl. sifon Ø 32 mm, zonder overloop.

Art.	Omschrijving
480080**	Chirurgen wasmeubel Creativ 800 mm breed - open bodem
485160**	Chirurgen wasmeubel Creativ 1600 mm breed - open bodem
485240**	Chirurgen wasmeubel Creativ 2400 mm breed - open bodem
480081**	Chirurgen wasmeubel Creativ 800 mm breed Gesloten bodem met toegangspaneel
485161**	Chirurgen wasmeubel Creativ 1600 mm breed Gesloten bodem met toegangspaneel
485241**	Chirurgen wasmeubel Creativ 2400 mm breed Gesloten bodem met toegangspaneel

Wasmeubel CreativPlus met scheidingswand(en)

Art.	Omschrijving
485162**	Chirurgen wasmeubel Creativ Plus 1600 mm breed - open bodem met één 40 mm scheidingswand
485242**	Chirurgen wasmeubel Creativ Plus 2400 mm breed - open bodem met twee 40 mm scheidingswanden
485163**	Chirurgen wasmeubel Creativ Plus 1600 mm breed - gesloten bodem met één 40 mm scheidingswand
485243**	Chirurgen wasmeubel Creativ Plus 2400 mm breed - gesloten bodem met twee 40 mm scheidingswanden

Aanbevolen kranen

Art.	Omschrijving
937100	RVS wandkraan Perfect Mix
11030711	Elektronische kraan Conti+ Lino W45
9225866	Elektronische kraan Hansa Electra
980150	Elek. kraanset EASY bestaande uit RVS wateruitloop, in spatwand ingebouwde sensor, magneetventiel. Op batterij
980151	Elek. kraanset EASY bestaande uit RVS wateruitloop, in spatwand ingebouwde sensor, magneetventiel. Met transformator

937100

11030711

9225866

Opties

Art.	Omschrijving
910903	Kraangat

Medisch

Zonder * zijn voorraadproducten - *levertijd 4-6 weken - **levertijd op aanvraag
Brutoprijzen, excl. BTW - Franco vanaf € 500 - Projecten op aanvraag

Meervoudige wastafel Quadro

- Meervoudige wastafel vervaardigd uit Polymeerbeton, voorzien van vierkante kommen en kraangaten Ø35. Voorzien van schort aan voorzijde (130 mm hoog). Bevestiging met behulp van muurconsoles. Afvoerpluggen met RVS gaatjesrooster.
- **Materiaal:**
  Polymeerbeton, weerstaat temperatuurschommelingen tot 65°C
- **Afmetingen:**
  D 560 x H 130 mm, spatwandje 50 mm.
  Lengte: zie onderstaande tabel.
  Andere maten op aanvraag.**
- **Aansluiting:**
  Afvoer: Ø 40 mm

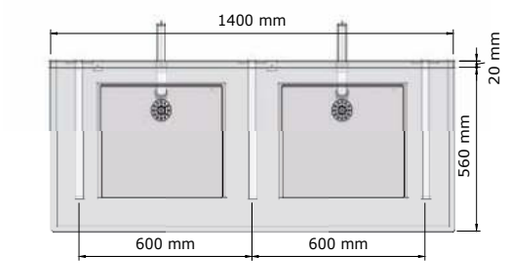

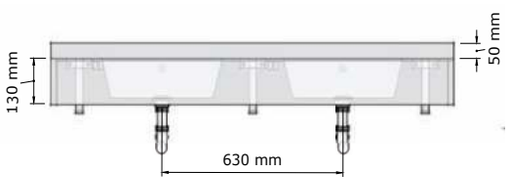

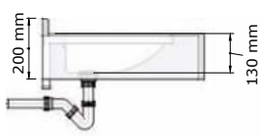

16200011

16404011

980680

9237900

Art.	Omschrijving
412120*	Meervoudige wastafel Quadro 1200 mm - 2 wasplaatsen - wit
412140*	Meervoudige wastafel Quadro 1400 mm - 2 wasplaatsen - wit
412180*	Meervoudige wastafel Quadro 1800 mm - 3 wasplaatsen - wit
412210*	Meervoudige wastafel Quadro 2100 mm - 3 wasplaatsen - wit
412999**	Meervoudige wastafel Quadro op maat

Opties

Art.	Omschrijving
16200011*	Elek. wastafelkraan Ultra Public GM10
980680	Wastafelmengkraan met elleboogbediening Easy Safe
910903	Gat voor zeepdispenser
9237900*	Zeepdispenser Extreme

135025 - FM

135026 - RM

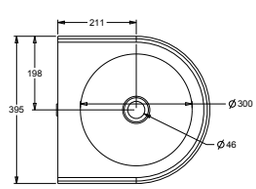

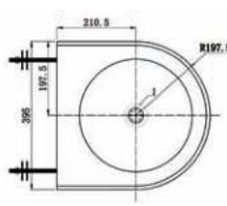

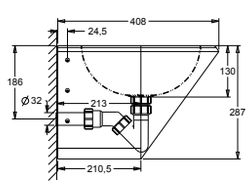

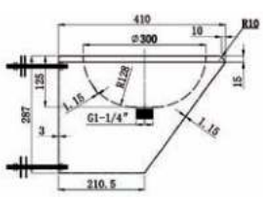

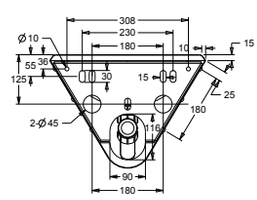

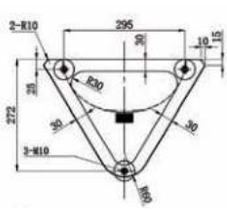

Wastafel Robusto 86 - Wit

- Vandaalbestendige gesloten wastafel, met afgeronde rand. Zonder overloop compleet met ingeperst roosterafvoer, 1¼" en sifon. Bevestiging vanuit sanitaire of technische ruimte, montage middels extra zware muurconsole.
  Geschikt voor rolstoelgebruikers.
- **Materiaal:**
  RVS, AISI 304, dikte 1,2mm, wit geëpoxeerd.
- **Afmetingen:**
  Buitenmaten: B 395 x D 410 x H 287 mm
  Waskom: Ø 300mm, diepte 125 mm
- **Afmetingen:**
  Afvoer Ø 32 mm

Art.	Omschrijving
135025W*	Wastafel Robusto 86 FM Bevestiging vanuit sanitaire ruimte.
135026W*	Wastafel Robusto 86 RM Bevestiging vanuit technische ruimte.

Opties

Art.	Omschrijving
910903	Kraangat Ø 35mm
970909*	Bedieningsset bestaande uit muurplaat, anti-suïcidaal wateruitloop, piëzo, magneetventiel en toebehoren

970909

Zonder * zijn voorraadproducten - *levertijd 4-6 weken - **levertijd op aanvraag
Brutoprijzen, excl. BTW - Franco vanaf € 500 - Projecten op aanvraag

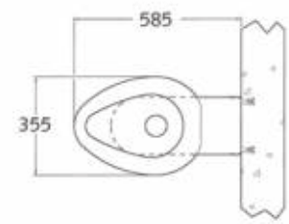

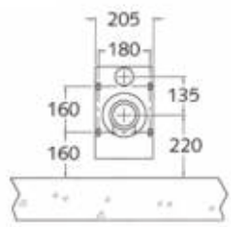

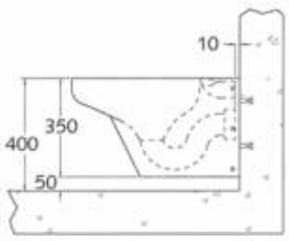

650004

970912

970913

Wandhangend toilet Robusto I

- Wandhangend vandaalbestendig toilet Robusto I, wit geëpoxeerd met geïntegreerde ergonomisch gevormde toiletzitting; spoeling (6l) geschikt voor drukspoeler of spoelreservoir; onderkant spoelrand dicht afgewerkt, hetgeen de inspectie vereenvoudigt, afvoer door muur.
- **Materiaal:**
  RVS, AISI 304, dikte 2 mm, afwerking witte epoxy coating.
- **Afmetingen:**
  B 355 x D 585 x H 350 mm
- **Aansluiting:**
  Aanvoer Ø 55 mm, afvoer Ø 100 mm

Art.	Omschrijving
650645W*	Wandhangend vandaalbestendig toilet Robusto I, wit, met zichtbare bevestiging d.m.v. montageplaat en veiligheidsschroeven. Excl. bevestigingsmateriaal.
650647W*	Wandhangend vandaalbestendig toilet Robusto I, wit, met onzichtbare bevestiging vanuit de technische ruimte. Incl. bevestigingsmateriaal.

Opties

Art.	Omschrijving
650004	Inbouwframe Safety incl. reservoir met 4-punts toiletbevestiging zonder bedieningsplaat
970912	Vandaalbestendige bedieningsplaat voor inbouwframe Safety met Geberit pneumatische bediening
970913	Vandaalbestendige bedieningsplaat voor inbouwframe Safety met piëzodrukker en Geberit Hytronic

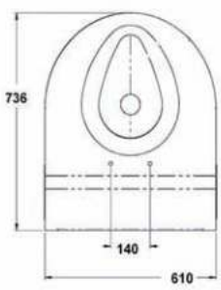

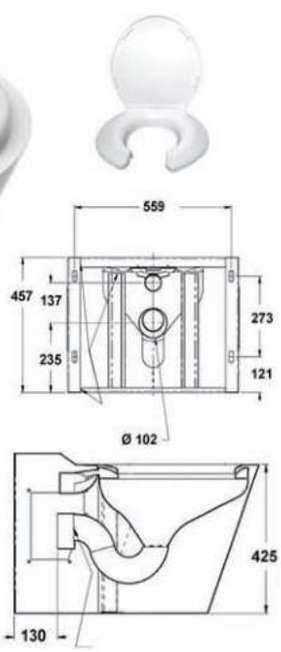

Staand toilet Big John

- Staand toilet, bevestiging tegen de wand en de vloer, diepspoel, speciaal voor mensen met obesitas of mindervaliden, onderkant spoelrand gesloten. Spoeling 6 L, geschikt voor drukspoeler of spoelreservoir, inclusief gaten voor het bevestigen van zitting voorgeboord, afgedekt.
  Toilet getest tot 907 kg, WC-bril getest tot 544 kg
- **Extra voordelen:**
  900 kg statische draagkracht, 200 kg dynamische draagkracht. Eenvoudig schoon te maken, hoog comfort en zeer robuust.
- **Materiaal**
  RVS, AISI 304, dikte 2,0mm, afwerking: wit epoxy coating.
- **Afmetingen:**
  B 610 x D 736 x H 457 mm (Hoogte zonder zitting: 425 mm)
- **Aansluiting:**
  Aanvoer Ø 55 mm, afvoer Ø 100 mm

Art.	Omschrijving
650800	Staand toilet Big John,kleur wit, zichtbare bevestiging met montageplaat en veiligheidsschroeven. Excl. bevestigingsmateriaal.

650026

Art.	Omschrijving
650020*	Inbouwframe Easy Plus voor opklapbare toiletbeugel 880324 en 880334
650026*	Inbouwframe Safety Plus speciaal voor Big John met 4 bevestigingspunten incl. Geberit Sigma spoelreservoir
880324	Opklapbare toiletbeugel: 800 mm
880334	Opklapbare toiletbeugel: 900 mm

Opties

Art.	Omschrijving
650801	Toiletzitting zonder deksel met open voorzijde, kleur: wit
650802	Toiletzitting met deksel en open voorzijde, kleur: wit
650803	Toiletzitting met deksel en dichte voorzijde, kleur: wit

Handgreep 135° kort

- 2-punts bevestiging aan uiteinden met flens Ø 79mm met afgeronde klikrozetten voor afdekken flens, met bevestigingsmateriaal.
- **Materiaal**
  RVS, AISI 304, afwerking geborsteld.
- **Afmetingen:**
  Ø 32mm, 254 x 254 mm
  Rozet: Ø 79 mm

Art.	Omschrijving
880200	Handgreep 135° kort

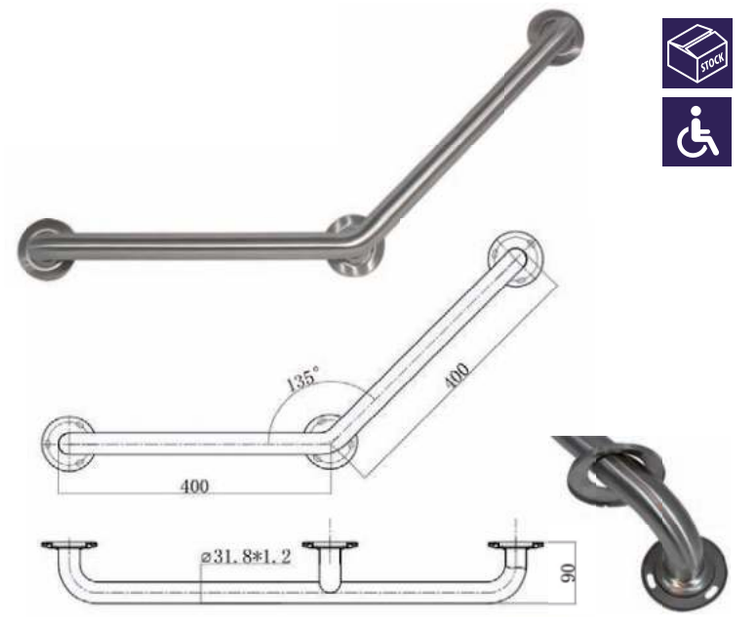

Handgreep 135° lang

- 3-punts bevestiging aan uiteinden en in het midden een flens Ø 79mm met afgeronde klikrozetten voor afdekken flens, met bevestigingsmateriaal.
- **Materiaal**
  RVS, AISI 304, afwerking geborsteld.
- **Afmetingen:**
  Ø 32mm, 400 x 400 mm
  Rozet: Ø 79 mm

Art.	Omschrijving
880250	Handgreep 135° lang

Handgreep Standaard

- Bevestiging aan uiteinden met flens Ø 79mm met afgeronde klikrozetten voor afdekken flens, met bevestigingsmateriaal.
- **Materiaal**
  RVS, AISI 304, afwerking geborsteld.
- **Afmetingen:**
  Ø 32mm, lengte: 300mm of 600mm
  Rozet: Ø 79 mm

Art.	Omschrijving
880300	Handgreep standaard: 300mm lang
880600	Handgreep standaard: 600mm lang

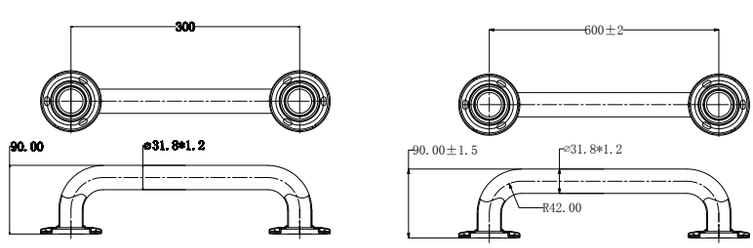

Opklapbare toiletbeugel

- Zichtbare bevestiging, bevestigingsplaat (4mm dik) voorzien van 6 bevestigingsgaten (Ø 8mm), volledig gelaste constructie. Mechanisme geschikt voor intensief gebruik, eenhandsbediening. Incl. toiletpapierrolhouder en bevestigingsmateriaal.
- **Materiaal**
  RVS, AISI 304, afwerking geborsteld.
- **Afmetingen:**
  Ø 32mm, lengte: 800mm of 900mm

Art.	Omschrijving
880324L	Opklapbare toiletbeugel: 800mm
880334	Opklapbare toiletbeugel: 900mm

650020

Opties

Art.	Omschrijving
650020*	Muurinbouwframe Easy Plus voor muurbeugels

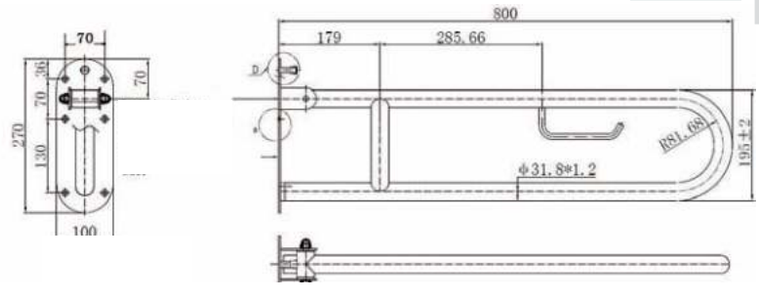

Handgreep Throne 3 in 1

- Zeer multi-functionele opklapbare handsteun die aan het toilet zelf bevestigd wordt. Dit model opklapbare toiletsteun biedt veel voordelen voor verschillende type van gebruikers t.o.v. steunen die bijvoorbeeld aan de muur bevestigd zijn.

  Drie in één betekend dat er meer dan één functies zitten op deze steun. Beide steunen kunnen zowel in een omhoog staande positie als in een naar beneden geklapte positie staan.
  De derde positie is dat één van beide steunen omhoog staat terwijl de andere omlaag staat.

  Als de steunen omhoog staan heeft dit als voordeel dat ze dichter bij het lichaam zitten in vergelijking tot de klassieke aan de muur bevestigde opklapbare handsteun.
  Als een gebruiker vanuit een rolstoel plaats wil nemen op het toilet, klapt men de steun aan de kant van de rolstoel omlaag, terwijl de andere steun omhoog blijft staan en voor de gebruiker als steun kan dienen tijdens het overstappen.

  Onder bepaalde omstandigheden zal het gemakkelijker zijn om beide steunen omlaag te zetten. In deze stand kan het toilet ook gebruikt worden als een normaal toilet.

  De steun is veilig en stabiel doordat hij rechtstreeks bevestigd wordt aan het toilet en niet aan de muur.

  Een bevestiging van de steun aan het toilet heeft voordeel in het geval de muur niet uit massieve steen is opgetrokken, maar van bijvoorbeeld Gyproc Metal Stud. Hierdoor kan een klassieke opklapbare muursteun onvoldoende sterk bevestigd worden. Dat probleem doet zich met de Handgreep Throne nooit voor.

  Draagbaar gewicht getest tot 130kg.

- **Materiaal**
  RVS, AISI 304, afwerking satijn glans.

- **Montage:**
  Eenvoudige bevestiging aan de 2 Toilet-bril bevestigingspunten en middels klembouten aan beide zijkanten van het toilet.

Art.	Omschrijving
880335	Handgreep Throne 3 in 1

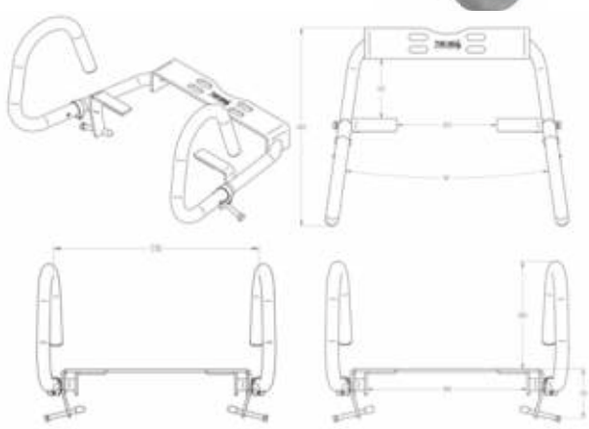
STANDAARD HANDGREEPPOSITIE

GESPREIDE HANDGREEPPOSITIE

Fecaliënuitstortbak Easy

- Fecaliënuitstortbak Easy, wandbevestiging met spoelrand (360°) voor onder andere in ziekenhuizen. In ziekenhuizen wordt dit gebruikt voor de verwijdering van vloeibaar en vast afval in verband met klinische procedures; wateraanvoer horizontaal, door de muur, afvoer horizontaal incl. kunststof sifon, waterverbruik: 6 l/spoelbeurt; inclusief wandconsoles, opklapbaar rooster en spatwand. Bekleding optioneel.
- **Materiaal**
  RVS, AISI 304, dikte 1,2mm, afwerking geborsteld.
- **Afmetingen:**
  B 500 x D 500 x H 370 mm
  optioneel: incl. RVS bekleding, H 505 mm
- **Aansluitingen:**
  Watertoevoer: Ø 55 mm
  Afvoer: Ø 100 mm

Art.	Omschrijving
234300	Fecaliënuitstortbak Easy
234301	Fecaliënuitstortbak Easy met mantel (set)

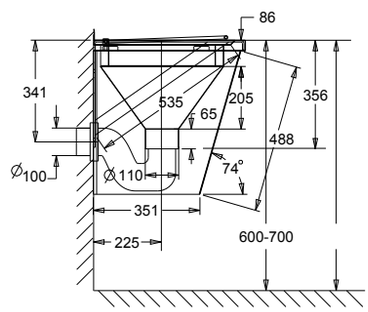

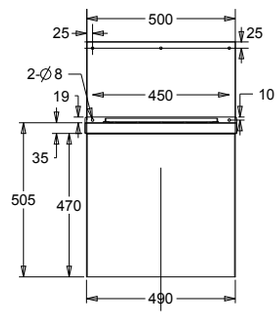

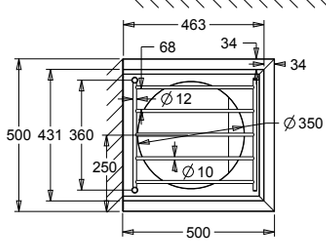

Aanbevolen kranen

Art.	Omschrijving
937100	RVS wandkraan Perfect Mix
11030711*	Elektronische kraan Lino W45

Reserve onderdelen en opties

Art.	Omschrijving
234350	RVS bekleding/mantel
234352	Kunststof verbindingsstuk met sifon functie
650027*	Muurinbouwframe Easy Plus voor fecaliënuitstortbak Easy

11030711

937100

650027

Zandvanger Ceto inclusief sifon

- Zand- en vuilvanger voor het opvangen en filteren van afvalwater, incl. sifon functie. Toepassing: utiliteitswasbakken en/of goten. Aansluiting 1½", standaard geleverd met plastic adapter 1½" naar 1¼". Capaciteit: 4 liter.
- **Materiaal**
  RVS, AISI 304, dikte 1,2mm, afwerking glanzend.
- **Afmetingen:**
  Ø 162 mm x H 242,4 mm
- **Aansluitingen:**
  Watertoevoer: 1½" of 1¼" (adapter 1½" naar 1¼")
  Afvoer: 1½"

Art.	Omschrijving
970313	Zand- en vuilvanger Ceto

Reserve onderdelen

Art.	Omschrijving
970326	Silicone afsluitring Ø 162 mm
981060	Kunststof adapter van 1½" naar 1¼"

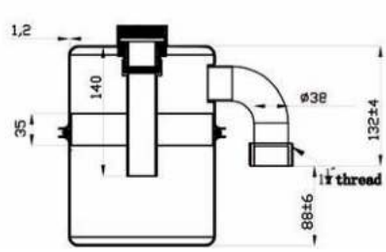

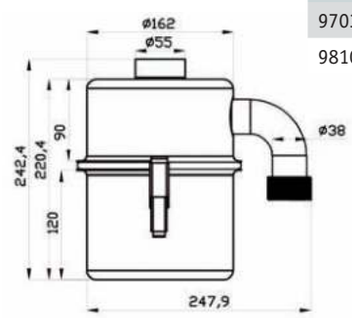

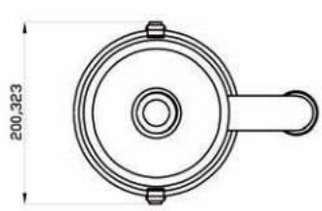

Zonder * zijn voorraadproducten - *levertijd 4-6 weken - **levertijd op aanvraag
Brutoprijzen, excl. BTW - Franco vanaf € 500 - Projecten op aanvraag

Elektronische wandkraan Lino W45 warm en koud water

- Elektronische wandkraan, sensorgestuurd, met thermostatische temperatuurregelaar. Dubbele infraroodsensoren met automatische instelfunctie. Langzaam sluitende magneetklep. Voorzien van eenvoudige bediening (Touch) voor onderhoud en schoonmaak. Looptijd instelbaar met Touch. 12, 24 en 48 uur instelbaar voor hygiëne spoeling, te regelen via start/stop knop. Kan aangesloten worden op servicemonitor. Speciaal voor ziekenhuizen en lange wassessies.
- **Materiaal**
  Verchroomd messing
- **Afmetingen:**
  Lengte uitloop kraan: 200 of 260 mm
- **Aansluiting:**
  Wateraanvoer: 2x ½"
- **Normen:**
  DIN EN 200; CE, DVGW, WRAS.

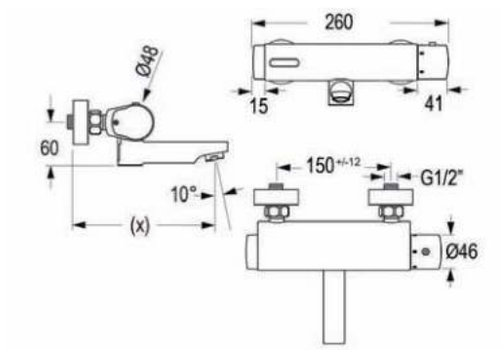

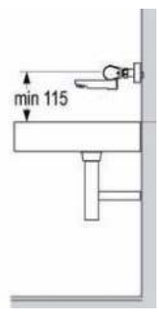

Art.	Omschrijving
11030711*	Elektronische wandkraan Lino W45 warm en koud water, Kraanlengte: 200 mm
11030811*	Elektronische wandkraan Lino W45 warm en koud water, Kraanlengte: 260 mm

TYPE 1

TYPE 3

TYPE 5

TYPE 2

TYPE 4

TYPE 6

Veiligheidsspiegel Standaard

- Op maat gemaakte RVS veiligheidsspiegel. Hoogste kwaliteit spiegelglans. Te verlijmen tussen de tegels of op de muur. Verkrijgbaar als vlakke plaat of met omgezette rand.
- **Materiaal:**
  RVS, AISI 304, dikte 1,5 mm
- **Afmetingen:**
  De spiegels zijn op maat bestelbaar

Art.	Omschrijving
873007*	TYPE 1: Zonder schroefgaten 600 x 400 mm (vlakke plaat)
873018*	TYPE 2: Met schroefgaten 600 x 400 mm (vlakke plaat)
873009*	TYPE 3: Met afgeronde hoeken, zonder schroefgaten 600 x 400 mm (vlakke plaat)
873023*	TYPE 4: Met afgeronde hoeken, met schroefgaten 600 x 400 mm (vlakke plaat)
873008*	TYPE 5: Omgezette rand, zonder schroefgaten 600 x 400 mm (13mm multiplex plaat)
873028*	TYPE 6: Omgezette rand, met schroefgaten 600 x 400 mm (13mm multiplex plaat)

Medisch

Horeca

Professionele keukenspoelbak Eureka II

Horeca

In dit hoofdstuk vindt u sanitaire toestellen die speciaal voor de Horeca zijn ontworpen zoals de industriële wasgoot Standaard, het mini wandwastafeltje of de reeks met hygiëne wasbakjes. Uiteraard mag ook de Eureka lijn van spoeltafels niet ontbreken.

We leggen graag aan u uit hoe ons assortiment wordt ingedeeld:

- **Hygiëne wasbakjes:**
  De Hygiëne wasbakjes bedoelt voor de commerciële keukens waar men verplicht is een aparte wastafel te monteren voor het wassen van de handen moeten altijd handenvrij bedient kunnen worden. Daarom worden ze altijd geleverd inclusief kranen voor kniebediening of met elektronische kranen met sensor. Verder is er keuze uit rechthoekige wasbakjes in verschillende grootte of een ronde wasbak.

- **Commerciële Spoeltafels Eureka:**
  De spoeltafels Eureka worden geleverd met 1 of 2 spoelbakken, met of zonder afdruipvak.
  In verschillende breedtes maak ook is er keuze uit een diepte van 600 of 700mm.

Hygiëne wastafel 2E met Conti+ infrarood kraan Umaxx - BASF Nunhem

Mini Wandwastafel Easy

- Naadloos geperste opbouwwasbak met spatwand. Optioneel met kniebedieningsset Easy of Presto
- **Materiaal:**
  RVS, AISI 304, dikte 0,8 mm, afwerking geborsteld.
- **Afmetingen:**
  B 376 x D 299 x H 190 mm
  Hoogte spatwand: 60 mm
- **Aansluiting:**
  Afvoerplug 1¼" met licht gebold gaatjesrooster Ø 65mm, incl. sifon, zonder overloop. Afvoer Ø 32 mm.

Art.	Omschrijving
135105	Mini Wandwastafel Easy
135107	Mini Wandwastafel Easy inclusief kniebediening en kraanuitloopset TEMPO (134108)

Kniebediening

Art.	Omschrijving
31683*	Kniebedieningsset Presto, bestaande uit zelfsluitende kraan, mechanisch mengventiel, kraan, 3 flexibele slangen en afdichtingen
134108	Kniebedieningsset TEMPO, bestaande uit zelfsluitende kraan, mechanisch mengventiel, kraan, 3 flexibele slangen en afdichtingen

Reserve onderdelen

Art.	Omschrijving
130708	Reserve onderdeel: Wateruitloop

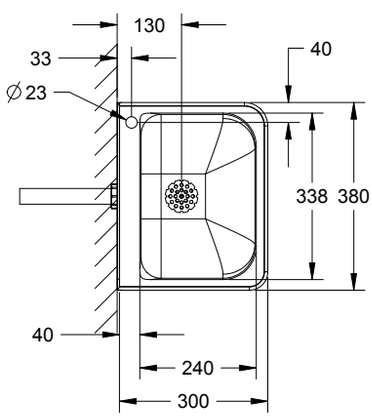

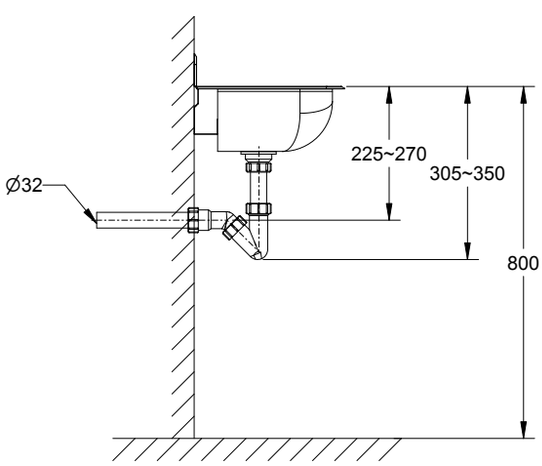

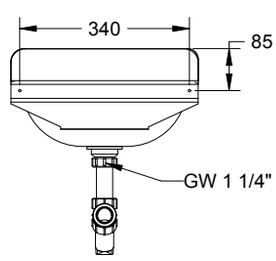

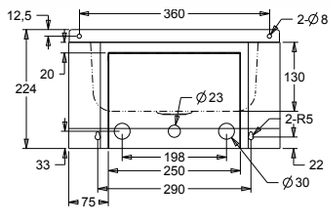

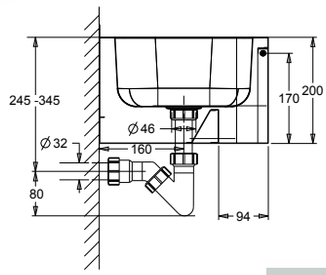

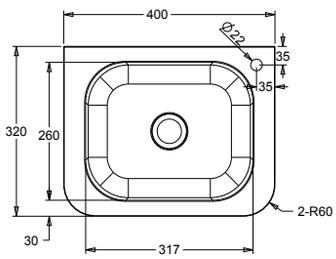

Hygiëne wastafel 1

- Hygiënische wastafel voor wandmontage met ingeperste waskom, bediening d.m.v. drukpaneel. Geleverd met flexibele leidingen, afvoerplug en sifon, zelfsluitend mechanisch mengventiel, aansluitmaat ½", kraanuitloop in de vorm van een zwanenhals. Zeer geschikt voor horeca en voedingsindustrie.
- **Materiaal**
  RVS, AISI 304, dikte 1,0 mm, afwerking geborsteld.
- **Afmetingen:**
  B 400 x D 320 x H 225 mm
  Waskom: B 317 x D 260 x H 130 mm
- **Aansluitingen:**
  Watertoevoer: ½", Afvoer: Ø 32 mm

Art.	Omschrijving
130711	Hygiëne wastafel 1 met mechanisch mengventiel

Reserve onderdelen

Art.	Omschrijving
130709	Reserve onderdeel: Zelfsluitende drukknop voor Hygiëne wastafel
130708	Reserve onderdeel: Kraanuitloop in de vorm van een zwanenhals
130707	Reserve onderdeel: Complete set zelfsluitende kraan, mengventiel, kraanuitloop, knie en 3 stuks gevlochten RVS leidingen

Opties

Art.	Omschrijving
870618	Zeepdispenser met elleboogbediening(0,5l)
840101	Elek. zeep- of desinfecterende gel verdeler Mini Eureka (0,7l) op batterijen, met dubbelzijdige tape te bevestigen

870618

840101

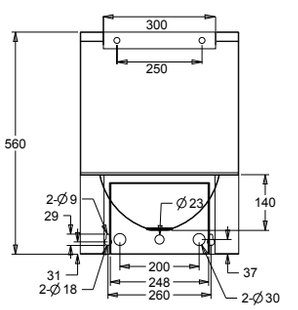

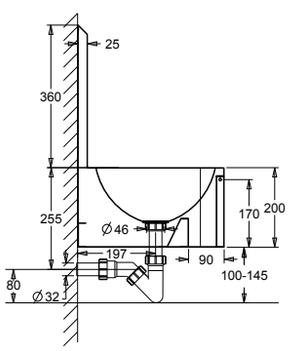

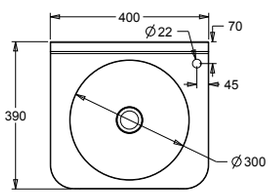

Hygiëne wastafel 2

- Hygiënische wastafel voor wandmontage met ronde ingeperste waskom, bediening d.m.v. drukpaneel, met spatwand 360 mm. Geleverd met flexibele leidingen, afvoerplug en sifon, zelfsluitend mechanisch mengventiel, aansluitmaat ½", kraanuitloop in de vorm van een zwanenhals. Zeer geschikt voor horeca en voedingsindustrie.
- **Materiaal**
  RVS, AISI 304, dikte 1,0 mm, afwerking geborsteld.
- **Afmetingen:**
  B 400 x D 390 x H 560 mm
  Waskom Ø 300 mm
- **Aansluitingen:**
  Watertoevoer: ½"
  Afvoer: Ø 32 mm

Art.	Omschrijving
130712	Hygiëne wastafel 2 met mechanisch mengventiel

Reserve onderdelen en opties

Art.	Omschrijving
130709	Reserve onderdeel: Zelfsluitende drukknop voor Hygiëne wastafel
130708	Reserve onderdeel: Kraanuitloop in de vorm van een zwanenhals
130707	Reserve onderdeel: Complete set zelfsluitende kraan, mengventiel, kraanuitloop, knie en 3 stuks gevlochten RVS leidingen
870618	Zeepdispenser met elleboogbediening 0,5l
840101	Elek. zeep- of desinfecterende gel verdeler Mini Eureka (0,7l) op batterijen, met dubbelzijdige tape te bevestigen

870618

840101

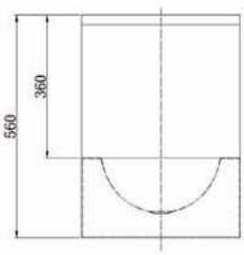

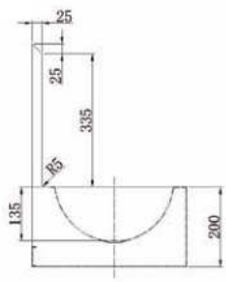

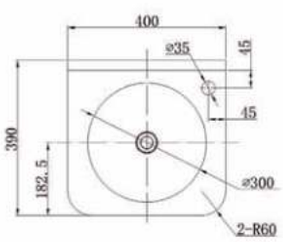

Hygiëne wastafel 2E

- Hygiënische wastafel voor wandmontage met ronde ingeperste waskom, bediening d.m.v. elektronische kraan, met spatwand 360 mm. Geleverd met flexibele leidingen, afvoerplug 1¼" en sifon. Zeer geschikt voor horeca en voedingsindustrie.
- **Materiaal**
  RVS, AISI 304, dikte 1,0 mm, afwerking geborsteld.
- **Afmetingen:**
  B 400 x D 390 x H 560 mm
  Waskom Ø 300 mm
- **Aansluitingen:**
  Watertoevoer: ½"
  Afvoer: Ø 32 mm

13304011

9270100

10090211

Art.	Omschrijving
130713	Hygiëne wastafel 2E met IR kraan Umaxx (13304011) - batterij
130717	Hygiëne wastafel 2E met IR kraan Dolphin (9270100) - batterij
130721*	Hygiëne wastafel 2E met IR kraan Flamingo (10090211) - batterij
130725**	Hygiëne wastafel 2E uitgevoerd in RVS AISI 316 i.p.v. 304 met IR kraan Umaxx (13304011) - batterij

Opties

870618

840101

Art.	Omschrijving
870618	Zeepdispenser met elleboogbediening (0,5l)
840101	Elek. zeep- of desinfecterende gel verdeler Mini Eureka (0,7l) op batterijen, met dubbelzijdige tape te bevestigen

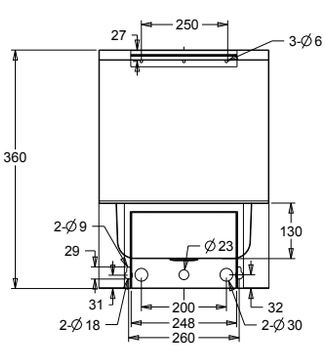

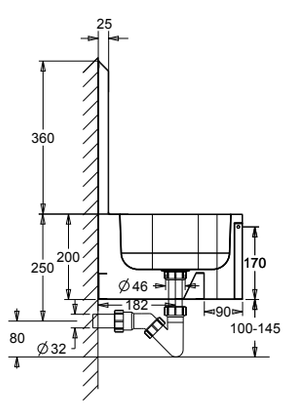

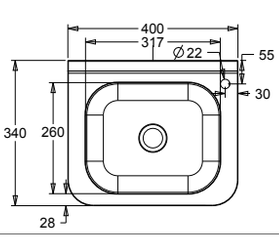

Hygiëne wastafel 5

- Hygiënische wastafel voor wandmontage met ingeperste waskom, bediening doormiddel van drukpaneel, met spatwand. Geleverd met flexibele leidingen, afvoerplug 1¼" en sifon, zelfsluitend mechanisch mengventiel, kraanuitloop in de vorm van een zwanenhals. Zeer geschikt voor horeca en voedingsindustrie.
- **Materiaal**
  RVS, AISI 304, dikte 1,0 mm, afwerking geborsteld.
- **Afmetingen:**
  B 400 x D 340 x H 555 mm
  Waskom: B 315 x D 260 x H 130 mm
  Hoogte spatscherm: 365 mm
- **Aansluitingen:**
  Watertoevoer: ½"
  Afvoer: Ø 32 mm

Art.	Omschrijving
130706	Hygiëne wastafel 5 met mechanisch mengventiel

Reserve onderdelen

870618

840101

Art.	Omschrijving
130709	Reserve onderdeel: Zelfsluitende drukknop voor Hygiëne wastafel
130708	Reserve onderdeel: Kraanuitloop in de vorm van een zwanenhals
130707	Reserve onderdeel: Complete set zelfsluitende kraan, mengventiel, kraanuitloop, knie en 3 stuks gevlochten RVS leidingen
870618	Zeepdispenser met elleboogbediening (0,5l)
840101	Elek. zeep- of desinfecterende gel verdeler Mini Eureka (0,7l) op batterijen, met dubbelzijdige tape te bevestigen

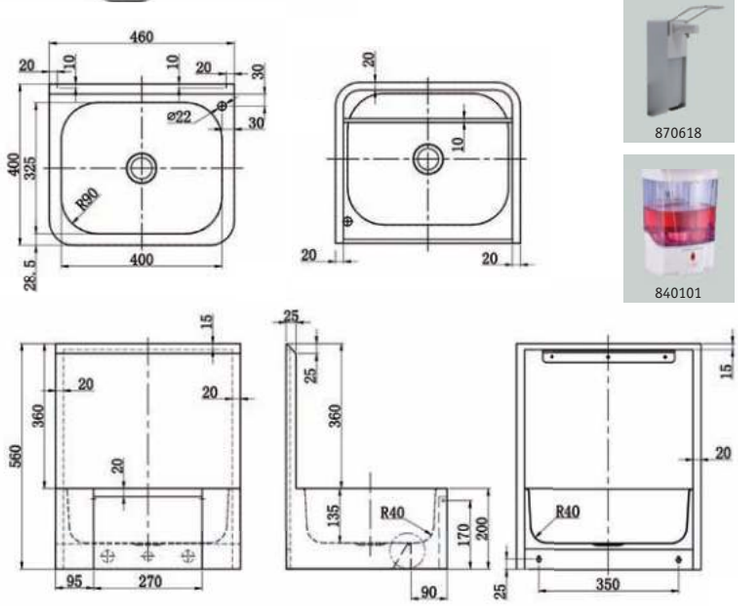

Hygiëne wastafel 6

- Hygiënische wastafel voor wandmontage met ingeperste waskom. Deze wastafel heeft een grotere waskom t.o.v. andere modellen. Bediening doormiddel van drukpaneel, met spatwand. Geleverd met flexibele leidingen, afvoerplug 1¼" en sifon, zelfsluitend mechanisch mengventiel, kraanuitloop in de vorm van een zwanenhals. Zeer geschikt voor horeca en voedingsindustrie.
- **Materiaal**
  RVS, AISI 304, dikte 1,0 mm, afwerking geborsteld.
- **Afmetingen:**
  B 460 x D 400 x H 560 mm
  Waskom: B 400 x D 135 x H 325 mm
  Hoogte spatscherm: 360 mm (25 mm dik)
- **Aansluitingen:**
  Watertoevoer: ½"
  Afvoer: Ø 32 mm

870618

840101

Art.	Omschrijving
130727	Hygiëne wastafel 6 met mechanisch mengventiel

Reserve onderdelen

Art.	Omschrijving
130709	Reserve onderdeel: Zelfsluitende drukknop voor Hygiëne wastafel
130708	Reserve onderdeel: Kraanuitloop in de vorm van een zwanenhals
130707	Reserve onderdeel: Complete set zelfsluitende kraan, mengventiel, kraanuitloop, knie en 3 stuks gevlochten RVS leidingen
870618	Zeepdispenser met elleboogbediening (0,5l)
840101	Elek. zeep- of desinfecterende gel verdeler Mini Eureka (0,7l) op batterijen, met dubbelzijdige tape te bevestigen

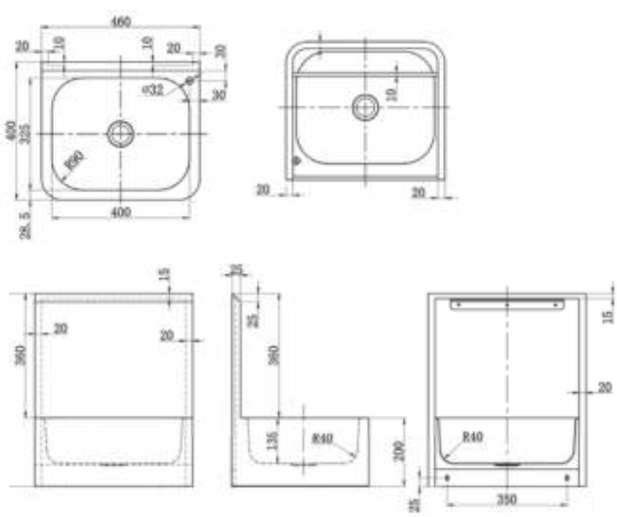

Hygiëne wastafel 6E

- Hygiënische wastafel voor wandmontage met ingeperste waskom. Deze wastafel heeft een grotere waskom t.o.v. andere modellen. Bediening d.m.v. elektronische kraan, met spatwand 360 mm. Geleverd met flexibele leidingen, afvoerplug 1¼" en sifon. Zeer geschikt voor horeca en voedingsindustrie.
- **Materiaal**
  RVS, AISI 304, dikte 1,0 mm, afwerking geborsteld.
- **Afmetingen:**
  B 460 x D 400 x H 560 mm
  Waskom: B 400 x D 135 x H 325 mm
  Hoogte spatscherm: 360 mm (25 mm dik)
- **Aansluitingen:**
  Watertoevoer: ½"
  Afvoer: Ø 32 mm

13304011

9270170

10090211

870618

840101

Art.	Omschrijving
130735	Hygiëne wastafel 6E met IR kraan Umaxx (13304011) - batterij
130736	Hygiëne wastafel 6E met IR kraan Dolphin (9270170) - batterij
130737*	Hygiëne wastafel 6E met IR kraan Flamingo (10090211) - batterij

Opties

Art.	Omschrijving
870618	Zeepdispenser met elleboogbediening (0,5l)
840101	Elek. zeep- of desinfecterende gel verdeler Mini Eureka (0,7l) op batterijen, met dubbelzijdige tape te bevestigen

Zonder * zijn voorraadproducten - *levertijd 4-6 weken - **levertijd op aanvraag
Brutoprijzen, excl. BTW - Franco vanaf € 500 - Projecten op aanvraag

Hygiëne wastafel Creativ

- Hygiënische wastafel voor wandmontage met ingeperste waskom. Geheel gelast meubel zonder scherpe randen met een extra dikke spatwand. Deze spatwand is versterkt met vochtbestendige volkernplaat van 10mm dik.
  Zeer geschikt voor horeca en voedingsindustrie. Geleverd met rooster afvoerplug en sifon. Montage mbv S-clip, schroeven en pluggen. Leverbaar met verschillende type van kranen.
- **Materiaal**
  RVS, AISI 304, dikte 1,5 mm, afwerking geborsteld.
- **Afmetingen:**
  B 500 x D 475 x H 685 mm
  Waskom: B4 30 x D 180 x H 375
  Spatwand: 445 x 50 mm
- **Aansluitingen:**
  Watertoevoer: ½"
  Afvoerplug 1¼"

Art.	Omschrijving
130750	Hygiëne wastafel Creativ
130751	Hygiëne wastafel Creativ met elektronische wandkraan Hansa Elektra (batterij 3V)

Opties

870618

840101

Art.	Omschrijving
870618	Zeepdispenser met elleboogbediening
840101	Elek. zeep- of desinfecterende gel verdeler Mini Eureka (0,7l) op batterijen, met dubbelzijdige tape te bevestigen

Reserve onderdelen

Art.	Omschrijving
9225866	Elektronische wandkraan Hansa Elektra

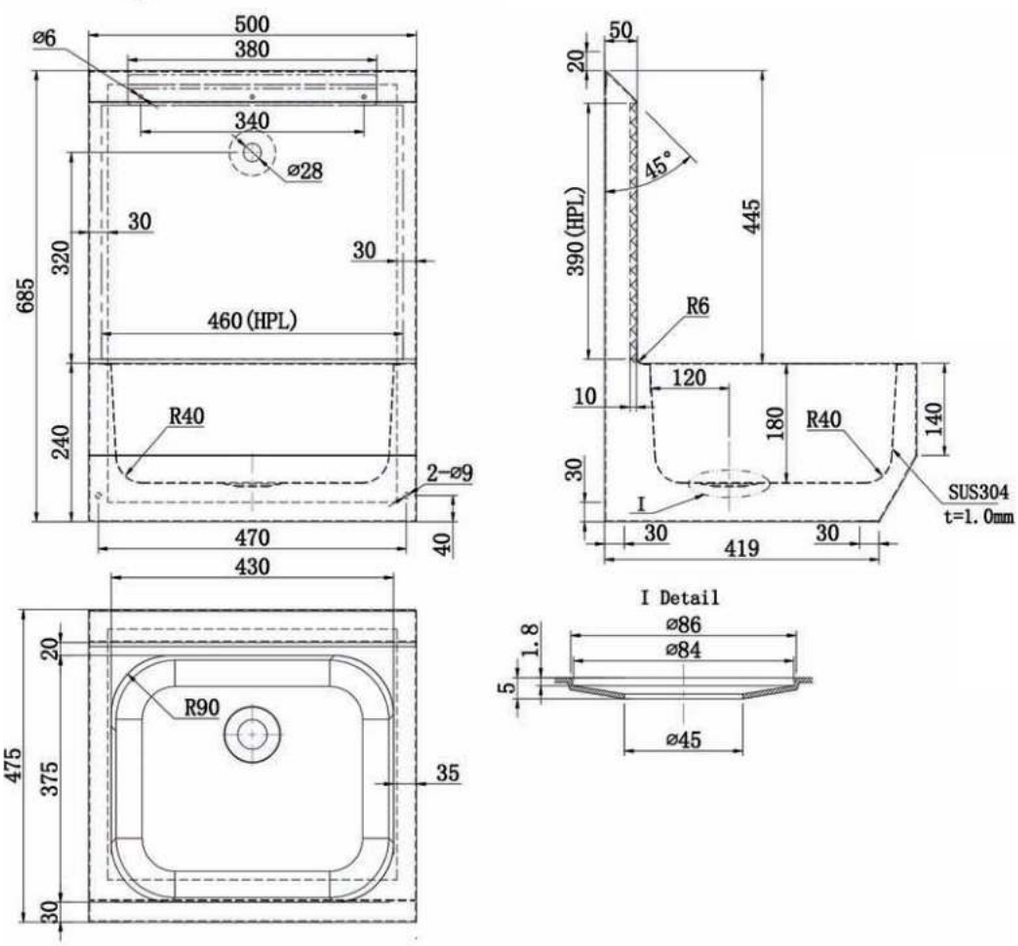

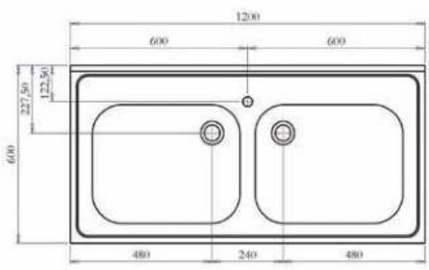

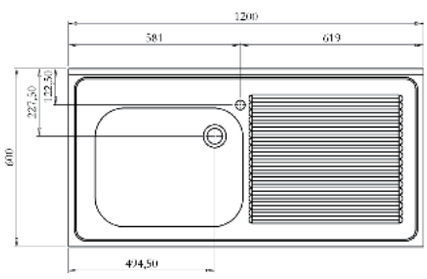

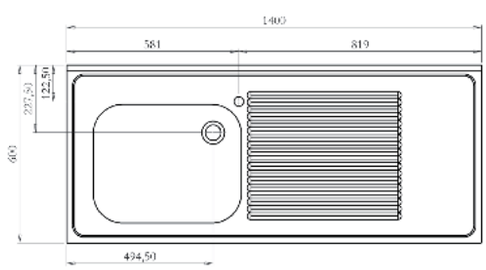

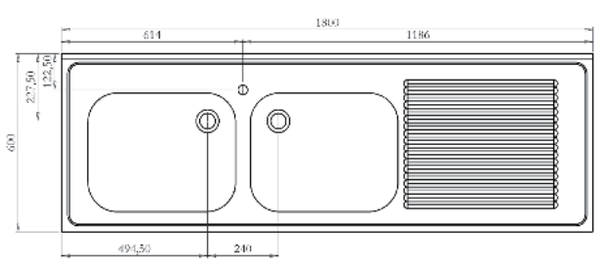

Keukenspoelbak Eureka II - 600

- RVS grootkeuken spoelbakken met een diepte van 600 mm en een 100 mm hoge hygiënische opstaande rand. Versterkt afdruipvak met ribbels, rechts of links geplaatst. Gemakkelijk reinigbaar door glad afgewerkte lasnaden.
  Stabiel onderstel, RVS poten van 758 mm. Met of zonder aflegschap. CNS-buis incl. Hoogteregeling om oneffenheden in de vloer op te vangen, met kraangat Ø31 mm, 1½" afvoerplug, incl. RVS standpijp 280 mm.
- **Materiaal**
  RVS, AISI 304, dikte 1,0 mm, afwerking geborsteld.
- **Afmetingen:**
  Hoogte: 900 mm
  Diepte: 600 mm
  Spoelbak: B 500 x 400 x 300 mm
  Breedte: zie modellen in onderstaande tabel:

Art.	Omschrijving
323601*	Keukenspoelbak Eureka II: 2 spoelbakken zonder aflegschap B 1200 x D 600 x H 900 mm
323651*	Keukenspoelbak Eureka II: 2 spoelbakken met aflegschap B 1200 x D 600 x H 900 mm
323602*	Keukenspoelbak Eureka II: 1 spoelbak met afdruipvak (rechts) zonder aflegschap B 1200 x D 600 x H 900 mm
323652*	Keukenspoelbak Eureka II: 1 spoelbak met afdruipvak (rechts) met aflegschap B 1200 x D 600 x H 900 mm
323603*	Keukenspoelbak Eureka II: 1 spoelbak met afdruipvak (links) zonder aflegschap B 1200 x D 600 x H 900 mm
323653*	Keukenspoelbak Eureka II: 1 spoelbak met afdruipvak (links) met aflegschap B 1200 x D 600 x H 900 mm
323604*	Keukenspoelbak Eureka II: 2 spoelbakken met afdruipvak (rechts) zonder aflegschap B 1400 x D 600 x H 900 mm
323654*	Keukenspoelbak Eureka II: 2 spoelbakken met afdruipvak (rechts) met aflegschap B 1400 x D 600 x H 900 mm
323605*	Keukenspoelbak Eureka II: 2 spoelbakken met afdruipvak (links) zonder aflegschap B 1400 x D 600 x H 900 mm
323655*	Keukenspoelbak Eureka II: 2 spoelbakken met afdruipvak (links) met aflegschap B 1400 x D 600 x H 900 mm
323606*	Keukenspoelbak Eureka II: 2 spoelbakken met afdruipvak (rechts) zonder aflegschap B 1800 x D 600 x H 900 mm
323656*	Keukenspoelbak Eureka II: 2 spoelbakken met afdruipvak (rechts) met aflegschap B 1800 x D 600 x H 900 mm
323607*	Keukenspoelbak Eureka II: 2 spoelbakken met afdruipvak (links) zonder aflegschap B 1800 x D 600 x H 900 mm
323657*	Keukenspoelbak Eureka II: 2 spoelbakken met afdruipvak (links) met aflegschap B 1800 x D 600 x H 900 mm

Opties

Art.	Omschrijving
32409*	Standpijp 280 mm
981056*	Afdekdop om kraangat af te sluiten

Zonder * zijn voorraadproducten - *levertijd 4-6 weken - **levertijd op aanvraag
Brutoprijzen, excl. BTW - Franco vanaf € 500 - Projecten op aanvraag

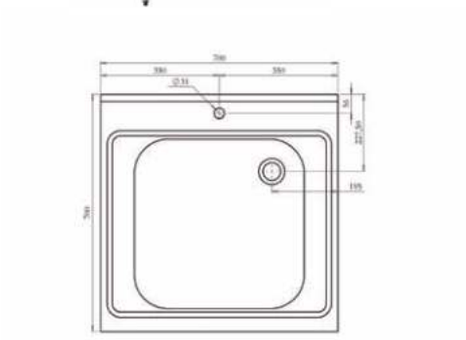

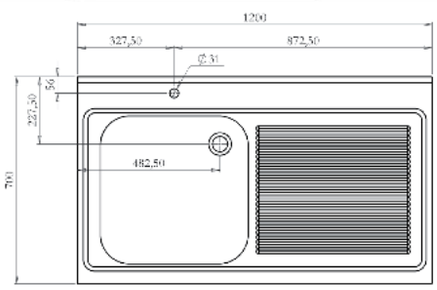

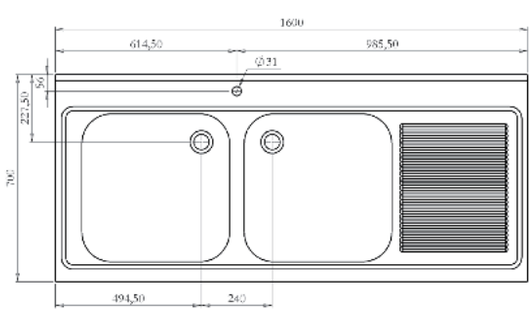

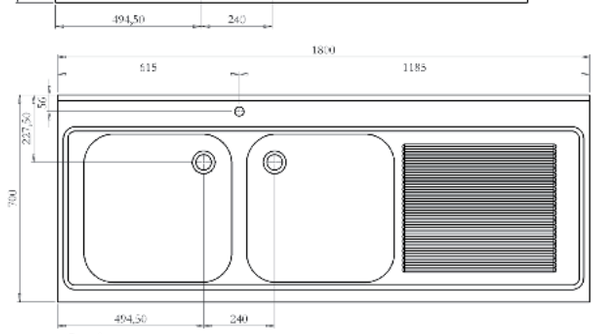

Opties

Art.	Omschrijving
32409*	Standpijp 280 mm
981056*	Afdekdop om kraangat af te sluiten

Keukenspoelbak Eureka II - 700

- RVS grootkeuken spoelbakken met een diepte van 700 mm en een 100 mm hoge hygiënische opstaande rand. Versterkt afdruipvak met ribbels, rechts of links geplaatst. Gemakkelijk reinigbaar door glad afgewerkte lasnaden.
  Stabiel onderstel, RVS poten van 758 mm. Met of zonder aflegschap. CNS-buis incl. Hoogteregeling om oneffenheden in de vloer op te vangen, met kraangat Ø 31 mm, 1½" afvoerplug, incl. RVS standpijp 280 mm.
- **Materiaal**
  RVS, AISI 304, dikte 1,0 mm, afwerking geborsteld.
- **Afmetingen:**
  Hoogte: 900 mm
  Diepte: 600 mm
  Spoelbak: B 500 x 400 x 300 mm
  Breedte: zie modellen in onderstaande tabel:

Art.	Omschrijving
323701*	Keukenspoelbak Eureka II: 2 spoelbakken zonder aflegschap B 1200 x D 700 x H 900 mm
323751*	Keukenspoelbak Eureka II: 2 spoelbakken met aflegschap B 1200 x D 700 x H 900 mm
323702*	Keukenspoelbak Eureka II: 1 spoelbak met afdruipvak (rechts) zonder aflegschap B 1200 x D 700 x H 900 mm
323752*	Keukenspoelbak Eureka II: 1 spoelbak met afdruipvak (rechts) met aflegschap B 1200 x D 700 x H 900 mm
323703*	Keukenspoelbak Eureka II: 1 spoelbak met afdruipvak (links) zonder aflegschap B 1200 x D 700 x H 900 mm
323753*	Keukenspoelbak Eureka II: 1 spoelbak met afdruipvak (links) met aflegschap B 1200 x D 700 x H 900 mm
323704*	Keukenspoelbak Eureka II: 2 spoelbakken met afdruipvak (rechts) zonder aflegschap B 1400 x D 700 x H 900 mm
323754*	Keukenspoelbak Eureka II: 2 spoelbakken met afdruipvak (rechts) met aflegschap B 1400 x D 700 x H 900 mm
323705*	Keukenspoelbak Eureka II: 2 spoelbakken met afdruipvak (links) zonder aflegschap B 1400 x D 700 x H 900 mm
323755*	Keukenspoelbak Eureka II: 2 spoelbakken met afdruipvak (links) met aflegschap B 1400 x D 700 x H 900 mm
323706*	Keukenspoelbak Eureka II: 2 spoelbakken met afdruipvak (rechts) zonder aflegschap B 1800 x D 700 x H 900 mm
323756*	Keukenspoelbak Eureka II: 2 spoelbakken met afdruipvak (rechts) met aflegschap B 1800 x D 700 x H 900 mm
323707*	Keukenspoelbak Eureka II: 2 spoelbakken met afdruipvak (links) zonder aflegschap B 1800 x D 700 x H 900 mm
323757*	Keukenspoelbak Eureka II: 2 spoelbakken met afdruipvak (links) met aflegschap B 1800 x D 700 x H 900 mm

EUREKA II - RVS werktafel op verstelbare poten

- RVS werktafel met omgezette RVS rand, inclusief robuust legbord, verstelbare poten (Ø 40mm CNS buis) om oneffenheden in de vloer op te vangen. Eenvoudig te reinigen door glad afgewerkte naden. Gereedschapsloze montage van de poten. Snel monteerbaar.
- **Materiaal**
  RVS, AISI 304, afwerking mat geborsteld.
- **Afmetingen:**
  B 1200 x D 700 x H 900 mm
  B 1400 x D 700 x H 900 mm

Art.	Omschrijving
323708	Eureka II - RVS werktafel op poten B 1200 x D 700 x H 900 mm
323709	Eureka II - RVS werktafel op poten B 1400 x D 700 x H 900 mm

EUREKA II - RVS werktafel op wielen

- RVS werktafel met omgezette RVS rand,legbord, poten (Ø 40mm CNS buis) met polyamide wielen (polyamide nylon wielen zijn gemaakt van hoogwaardig slagvast kunststof en worden voornamelijk gebruikt in hygiënische omgevingen voor de levensmiddelenindustrie en medische instellingen.) waarvan 2 wielen met rem. Eenvoudig te reinigen door glad afgewerkte naden. Gereedschapsloze montage van de poten. Snel monteerbaar.
- **Materiaal**
  RVS, AISI 304, afwerking geborsteld.
- **Afmetingen:**
  B 1200 x D 700 x H 900 mm
  B 1400 x D 700 x H 900 mm

Art.	Omschrijving
323758	Eureka II - RVS werktafel op wielen B 1200 x D 700 x H 900 mm
323759	Eureka II - RVS werktafel op wielen B 1400 x D 700 x H 900 mm

Kranen en toebehoren

Polymeerbetonnen wastafel Quadro met elektronische wastafelkranen Conti+ Ultra

Kranen en toebehoren

- **Zelfsluitende en elektronische kranen:**
  Gezien Loggere is gespecialiseerd in het leveren van oplossingen voor openbare sanitaire ruimtes worden er voornamelijk mechanische zelf-sluitende of elektronische kranen aangeboden.

  Er is keuze uit zelfsluitende kranen van het merk op Tempo of Presto. De elektronische kranen zijn van Hansa en Conti+ waaronder de bijzonder serie van ULTRA kranen waarbij met kan kiezen voor batterij, netvoeding maar ook turbine of solarpaneel als stroomvoorziening.

  Zowel de zelfsluitende als de elektronische kranen zijn in staande als muurkranen uitvoering leverbaar.

  Van de zelfsluitende kranen zijn er modellen gemaakt van RVS. Een materiaal dat nog beter bestand is tegen chemicaliën en tevens uit esthetisch oogpunt mooi past bij een RVS wastafel of wasgoot.

- **Vandaalbestendige kranen en toebehoren:**
  Vandaalbestendige oplossingen van kranen voor wastafels en spoelsystemen voor toiletten staan alle componenten, pneumatische en elektronische oplossingen kan u vinden vanaf pagina 212.

- **Inbouwframes:**
  Nieuw dit jaar is een uitgebreid programma van muur-inbouwframes. Niet alleen voor de verschillende types toiletten, maar ook voor urinoirs, wastafels, uitgietbakken en muurbeugels

- **Afvoersets**
  Als laatste een overzicht van alle toegepaste afvoerpluggen op de Loggere sanitaire toestellen.

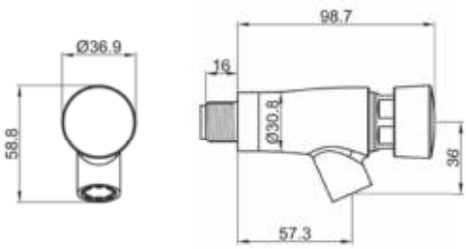

Zelfsluitende wandkraan Tempo I koud of voorgemengd water

- Zelfsluitende muurkraan. Vaste spoeltijd: 8 seconden bij 1,5 bar. Vandaalbestendige uitvoering.
- **Materiaal**
  RVS, AISI 304, afwerking geborsteld
- **Afmetingen:**
  Ø30 mm, uitsprong wateruitloop: 57,3 mm
- **Aansluiting:**
  Wateraanvoer: ½"

Art.	Omschrijving
980670	Zelfsluitende wandkraan Tempo I koud of voorgemengd water

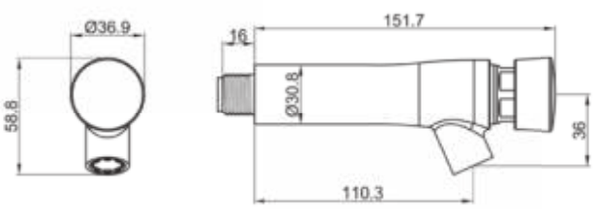

Zelfsluitende wandkraan Tempo II koud of voorgemengd water

- Zelfsluitende muurkraan. Vaste spoeltijd: 8 seconden bij 1,5 bar.
- **Materiaal**
  RVS, AISI 304, afwerking geborsteld
- **Afmetingen:**
  Ø30 mm, uitsprong wateruitloop: 110,3 mm
- **Aansluiting:**
  Wateraanvoer: ½"

Art.	Omschrijving
980671	Zelfsluitende wandkraan Tempo II koud of voorgemengd water

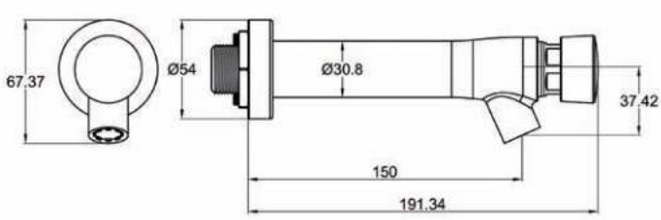

Zelfsluitende wandkraan Tempo III koud of voorgemengd water

- Zelfsluitende muurkraan. Vaste spoeltijd: 8 seconden bij 1,5 bar.
- **Materiaal**
  RVS, AISI 304, afwerking geborsteld
- **Afmetingen:**
  Ø30 mm, uitsprong wateruitloop: 150 mm
- **Aansluiting:**
  Wateraanvoer: ½"

Art.	Omschrijving
980676**	Zelfsluitende wandkraan Tempo III koud of voorgemengd water

Zelfsluitende wandkraan Tempo IV warm en koud water

- Zelfsluitende muurkraan.
  Vaste spoeltijd: 8 seconden bij 1,5 bar.
- **Materiaal**
  Verchroomd messing
- **Afmetingen:**
  Uitsprong wateruitloop: 139 mm
- **Aansluiting:**
  2 stuks gevlochten RVS slangen 200 x 12 mm: ⅜”

Art.	Omschrijving
980661	Zelfsluitende wandkraan Tempo IV warm en koud water

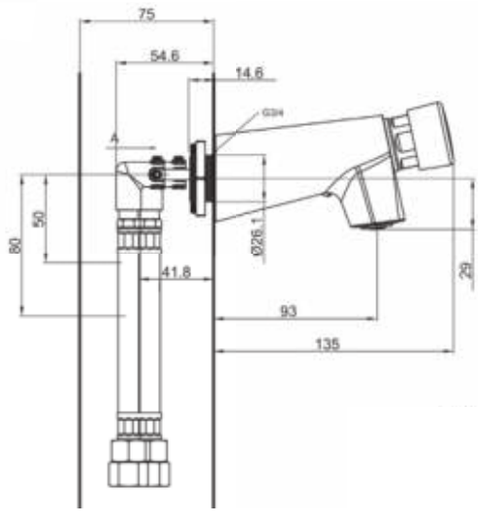

RVS wandmengkraan Perfect Mix

- RVS wandmengkraan, onder andere voor Loggere wasgoot Perfect. Met keramisch binnenwerk, montage vanuit achterwand. Waterdruk min 0,5 bar , aanbevolen 1-5 bar. Werkdruk max. 10 bar. Bij een statische druk boven 5 bar, dient een druk reduceerventiel te worden ingebouwd. Toevoer warm water max 80° C.
- **Materiaal**
  RVS, AISI 304, afwerking geborsteld.
- **Afmetingen:**
  Uitsprong wateruitloop: 90 mm
- **Aansluiting:**
  Wateraanvoer 2x ½”

Art.	Omschrijving
937100	RVS wandmengkraan Perfect Mix

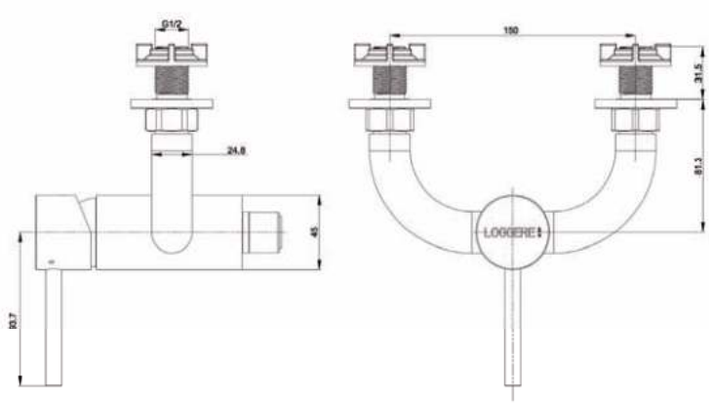

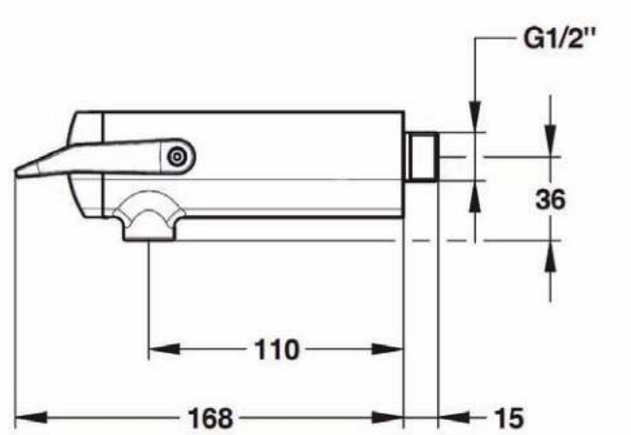

Wandkraan Persto Neo Duo koud of voorgemengd water

- De PRESTO NEO® DUO-wandkraan activeert de waterstroom door een gebruiksvriendelijke hendel op te tillen of naar beneden te drukken. De waterstroom stopt automatisch na 7 seconden.
- **Materiaal**
  Verchroomd messing
- **Afmetingen:**
  Uitsprong wateruitloop: 110 mm
- **Aansluiting:**
  Wateraanvoer ½"

NB: Alleen leverbaar in combinatie met wastafel of wasgoot

Art.	Omschrijving
64737	Wandkraan Presto Neo Duo koud of voorgemengd water Framboos
64711	Wandkraan Presto Neo Duo koud of voorgemengd water Ivoor
64767	Wandkraan Presto Neo Duo koud of voorgemengd water Groen

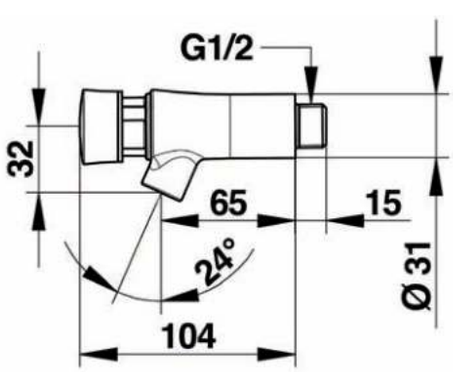

Wandkraan Presto NEO koud of voorgemengd water

- De PRESTO NEO® wandkraan activeert de waterstroom door een gebruiksvriendelijke knop in het verlengde van de kraan in te drukken. De waterstroom stopt automatisch na 15 seconden.
- **Materiaal**
  Verchroomd messing
- **Afmetingen:**
  Uitsprong wateruitloop: 65 mm
- **Aansluiting:**
  Wateraanvoer ½"

NB: Alleen leverbaar in combinatie met wastafel of wasgoot

Art.	Omschrijving
66000	Wandkraan Presto Neo met blauwe ring voor koud water
66100*	Wandkraan Presto Neo met rode ring voor voorgemengd water

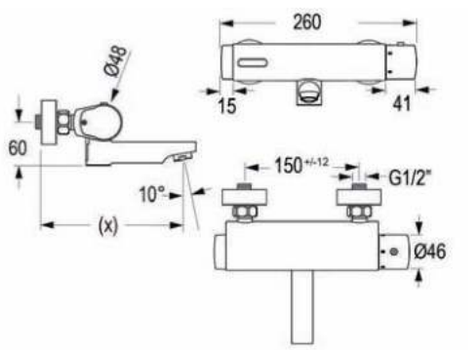

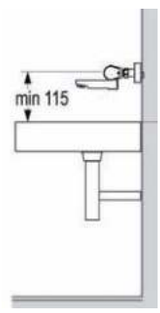

Elektronische wandkraan Lino W45 warm en koud water

- Elektronische wandkraan, sensorgestuurd, met thermostatische temperatuurregelaar. Dubbele infraroodsensoren met automatische instelfunctie. Langzaam sluitende magneetventiel. Voorzien van eenvoudige bediening (Touch) voor onderhoud en schoonmaak. Looptijd instelbaar met Touch. 12, 24 en 48 uur instelbaar voor hygiëne spoeling, te regelen via start/stop knop. Kan aangesloten worden op servicemonitor. Stroomvoorziening: 6V batterij. Speciaal voor ziekenhuizen en lange wassessies.
- **Materiaal**
  Verchroomd messing
- **Afmetingen:**
  Lengte kraan: 200 of 260 mm
- **Aansluiting:**
  Wateraanvoer: 2x ½"
- **Normen:**
  DIN EN 200; CE, DVGW, WRAS.

Art.	Omschrijving
11030711*	Elektronische wandkraan Lino W45 warm en koud water, Kraanlengte: 200 mm
11030811*	Elektronische wandkraan Lino W45 warm en koud water, Kraanlengte: 260 mm

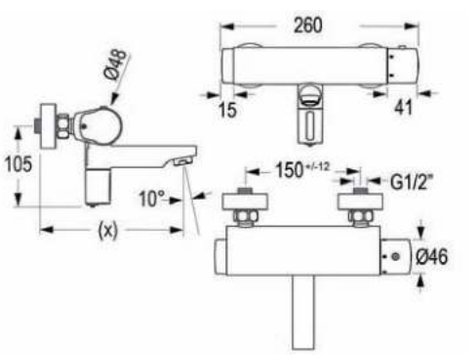

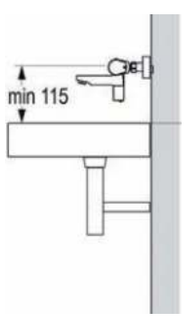

Elektronische wandkraan Lino W35 warm en koud water

- Elektronische wandkraan, sensorgestuurd, met thermostatische temperatuurregelaar. Dubbele infraroodsensoren met automatische instelfunctie. Langzaam sluitende magneetventiel. Voorzien van eenvoudige bediening (Click +) voor onderhoud en schoonmaak. Looptijd instelbaar met Touch. 12, 24 en 48 uur instelbaar voor hygiëne spoeling, te regelen via start/stop knop. Kan aangesloten worden op servicemonitor. Stroomvoorziening: 6V batterij. Speciaal voor ziekenhuizen en lange wassessies.
- **Materiaal**
  Verchroomd messing
- **Afmetingen:**
  Lengte kraan: 200 of 260 mm
- **Aansluiting:**
  Wateraanvoer: 2x ½"
- **Normen:**
  DIN EN 200; CE, DVGW, WRAS.

Art.	Omschrijving
11030511*	Elektronische wandkraan Lino W35 warm en koud water, Kraanlengte: 200 mm
11030611*	Elektronische wandkraan Lino W35 warm en koud water, Kraanlengte: 260 mm

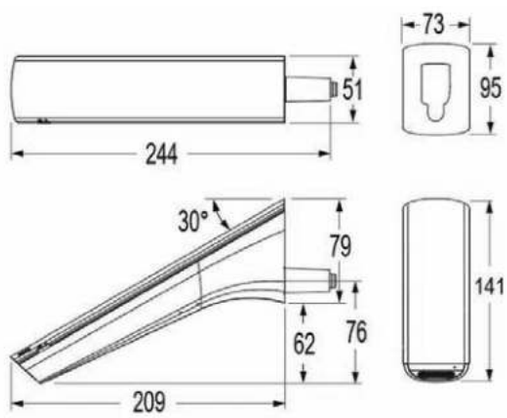

Elektronische wandkraan Ultra koud of voorgemengd water

- Elektronische wandkraan, sensorgestuurd, voor koud of voorgemengd water met filter. Dubbele infraroodsensoren met automatische instelfunctie. Langzaam sluitende magneetventiel. Vandaalbestendige perlator (Speciaal gereedschap meegeleverd). Ingebouwde filter. Geïntegreerde stopkraan in combinatie met magneet (TwistStop) voor onderhoud en reiniging. Terugslagventiel en zeef ingebouwd. Servicetoegang vanaf boven, eenvoudig in onderhoud. Geïntegreede batterij of netstroom (batterij als back-up) . Leverbaar met zonnepaneel. Voorzien van eenvoudige bediening (Touch) voor instellen hygiëne spoeling (12 of 24 uur). Looptijd, detectieafstand eveneens via Touch instelbaar. Kan aangesloten worden op servicemonitor. Incl. inbouwdoos. Aansluiting: ½".
- **Materiaal**
  Verchroomd messing
- **Afmetingen:**
  Lengte kraan: 209 mm
- **Normen:**
  DIN EN 200; CE, DVGW, WRAS.

Art.	Omschrijving
16404011*	Elektronische wandkraan Ultra koud of voorgemengd water stroom d.m.v. batterij
16405611*	Elektronische wandkraan Ultra koud of voorgemengd water stroom d.m.v. centrale stroomvoorziening
16404811*	Elektronische wandkraan Ultra koud of voorgemengd water stroom d.m.v. zonne-energie

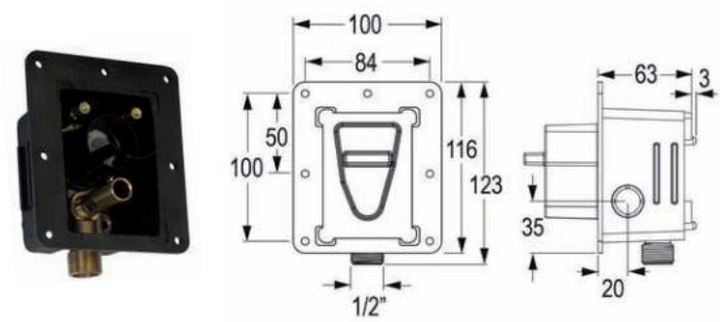

Elektronische wastafelkraan met ingebouwde handendroger

Wastafelkraan met handendroger

Kraan met geïntegreerde handendroger Notos Bis

- Een hedendaags vormgegeven, ruimte besparend en functioneel elektronische kraan met een geïntegreerde handendroger. Zowel de kraan als de handendroger worden geactiveerd door infrarood sensoren, voorzien van een bacteriën verwijderend HEPA filter, Filter uitneembaar, het touch-free handendrogen verzekerd een gegarandeerde form van zeer hygiënisch drogen.

  Geen nood aan papieren droogdoekjes, wat ook nog een extra besparing oplevert, Brushed Motor. Sensor range : 8 tot 12 cm, Water-proof norm: IP24, Luchtsnelheid: 90m/s.

  De kast met het magneetventiel en de luchtpomp moet onder de kraan geplaatst worden tegen de muur of op de grond.

  Looptijd van de kraan is 30 seconden. Zodra handen zich niet langer onder de sensor bevinden stopt de kraan.
  Looptijd droger is 45 seconden.
  Beiden kunnen niet tegelijk actief zijn.

- **Voeding:**
  220-240V
- **Vermogen van droger:**
  550W
- **Materiaal**
  Kraan: RVS AISI 304, afwerking geborsteld.
  Kast: ABS
- **Afmetingen:**
  kraan: 35x255x339mm
  kast: 315x216x191mm
- **Aansluiting:**
  Aansluiting: ½".

Art.	Omschrijving
983000*	Kraan met geïntegreerde handendroger Notos Bis

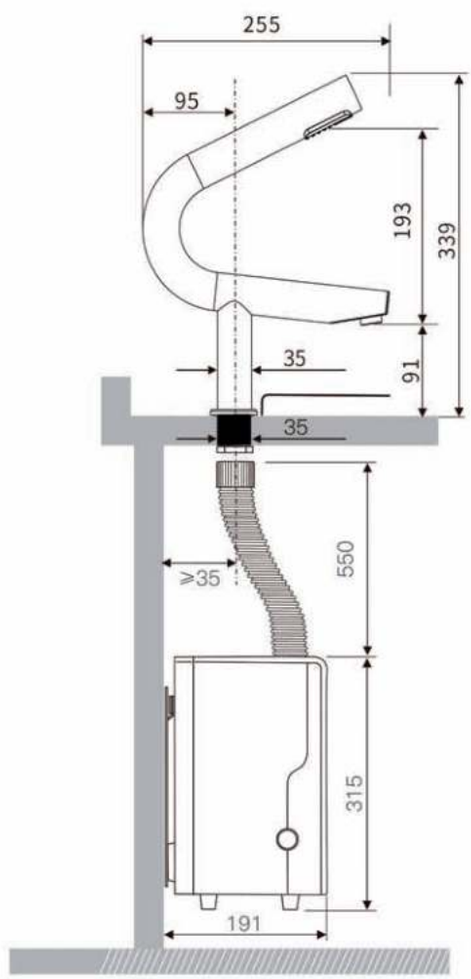

Kranen en toebehoren

Zonder * zijn voorraadproducten - *levertijd 4-6 weken - **levertijd op aanvraag
Brutoprijzen, excl. BTW - Franco vanaf € 500 - Projecten op aanvraag

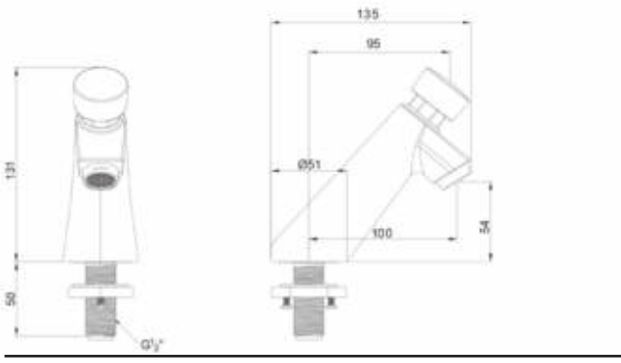

Zelfsluitende wastafelkraan Tempo VI koud of voorgemengd water

- Zelfsluitende wastafelkraan.
  Vaste spoeltijd: 8 seconden bij 1,5 bar.
- **Materiaal**
  Verchroomd messing
- **Afmetingen:**
  Hoogte: 131 mm
  Uitsprong kraangat tot wateruitloop: 95 mm
- **Aansluiting:**
  Wateraanvoer: ½"

Art.	Omschrijving
980667	Zelfsluitende wastafelkraan Tempo VI koud of voorgemengd water

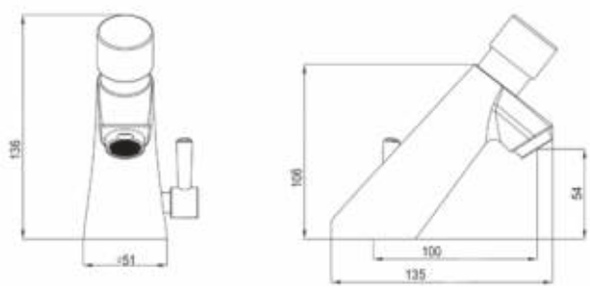

Zelfsluitende wastafelkraan Tempo VII warm en koud water (mengkraan)

- Zelfsluitende mengkraan voor montage op de wastafel.
  Vaste spoeltijd: 8 seconden bij 1,5 bar.

  Opgelet: foto is gespiegeld.

- **Materiaal**
  Verchroomd messing
- **Afmetingen:**
  Hoogte: 136 mm
  Uitsprong kraangat tot wateruitloop: 100 mm
- **Aansluiting:**
  2 stuks gevlochten RVS slangen 200 x 12 mm: ⅜"

Art.	Omschrijving
980668	Zelfsluitende wastafelkraan Tempo VII koud of voorgemengd water (mengkraan)

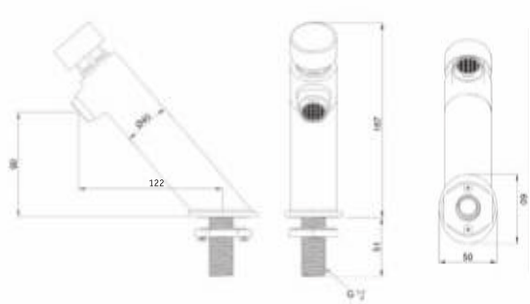

Zelfsluitende wastafelkraan Tempo V koud of voorgemengd water

- Zelfsluitende wastafelkraan.
  Vaste spoeltijd: 8 seconden bij 1,5 bar.
- **Materiaal**
  RVS, AISI 304
- **Afmetingen:**
  Ø 40 mm, hoogte: 167 mm
  Uitsprong kraangat tot wateruitloop: 122 mm
- **Aansluiting:**
  Wateraanvoer: ½"

Art.	Omschrijving
980664	Zelfsluitende wastafelkraan Tempo V koud of voorgemengd water

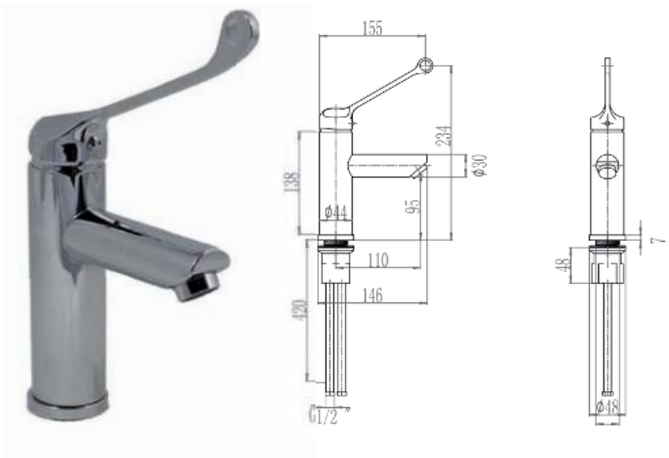

Wastafelmengkraan met elleboogbediening Easy Safe warm en koud water

- Wastafelmengkraan Easy Safe met elleboogbediening. Inclusief flexibele aansluitingen ⅜" bin. dr. en bevestigingsset.
- **Materiaal:**
  Kraanhuis: RVS AISI 304, hoogglans gepolijst
  Hendel: messing verchroomd
  Binnenwerk: Keramische cartouche
- **Afmetingen:**
  234 mm hoog, kraanlengte: 110 mm
- **Aansluiting:**
  Wateraanvoer: ⅜"

Art.	Omschrijving
980680	Wastafelmengkraan met elleboogbediening Easy Safe

Elektronische laboratoriumkraan Dolphin koud of voorgemengd water

- Elektronische laboratoriumkraan voor koud of voorgemengd water met voorfilter, perlator en bevestigingsmateriaal;
  druk: 0,3 - 8,0 bar, netonafhankelijke module met batterij laadindicatie, 4 looptijden,
  reikwijdte infraroodsignaal: 80-300 mm.
- **Materiaal**
  Messing, verchroomd, hoogglans gepolijst.
- **Afmetingen:**
  Hoogte: 270 mm
- **Aansluiting:**
  Gevlochten RVS slang ⅜" x 380 mm
- **Normen:**
  CE, DVGW, WRAS, ACS en SINTEF.

Art.	Omschrijving
9270170	Elektronische laboratoriumkraan Dolphin SB incl. IP67 batterijhouder en batterijen
9270180	Elektronische laboratoriumkraan Dolphin SB incl. transformator 220/9V

Elektronisch wastafelkraan IQ warm en koud water

- Elektronische kraan, sensor gestuurd. Geïntegreerde batterij. Voorzien van zelf instellende infrarood sensor. Langzaam sluitende magneetventiel. Water besparende perlator. Met meegeleverde flexibele slangen (warm en koud). Terugslagventiel en zeef ingebouwd. Voorzien van eenvoudige bediening (afstandsbediening "Touch") voor onderhoud en schoonmaak en het instellen van de hygiëne spoeling. Looptijd, detectieafstand eveneens via Touch instelbaar. Met kantelbare perlator. Opgelet: foto is gespiegeld.
- **Materiaal**
  Verchroomd messing
- **Afmetingen:**
  kraanhoogte: 186 mm
- **Aansluiting:**
  Wateraanvoer: ⅜".
- **Normen:**
  DIN, EN 200, CE, DVGW en WRAS.

Art.	Omschrijving
10000011*	Elektronische wastafelkraan IQ warm en koud water stroom d.m.v. batterij
10001611*	Elektronische wastafelkraan IQ warm en koud water stroom d.m.v. centrale stroomvoorziening

Zonder * zijn voorraadproducten - *levertijd 4-6 weken - **levertijd op aanvraag
Brutoprijzen, excl. BTW - Franco vanaf € 500 - Projecten op aanvraag

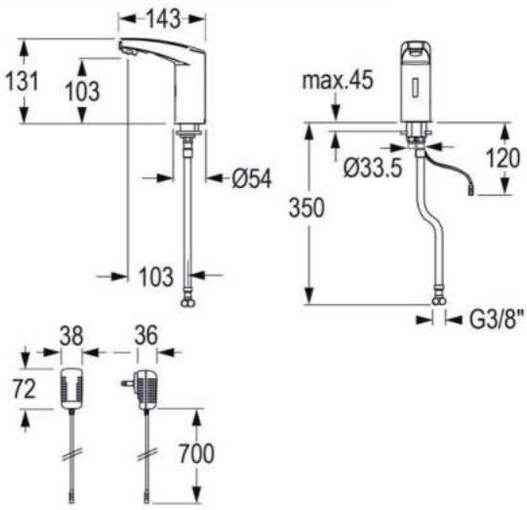

CONTI+

Elektronische wastafelkraan Maxx M20 koud of voorgemengd water

- Elektronische kraan, sensor gestuurd . Geïntegreerde batterij (service toegang via bovenkant kraan). Voorzien van zelf instellende infrarood sensor. Langzaam sluitende magneetventiel. Water besparende perlator. Met meegeleverde flexibele slangen (warm en koud). Terugslagventiel en zeef ingebouwd. Voorzien van eenvoudige bediening (Touch) voor onderhoud en schoonmaak en het instellen van de hygiënische bediening. Looptijd, detectieafstand eveneens via Touch instelbaar. Met kantelbare perlator.
- **Materiaal**
  Verchroomd messing
- **Afmetingen:**
  131 mm hoog, uitsprong: 103 mm
- **Aansluiting:**
  Wateraanvoer: ⅜"
- **Normen:**
  DIN EN 200; CE, DVGW, WRAS.

Art.	Omschrijving
13104011	Elektronische wastafelkraan Maxx M20 koud of voorgemengd water stroom d.m.v. batterij
13105011	Elektronische wastafelkraan Maxx M20 koud of voorgemengd water stroom d.m.v. transformator
13105611	Elektronische wastafelkraan Maxx M20 koud of voorgemengd water stroom d.m.v. centrale stroomvoorziening

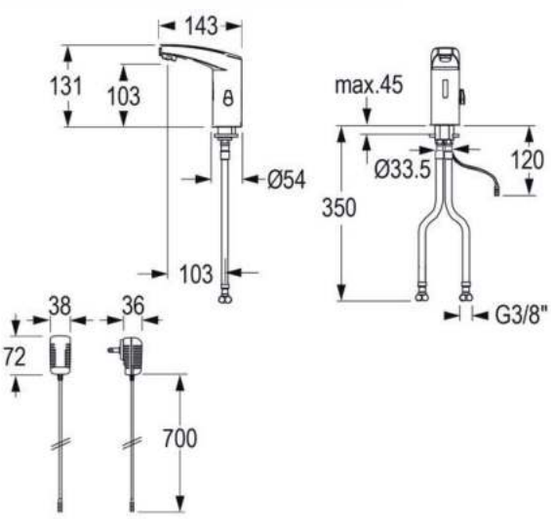

CONTI+

Elektronische wastafelkraan Maxx M10 warm en koud water

- Elektronische kraan, sensor gestuurd . Geïntegreerde batterij (service toegang via bovenkant kraan). Voorzien van zelf instellende infrarood sensor. Langzaam sluitende magneetventiel. Water besparende perlator. Met meegeleverde flexibele slangen (warm en koud). Terugslagventiel en zeef ingebouwd. Temperatuur instelbaar met menghendel (menghendel kan na instellen verwijderd worden en gat wordt vandaalbestendig afgedekt). Voorzien van eenvoudige bediening (Touch) voor onderhoud en schoonmaak en het instellen van de hygiëne spoeling. Looptijd, detectieafstand eveneens via Touch instelbaar. Met kantelbare perlator.
  Opgelet: foto is gespiegeld.
- **Materiaal**
  Verchroomd messing
- **Afmetingen:**
  131 mm hoog, lengte kraan: 143 mm
- **Aansluiting:**
  Wateraanvoer: ⅜"
- **Normen:**
  DIN EN 200; CE, DVGW, WRAS.

Art.	Omschrijving
13100011*	Elektronische wastafelkraan Maxx M20 koud of voorgemengd water stroom d.m.v. batterij
13101011*	Elektronische wastafelkraan Maxx M20 koud of voorgemengd water stroom d.m.v. transformator
13101611*	Elektronische wastafelkraan Maxx M20 koud of voorgemengd water stroom d.m.v. centrale stroomvoorziening

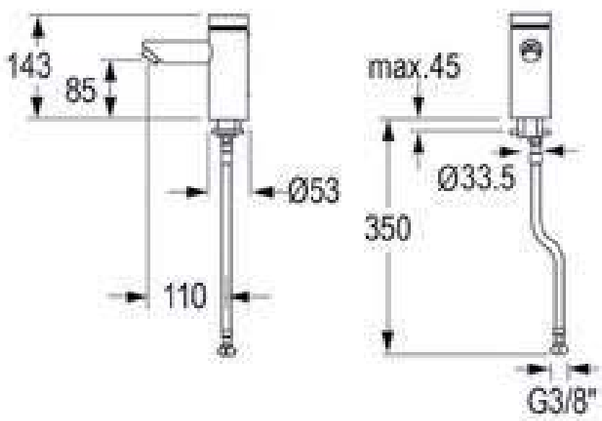

Piëzo wastafelkraan Tipolino L25P koud of voorgemengd water

- Elektronische kraan, piëzo bediend. Robuuste kraan, verchroomd messing. Langzaam sluitende magneetventiel. Water besparende perlator. Met meegeleverde flexibele slangen.
  Installatie zoals bij standaard mengkraan. Looptijd instelbaar via piëzo. 12, 24 en 48 uren voor hygiënespoeling, te regelen via de piëzo.
- **Materiaal**
  Verchroomd messing
- **Afmetingen:**
  143 mm hoog, uitsprong: 110 mm
- **Aansluiting:**
  Wateraanvoer: ⅜"
- **Normen:**
  DIN EN 200; CE, DVGW, WRAS.

Art.	Omschrijving
12008111*	Elek. wastafelkraan Tipolino L25P koud of voorgemengd water stroom d.m.v. batterij
12008411*	Elek. wastafelkraan Tipolino L25P koud of voorgemengd water stroom d.m.v. transformator
12008611*	Elek. wastafelkraan Tipolino L25P koud of voorgemengd water stroom d.m.v. centrale stroomvoorziening

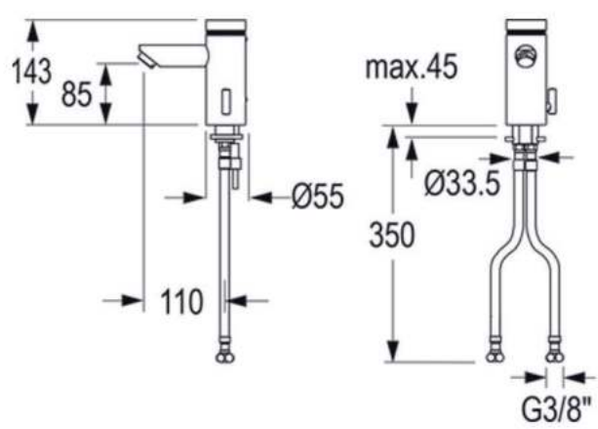

Piëzo wastafelkraan Tipolino L15P warm en koud water

- Elektronische kraan, piëzo bediend. Robuuste kraan, verchroomd messing. Langzaam sluitende magneetventiel. Water besparende perlator. Met meegeleverde flexibele slangen (warm en koud).
  Installatie zoals bij standaard mengkraan. looptijd instelbaar via piëzo. 12, 24 en 48 uren voor hygiënespoeling, te regelen via de piëzo. Opgelet: foto is gespiegeld.
- **Materiaal**
  Verchroomd messing
- **Afmetingen:**
  143 mm hoog, uitsprong: 110 mm
- **Aansluiting:**
  Wateraanvoer: ⅜"
- **Normen:**
  DIN EN 200; CE, DVGW, WRAS.

Art.	Omschrijving
12007111*	Elek. wastafelkraan Tipolino L15P koud en warm water stroom d.m.v. batterij
12007411*	Elek. wastafelkraan Tipolino L15P koud en warm water stroom d.m.v. transformator
12007611*	Elek. wastafelkraan Tipolino L15P koud en warm water stroom d.m.v. centrale stroomvoorziening

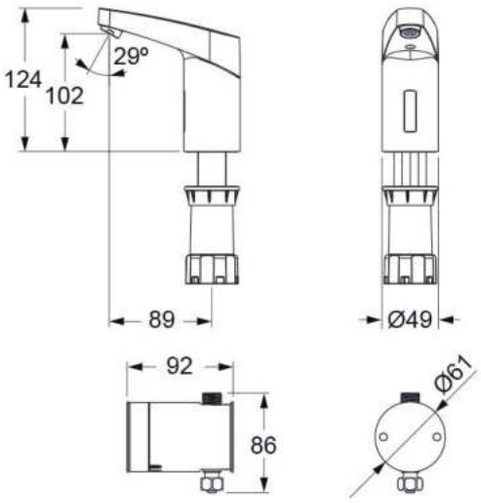

CONTI+

Elektronische wastafelkraan Umaxx koud of voorgemengd water

- Elektronische kraan, sensor gestuurd. Externe waterdichte batterijdoos en/of aansluitpunt netvoeding. Voorzien van zelf instellende infraroodsensor. Langzaam sluitend magneetventiel. Terugslagventiel en zeef ingebouwd. Voorzien van eenvoudige bediening (Touch) voor onderhoud en schoonmaak en instellen hygiëne spoeling. Looptijden, detectieafstand eveneens via Touch instelbaar. Installatie zoals bij standaard kraan. Kan aangesloten worden op servicemonitor.
- **Materiaal**
  Verchroomd messing
- **Afmetingen:**
  124 mm hoog, uitsprong: 89 mm
- **Aansluiting:**
  Wateraanvoer: ⅜"
- **Normen:**
  DIN EN 200; CE, DVGW, WRAS.

Art.	Omschrijving
13304011	Elektronische wastafelkraan Umaxx koud of voorgemengd water stroom d.m.v. batterij
13305011*	Elektronische wastafelkraan Umaxx koud of voorgemengd water stroom d.m.v. transformator
13305611*	Elektronische wastafelkraan Umaxx koud of voorgemengd water stroom d.m.v. centrale stroomvoorziening

CONTI+

Elektronische wastafelkraan Ultra Expert warm en koud water

- Elektronische kraan, sensor gestuurd. Dubbele infraroodsensoren met automatische instelfunctie. LCD-display toont de temperatuur en waterstroomtijd. Betrouwbaar magneetventiel. Vandaalbestendige perlator. Keerkleppen en ingebouwde filters. Temperatuur instelbaar. Geïntegreerde automatische uitschakeling voor het vervangen of schoonmaken van de filter. Automatische energiebesparende functies (solar) en veiligheidsuitschakeling. 12-24 uurs. Kan aangesloten worden op servicemonitor.
- **Materiaal**
  Verchroomd messing
- **Afmetingen:**
  Uitsprong 147 of 168 mm.
  Overige afmetingen in onderstaande tabel.
- **Aansluiting:**
  Wateraanvoer: ⅜"
- **Normen:**
  DIN EN 200; CE, DVGW, WRAS.

Art.	Omschrijving
16210811*	Elek. wastafelkraan Ultra Expert GM10 178 mm hoog, kraanlengte: 147 mm stroom d.m.v. zonne-energie
16310811*	Elek. wastafelkraan Ultra Expert GH10 252 mm hoog, kraanlengte: 168 mm stroom d.m.v. zonne-energie

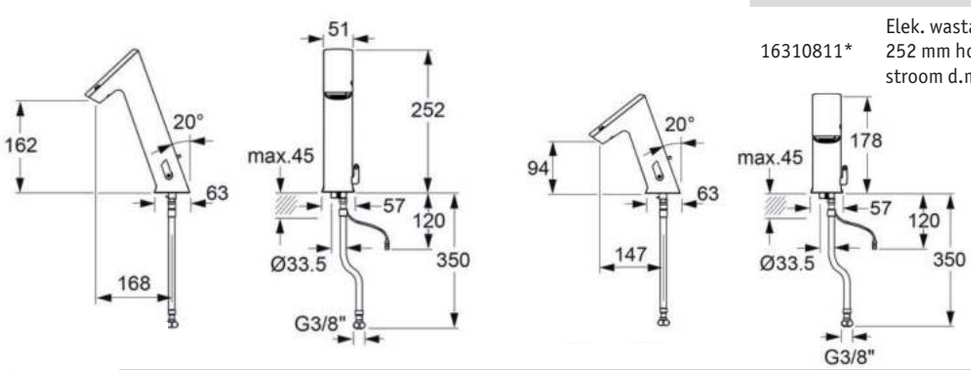

Elektronische wastafelkraan Ultra Public GS20 koud of voorgemengd water

- Elektronische kraan, sensor gestuurd. Dubbele infraroodsensoren met automatische instelfunctie. Betrouwbaar magneetventiel. Vandaalbestendige perlator. Keerkleppen en ingebouwde filters. Geïntegreerde automatische uitschakeling voor het vervangen of schoonmaken van de filter. Automatische energiebesparende functies (solar). 12-24 uurs hygiëne spoeling activeerbaar met Touch. Kan aangesloten worden op servicemonitor.
- **Materiaal**
  Verchroomd messing
- **Afmetingen:**
  Afmetingen in onderstaande tabel
- **Aansluiting:**
  Wateraanvoer: ⅜"
- **Normen:**
  DIN EN 200; CE, DVGW, WRAS.

Art.	Omschrijving
16104011*	Elek. wastafelkraan Ultra Public GS20 124 mm hoog, kraanlengte: 106 mm stroom d.m.v. batterij
16105011*	Elek. wastafelkraan Ultra Public GS20 124 mm hoog, kraanlengte: 106 mm stroom d.m.v. transformator
16105611*	Elek. wastafelkraan Ultra Public GS20 124 mm hoog, kraanlengte: 106 mm stroom d.m.v. centrale stroomvoorziening

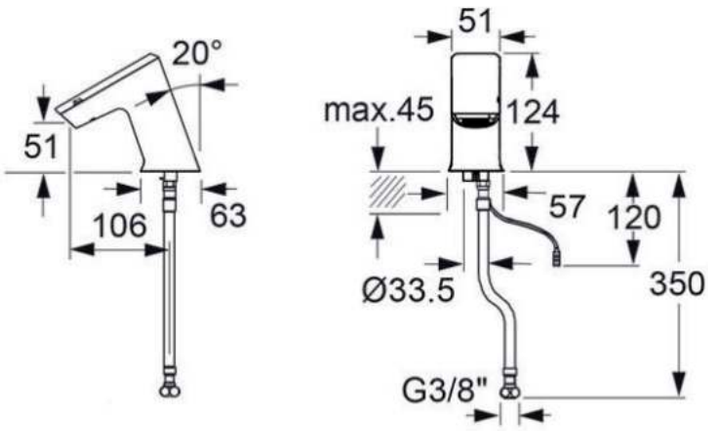

Art.	Omschrijving
16204011*	Elek. wastafelkraan Ultra Public GM20 178 mm hoog, kraanlengte: 147 mm stroom d.m.v. batterij
16205011*	Elek. wastafelkraan Ultra Public GM20 178 mm hoog, kraanlengte: 147 mm stroom d.m.v. transformator
16205611*	Elek. wastafelkraan Ultra Public GM20 178 mm hoog, kraanlengte: 147 mm stroom d.m.v. centrale stroomvoorziening
16204811*	Elek. wastafelkraan Ultra Public GM20 178 mm hoog, kraanlengte: 147 mm stroom d.m.v. zonne-energie
16207811*	Elek. wastafelkraan Ultra Public GM20 178 mm hoog, kraanlengte: 147 mm stroom d.m.v. turbine

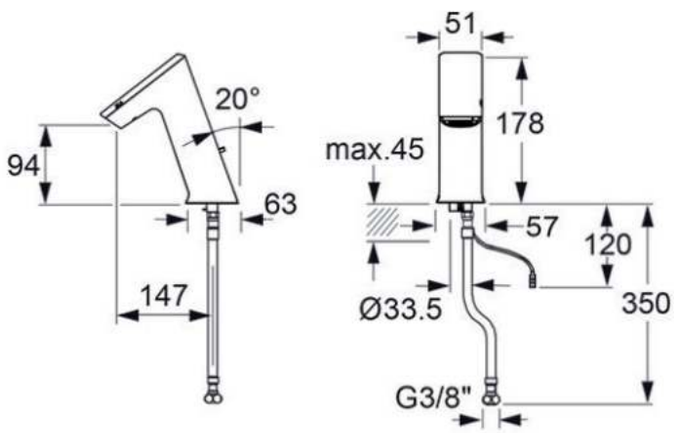

Elektronische wastafelkraan Ultra Public GS10 warm en koud water

- Elektronische kraan, sensor gestuurd. Dubbele infraroodsensoren met automatische instelfunctie. Betrouwbaar magneetventiel. Vandaalbestendige perlator. Keerkleppen en ingebouwde filters. Temperatuur instelbaar. Geïntegreerde automatische uitschakeling voor het vervangen of schoonmaken van de filter. Automatische energiebesparende functies (solar). 12-24 uurs hygiënische spoeling activeerbaar met Touch. Kan aangesloten worden op servicemonitor.

Opgelet: Foto is gespiegeld.

- **Materiaal**
  Verchroomd messing
- **Afmetingen:**
  Afmetingen in onderstaande tabel
- **Aansluiting:**
  Wateraanvoer: ⅜"
- **Normen:**
  DIN EN 200; CE, DVGW, WRAS.

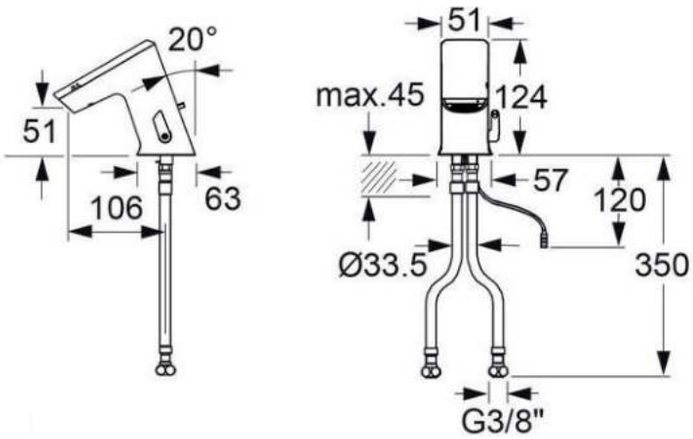

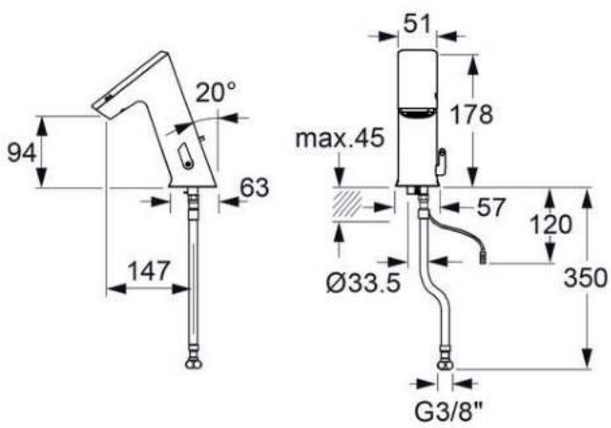

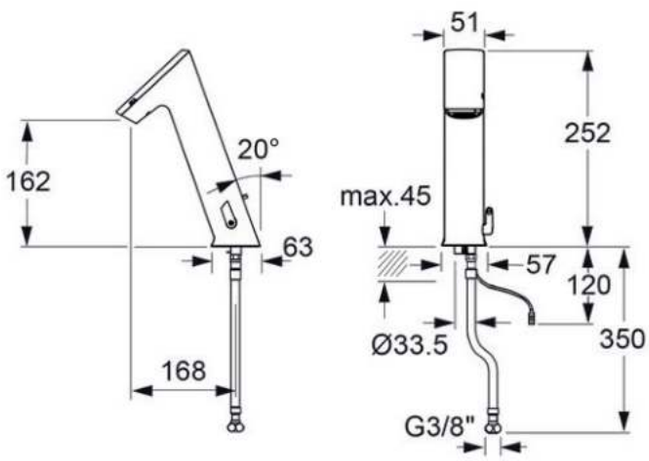

Art.	Omschrijving
16100011*	Elek. wastafelkraan Ultra Public GS10 124 mm hoog, kraanlengte: 106 mm stroom d.m.v. batterij
16101011*	Elek. wastafelkraan Ultra Public GS10 124 mm hoog, kraanlengte: 106 mm stroom d.m.v. transformator
16101611*	Elek. wastafelkraan Ultra Public GS10 124 mm hoog, kraanlengte: 106 mm stroom d.m.v. centrale stroomvoorziening

Art.	Omschrijving
16200011*	Elek. wastafelkraan Ultra Public GM10 178 mm hoog, kraanlengte: 147 mm stroom d.m.v. batterij
16201011*	Elek. wastafelkraan Ultra Public GM10 178 mm hoog, kraanlengte: 147 mm stroom d.m.v. transformator
16201611*	Elek. wastafelkraan Ultra Public GM10 178 mm hoog, kraanlengte: 147 mm stroom d.m.v. centrale stroomvoorziening
16200811*	Elek. wastafelkraan Ultra Public GM10 178 mm hoog, kraanlengte: 147 mm stroom d.m.v. zonne-energie
16206811*	Elek. wastafelkraan Ultra Public GM10 178 mm hoog, kraanlengte: 147 mm stroom d.m.v. ingebouwde waterturbine

Art.	Omschrijving
16300011*	Elek. wastafelkraan Ultra Public GH10 252 mm hoog, kraanlengte: 168 mm stroom d.m.v. batterij
16301011*	Elek. wastafelkraan Ultra Public GH10 252 mm hoog, kraanlengte: 168 mm stroom d.m.v. transformator
16301611*	Elek. wastafelkraan Ultra Public GH10 252 mm hoog, kraanlengte: 168 mm stroom d.m.v. centrale stroomvoorziening
16300811*	Elek. wastafelkraan Ultra Public GH10 252 mm hoog, kraanlengte: 168 mm stroom d.m.v. zonne-energie
16306811*	Elek. wastafelkraan Ultra Public GH10 252 mm hoog, kraanlengte: 168 mm stroom d.m.v. ingebouwde waterturbine

Zonder * zijn voorraadproducten - *levertijd 4-6 weken - **levertijd op aanvraag
Brutoprijzen, excl. BTW - Franco vanaf € 500 - Projecten op aanvraag

Conti+ elektronische wastafelkraan Ultra Public GS10

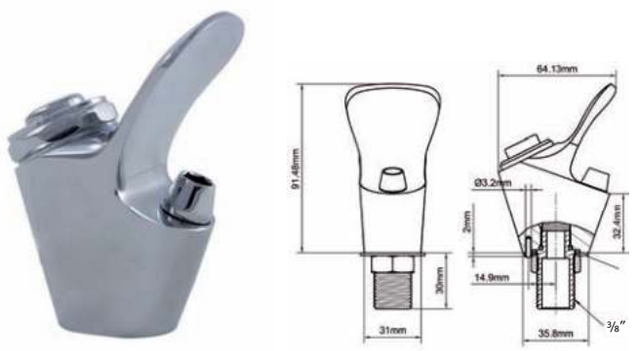

Zelfsluitende wateruitloop (bubbler) voor drinkfonteinen

- Zelfsluitende bubbler met geïntegreerde drukker voor drinkfonteinen. Norm: NSF.
- **Materiaal**
  Verchroomd messing - loodvrij
- **Afmetingen:**
  B 68 x H 97
- **Aansluiting:**
  Wateraanvoer: ⅜"

Art.	Omschrijving
981037L	Zelfsluitende bubbler voor drinkfonteinen

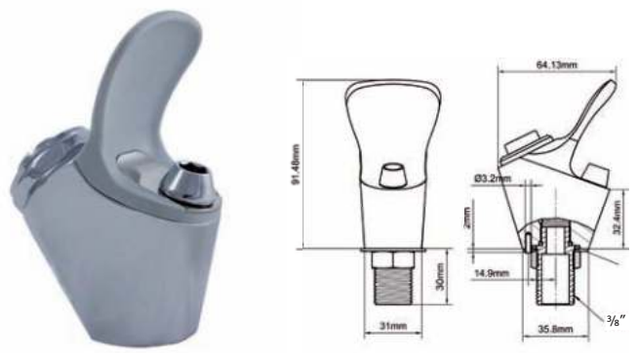

Zelfsluitende wateruitloop (bubbler) voor drinkfonteinen met flexibele kunststof kap

- Zelfsluitende bubbler met geïntegreerde drukker voor drinkfonteinen met flexibele kunststof beschermkap. Norm: NSF.
- **Materiaal**
  Bubbler: Verchroomd messing - loodvrij
  Beschermkap: Kunststof
- **Afmetingen:**
  B 68 x H 97
- **Aansluiting:**
  Wateraanvoer: ⅜"

Art.	Omschrijving
981052	Zelfsluitende bubbler voor drinkfonteinen met flexibele kunststof beschermkap

Wateruitloop (bubbler) met losse drukknop

- Bubbler met losse drukknop.
- **Materiaal**
  Bubbler: Verchroomd messing - loodvrij
  Drukknop: RVS AISI 304, afwerking glanzend
- **Aansluiting:**
  Wateraanvoer: ⅜"

Art.	Omschrijving
981050	Bubbler met losse drukknop

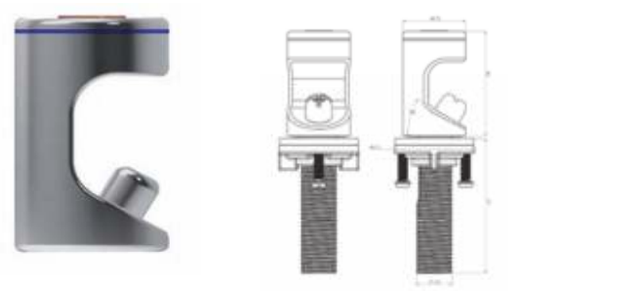

Wateruitloop (bubbler) met infrarood sensor

- Elektronische bubbler met infrarood sensor en geïntegreerde LED rand, kleur blauw. Incl. magneetventiel. Looptijd ongeveer 6 sec. Waterdruk 1 tot 5 bar. Temp. 5 tot 55°C. Norm: CE en NSF
- **Materiaal:**
  Massief RVS AISI 304, afwerking satijn glans
- **Afmetingen:**
  Ø 36 x 60 mm, aansluiting: ½"

Art.	Omschrijving
981045	Bubbler met infrarood sensor op batterij
981046	Bubbler met infrarood sensor met transformator

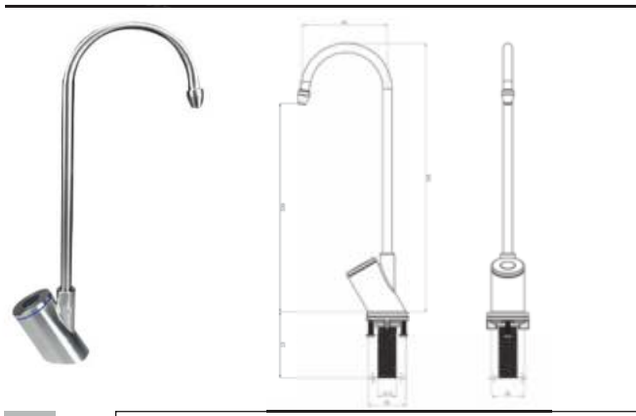

Bidonvuller met infrarood sensor

- Elektronische bidonvuller met infrarood sensor en geïntegreerde LED rand, kleur blauw. Incl. magneetventiel. Looptijd ongeveer 6 sec. Waterdruk 1 tot 5 bar. Temp. 5 tot 55°C. Norm: CE en NSF
- **Materiaal:**
  RVS AISI 304, afwerking satijn glans
- **Afmetingen:**
  Ø 36 x 60 mm, aansluiting: ½"

Art.	Omschrijving
981044	Bidonvuller met infrarood sensor op batterij
981043	Bidonvuller met infrarood sensor met transformator

Bidonvuller voor drinkfonteinen.

- De zwenkbare bidonvuller kan toegevoegd worden naast de wateruitloop op een drinkfontein of kan in plaats van de wateruitloopgeplaatst worden op drinkfonteinen zoals de Easy, Flow en Creativ. Let op: niet op alle modellen mogelijk.
- **Materiaal**
  RVS
- **Aansluiting**
  Wateraanvoer: ½"

Art.	Omschrijving
981035	Bidonvuller voor drinkfontein

Set van bubbler en bidonvuller voor drinkfonteinen

- Een combinatie van de zwenkbare bidonvuller en wateruitloop/bubbler voor drinkfontein Flow en Easy.
- **Aansluiting:**
  Wateraanvoer bubbler: ⅜"
  Wateraanvoer bidonvuller: ½"

Art.	Omschrijving
981036	Set: Bubbler en bidonvuller voor drinkfonteinen

Wateruitloop voor wandmontage (inbouw)

- Speciale wateruitloop voor in vandaalbestendige ruimtes. Montage in spatscherm of RVS muurplaat.
  Incl. gevlochten RVS flexibele slang, debiet 12 l/m.
- **Aansluiting:**
  Wateraanvoer: ⅜"

Art.	Omschrijving
9600400L	Vandaalbestendige wateruitloop voor wandmontage (inbouw)

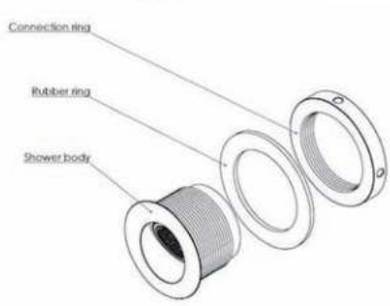

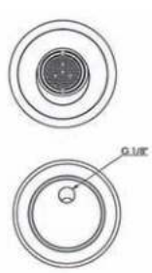

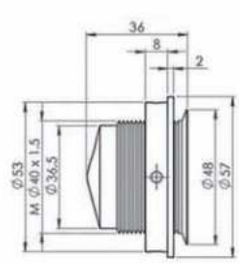

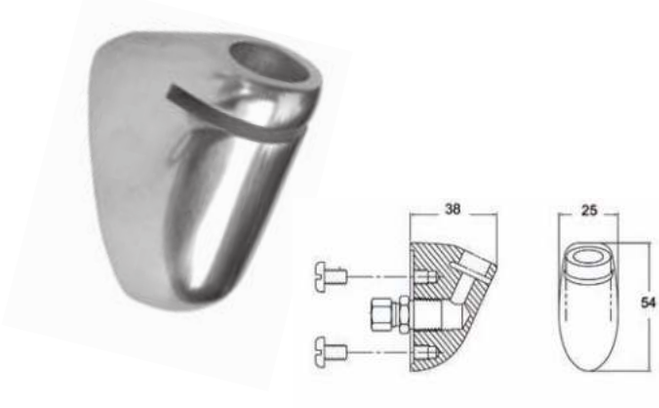

Wateruitloop (bubbler) Easy

- Wateruitloop voor montage tegen spatwand of RVS muurplaat. Te combineren met o.a. pneumatisch ventiel (Air-Trol) Vandaalbestendig.
- **Materiaal**
  Massief RVS, AISI 304, afwerking hoogglans
- **Afmetingen:**
  B 25 x D 40 x H 50 mm
- **Aansluiting:**
  Kunststof draadaansluiting: ½”

Art.	Omschrijving
981030	Bubbler (uitloop) Easy

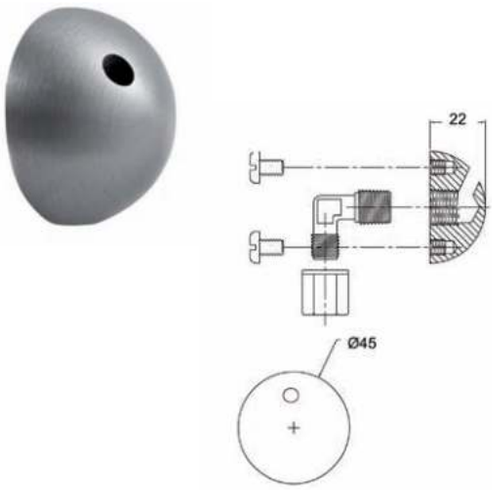

Anti-suïcidaal wateruitloop (bubbler)

- Wateruitloop voor montage tegen spatwand of RVS muurplaat. Te combineren met o.a. pneumatisch ventiel (Air-Trol) Door de vormgeving vandaalbestendig en antisuïcidaal.
- **Materiaal**
  Massief RVS, AISI 304, afwerking geborsteld
- **Afmetingen:**
  B 50 x D 40 x H 50 mm
- **Aansluiting:**
  Kunststof draadaansluiting: ½”

Art.	Omschrijving
981031	Anti-suïcidaal bubbler (uitloop)

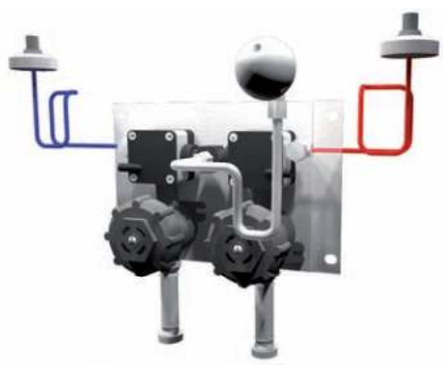

Air-trol

- Pneumatisch magneetventiel inclusief stopkraan met filter, kan tot max 4 wasplaatsen (met 1 tappunt) bedienen, maximale afstand tussen drukker en ventiel is 3 m, eenvoudig aan te sluiten en te onderhouden, aansluiting: schroefdraad ½” inwendig, tijdsinstelling van 20 tot 60 sec.
  Vereiste waterdruk tussen 2,5 en 6,5 bar.

Bubbler Easy

Anti-suïcidaal bubbler

Art.	Omschrijving
960721	Pneumatisch magneetventiel voor koud of voorgemengd water (set): incl. drukknop, wateruitloop Easy en leidingen.
960722	Pneumatische klep voor koud en warm water, incl. drukknop, wateruitloop Easy en leidingen.
960724	Pneumatisch magneetventiel voor koud of voorgemengd water (set): incl. drukknop, anti-suïcidaal bubbler en leidingen.
960725	Pneumatische klep voor koud en warm water, incl. drukknop, anti-suïcidaal wateruitloop en leidingen.

Reserve onderdelen

Art.	Omschrijving
970344	Air-trol, voor koud of voorgemengd water, excl. drukknop, uitloop en leidingen.
970402	Air-trol, voor koud en warm water, excl. drukknop, uitloop en leidingen

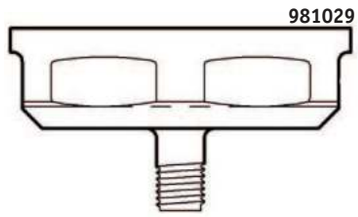

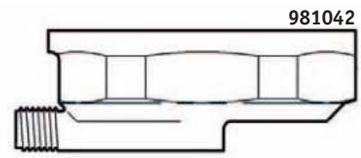

Pneumatische drukknop

- Pneumatische RVS drukknop t.b.v. bediening magneetventiel (97097002) om in te bouwen in spatwand, RVS meubel of muurplaatje. Speciale ondiepe uitvoering voor inbouw in spatwand van 20mm dik ook verkrijgbaar.
- **Materiaal**
  Drukknop: massief RVS, AISI 304
  Ring: Verchroomd messing
  Overige niet zichtbare delen: kunststof

Art.	Omschrijving
981029	Pneumatische drukknop
981042	Pneumatische drukknop voor inbouw in spatwand van 20mm dik

Geberit pneumatische drukknopset (hefboom + drukker)

- Vandaalbestendig pneumatisch bedieningssysteem voor Geberit spoelreservoirs. Drukker in te bouwen in spatwand of RVS meubel. Incl. pneumatisch bedienbare hefboom voor inbouw in Geberit reservoirs, incl. luchtslang en pneumatische drukker, excl. bodemventiel. Geberit reservoir niet inbegrepen.
- **Materiaal**
  Plaat en drukker: RVS, AISI 304, dikte 1,5mm,afwerking geborsteld
  Overige delen: Kunststof
- **Afmetingen:**
  B 100 x H 100mm

Art.	Omschrijving
960723	Geberit drukknopset

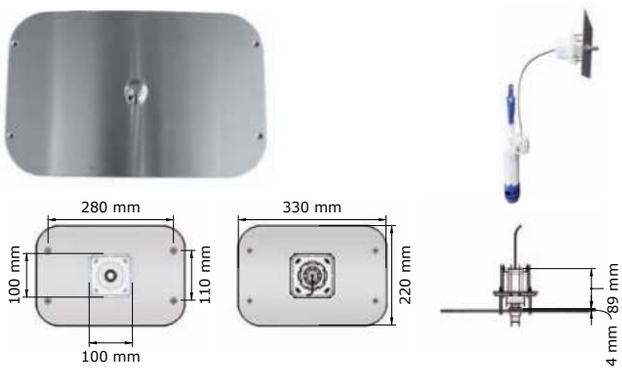

Bedieningsplaten voor WC-bediening

- Vandaalbestendige bedieningsplaat voor wc-bediening. Uitvoering in combinatie met pneumatische drukker of piëzo of als afdekplaat t.b.v. inbouwframe Jeda kolomtank. Spoelreservoir niet inbegrepen.
- **Materiaal**
  Plaat: RVS, AISI 304, dikte 4 mm,afwerking geborsteld
- **Afmetingen:**
  B 330 x H 210 mm

Met Geberit drukknopset
Bestaande uit pneumatisch bedienbare hefboom voor inbouw in Geberit reservoirs, incl. luchtslang en pneumatische drukker, excl. bodemventiel. Drukker uit RVS AISI 304, overige onderdelen uit kunststof.

Met Elektronisch WC-bedieningsysteem
Vandaalbestendig bedieningsplaat met elektronisch bedieningssysteem voor Geberit spoelreservoirs. Piëzoknop i.c.m. een elektronisch hefmechanisme. Stroomaansluiting 220/4V middels transformator.

RVS Afdekplaat
Afdekplaat ten behoeve van inbouwframe Jeda kolomtank.

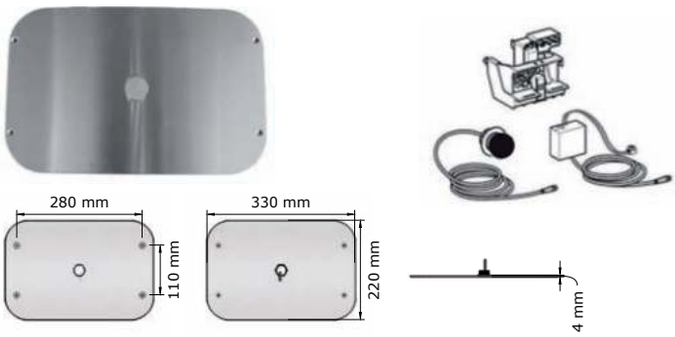

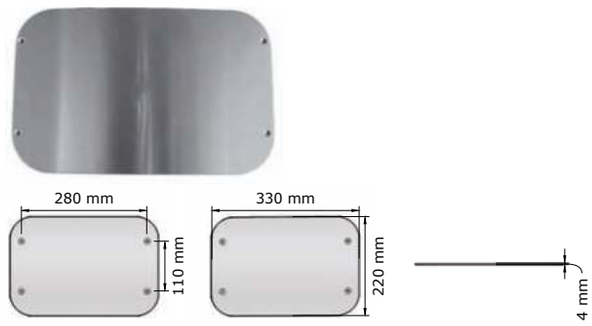

Art.	Omschrijving
970912*	Vandaalbestendige bedieningsplaat met pneumatische bediening
970913*	Vandaalbestendige bedieningsplaat met elektronische bediening
970911*	Vandaalbestendige bedieningsplaat als afdekplaat t.b.v. inbouwframe Jeda kolomtank.

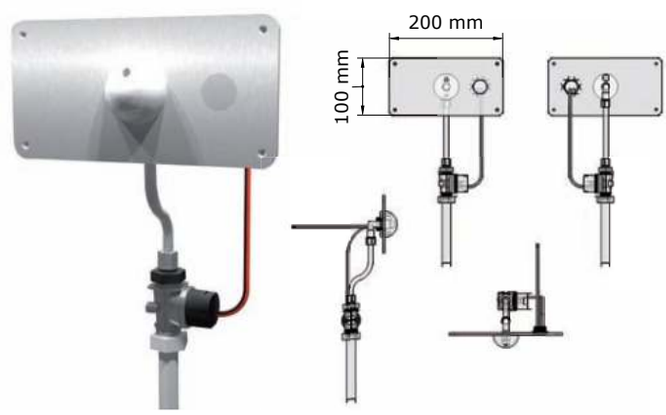

Vandaalbestendige bedieningsset met uitloop

- Bedieningsset bestaande uit muurplaat, anti-suïcidaal wateruitloop, piëzo, magneetklep en toebehoren.
- **Materiaal**
  RVS, AISI 304, dikte 4 mm,afwerking geborsteld
- **Afmetingen:**
  100 x 200 x 4mm
  Op maat verkrijgbaar. Andere uitlopen (kranen, douchekoppen,...) en bedieningsmodules ook mogelijk.
- **Aansluiting:**
  ½"

Art.	Omschrijving
970909*	Bedieningsset bestaande uit muurplaat, anti-suïcidaal bubbler, piëzo, magneetklep en toebehoren. Transformator of batterijen.

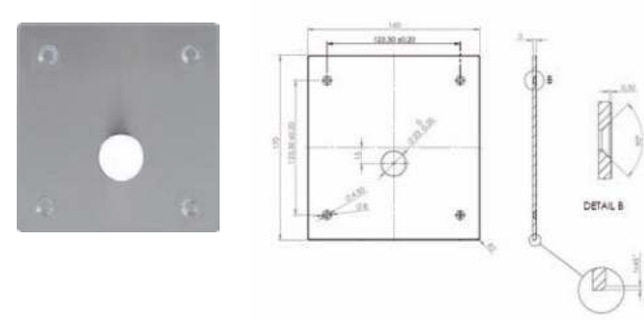

RVS opbouw muurplaatje voor piëzo bediening

- Massief RVS opbouw muurplaatje voor Piëzo drukker, met afgeronde randen. Bevestiging met 4 schroeven en pluggen. Piëzo niet inbegrepen.
- **Materiaal**
  RVS, AISI 304, dikte 3mm,afwerking geborsteld
- **Afmetingen:**
  B 170 x H 160 x D 3 mm

Art.	Omschrijving
970933*	RVS opbouw muurplaatje

Kniebedieningsset voor hygiëne wastafels

- Complete set bestaande uit zelfsluitende drukknop, kraanuitloop in de vorm van een zwanenhals, mechanisch mengventiel, knie en 3 stuks gevlochten RVS leidingen t.b.v. de hygiëne wastafels.
- **Materiaal:**
  Drukker en mengventiel: messing
  Zwanenhals: verchroomd messing
- **Aansluiting:**
  ½"

Art.	Omschrijving
130707	Kniebedieningsset voor hygiëne wastafels (drukknop, uitloop, mechanisch mengventiel, knie en 3 stuks gevlochten RVS leidingen)

Reserve onderdelen

Art.	Omschrijving
130709	Reserve onderdeel: Zelfsluitende drukknop
130711M	Reserve onderdeel: Mechanisch mengventiel
130708	Reserve onderdeel: Zwanenhals

Kniebedieningsset

- Kniebediende kraan met afsluiter en mengventiel. Speciaal bestemd voor de voedingsmiddelenindustrie, mindervaliden wastafelbediening, aansluiting mengventiel ½", kunststof kniehendel. Drukonafhankelijk binnenwerk, looptijd 15-20 seconden.
- **Aansluiting:**
  ½"

Art.	Omschrijving
31683*	Kniebedieningsset Presto, bestaande uit zelfsluitende kraan, mechanisch mengventiel, kraan, 3 flexibele slangen en afdichtingen
134108	Kniebedieningsset TEMPO, bestaande uit zelfsluitende kraan, mechanisch mengventiel, kraan, 3 flexibele slangen en afdichtingen

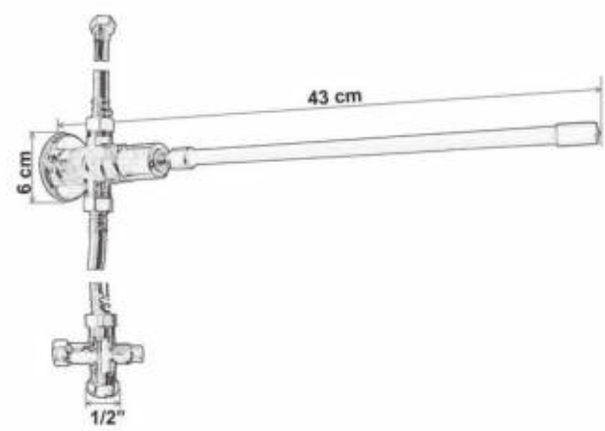

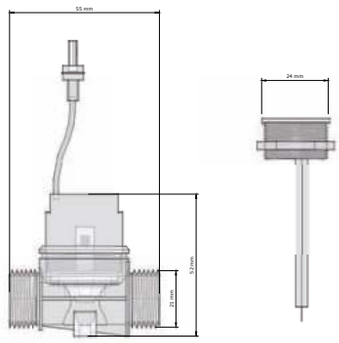

Piëzosysteem voor wastafels niet programmeerbaar

- Solide RVS piëzo-drukknop set met magneetventiel, incl. transformator 220V. Piëzo drukknop heeft een geïntegreerde chip, looptijden en eventuele hygiëne spoeling fabrieksmatig ingesteld. Aan de componenten zitten elektriciteitsdraden met waterproof stekkertjes waarmee de draden degelijk en eenvoudig aan elkaar gekoppeld kunnen worden.
  Magneetventiel: normaal gesloten
  Minimale waterdruk: 1,5 bar tot max 8 bar.
- **Aansluiting:**
  ½"

Art.	Omschrijving
97226007	Piëzoset voor wasbakken, incl. transformator, spoeltijd 8 sec.

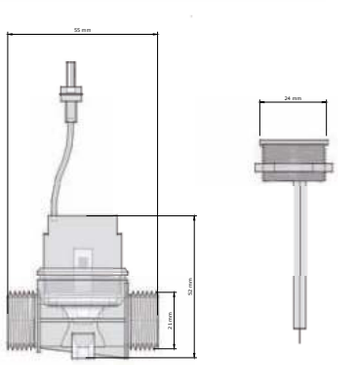

Piëzosysteem voor douches of wastafels programmeerbaar

- Solide RVS piëzo-drukknop set met magneetventiel, incl. transformator 220V. Piëzo drukknop heeft een geïntegreerde chip, voor programmeerbare looptijd en de mogelijkheid tot hygiëne spoeling 24/48uur (spoelt gedurende 25 seconden). Aan de componenten zitten elektriciteitsdraden met waterproof stekkertjes waarmee de draden degelijk en eenvoudig aan elkaar gekoppeld kunnen worden. Magneetventiel: normaal gesloten
  Minimale waterdruk: 1,5 bar tot max 8 bar.
  Piëzo kan naar wens met ingebouwde LED geleverd worden met kleur naar keuze.
- **Aansluiting:**
  ½"

Art.	Omschrijving
97226008*	Piëzoset voor douches of wasbakken, incl. transformator, programmeerbaar
97225173*	Piëzoset LED: Blauw, rood of rood-blauw

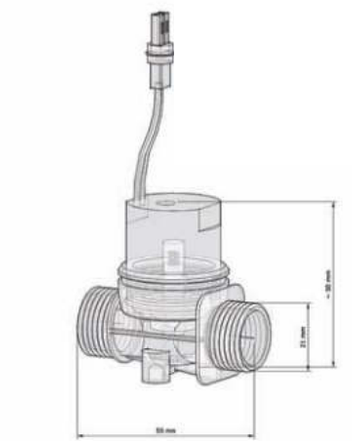

Sensorsysteem voor douches of wastafels

- Elektronisch infrarood oog met magneetventiel voor wastafels of douches. Sluit automatisch nadat de handen worden verwijderd van de sensor. Speciale beveiliging tegen misbruik, losse inbouw, montage sensor van voren, incl. transformator.
  Aan de componenten zitten elektriciteitsdraden met waterproof stekkertjes waarmee de draden degelijk en eenvoudig aan elkaar gekoppeld kunnen worden. Magneetventiel: normaal gesloten. Looptijd programmeerbaar.
- **Materiaal:**
  Ring: Verchroomd messing
- **Aansluiting:**
  ½"

Art.	Omschrijving
9620000	Sensorsysteem voor douches incl. transformator

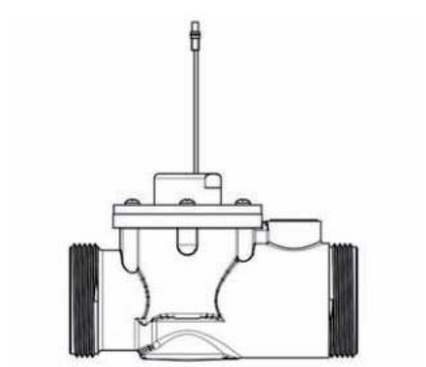

Elektronisch Piëzo spoelsysteem voor toiletten

- RVS vandaalbestendige piëzo-drukknop met toilet magneetventiel, incl. transformator 220V. Vaste spoeling 6 liter bij 1,5 bar. Minimale waterdruk: 1,5 bar tot max 8 bar.
  Aan de componenten zitten elektriciteitsdraden met waterproof stekkertjes waarmee de draden degelijk en eenvoudig aan elkaar gekoppeld kunnen worden.
- **Aansluiting:**
  magneetventiel 1½" buitendraad 38 mm.

Art.	Omschrijving
970906	Elektronisch spoelsysteem voor toiletten incl. transformator

Membraan

Plunser

Klep + huis

Rivisieset voor magneetventiel

- Rivisieset voor magneetventiel 97292061 & 97226007

Art.	Omschrijving
94500001	Membraan
94501022	Plunser

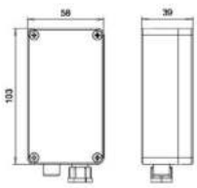

Vrouwelijke aansluiting

Mannelijke aansluiting

IP67 batterijhouder en toevoegingen

- Batterijdoosje voor 6 x 1,5 V AA batterijen.

Art.	Omschrijving
96530019	IP67 batterijhouder met vrouwelijke aansluiting
96530020	IP67 batterijhouder met mannelijke aansluiting
96522042	Transformator 220/9V met mannelijke aansluiting
96522027	Transformator 220/9V met vrouwelijke aansluiting

Afstandsbediening

- Met deze afstandsbediening kunnen bereik, looptijd hygiëne spoeling, aan- en uitfunctie, reactietijd en nieuwe instellingen geprogrammeerd worden. Enkel voor sensorbesturing.

Art.	Omschrijving
97100005	Afstandsbediening voor infrarood sensorgestuurde kranen en spoelsystemen

Droogbouwinstallatiesystemen

Bestaande uit universele zelfdragende muurinbouwframes voor toepassing in barrière wanden of voorwand opstellingen. Het programma bestaat uit inbrouwframes voor verschillende toiletten, urinoirs, wastafels, uitgietbakken en een apart inbouwframe voor steunbeugels.

De Loggere Safety Plus en Easy Plus muurinbouwframes zijn voorzien van geluidsisolerende buffers in de muur- en vloersteunen, als ook in de water afvoerbuizen.

Alle toiletframes zijn uitgerust met een Geberit Sigma spoelreservoir die worden bediend vanaf de voorkant. Instelbaar spoelvolume van 6 of 9 liter.

Alle frames zijn voorzien van Premium muurbevestigingen. Dit zijn geluids geïsoleerde wandbeugels waarmee de frames aan de muur worden bevestigd.

Montage van de water afvoerpijp met geluidsonderbrekende buffer van kunststof.

De verstelbare kunststof bodemankers zijn voorzien van geluidsonderbrekende buffer.

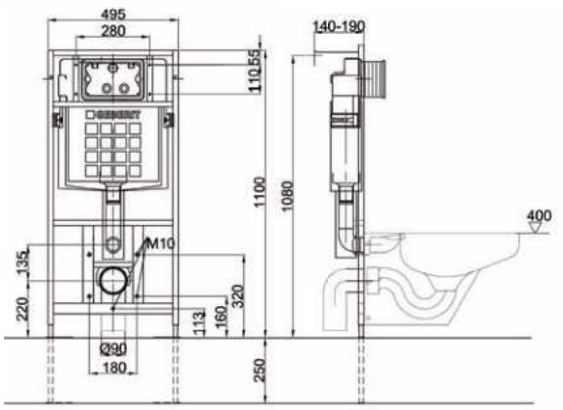

Inbouwframe Safety voor toiletten

- Inbouwframe voor vandaalbestendige toiletaansluiting door bevestiging met 3 of 4 bevestigingspunten incl. draadeinden. Geberit spoelreservoir met frontbediening (exclusief) en 3 of 6 liter spoeling. Incl. afvoerbocht, horizontaal of verticaal Ø 100 mm. Zonder geluidsisolatie.
- **Voordelen:**
  - Kan uitgevoerd worden in combinatie met Loggere bedieningssystemen.
  - Voorzien van een Geberit spoelreservoir
  - Voorziening voor vandaalbestendige bevestiging
  - Bevestiging met 3 of 4 bevestigingspunten (Passend op alle Loggere toiletten)
  - Indien gewenst op 6 plaatsen aan muur te monteren
- **Materiaal:**
  Frame: Zwart geëpoxeerd staal, Overige delen uit kunststof
- **Afmetingen:**
  B 495 x D 140/190 x H 1100 mm
- **Aansluitingen:**
  Aanvoer ½", afvoer Ø 100mm

Art.	Omschrijving
650004	Inbouwframe Safety geschikt voor 3- of 4-punts toiletbevestiging

970912

970913

Opties

Art.	Omschrijving
970912	Vandaalbestendige bedieningsplaat voor inbouwframe Safety met Geberit pneumatische bediening
970913*	Vandaalbestendige bedieningsplaat voor inbouwframe Safety met piëzodrukker en Geberit Hytronic

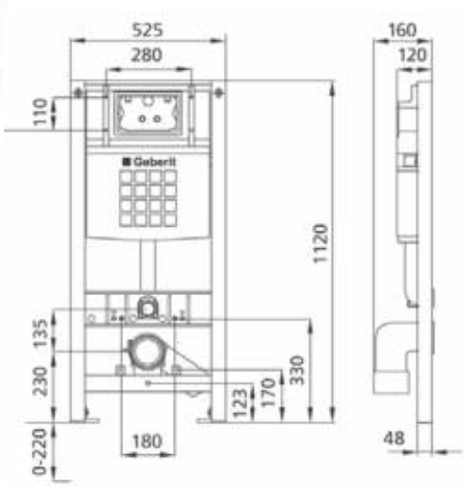

Inbouwframe Safety Plus voor toiletten

Geluidsisolatie DIN 4190

NEW

- Inbouwframe Safety Plus voor vandaalbestendige toiletaansluiting door bevestiging met 3 of 4 bevestigingspunten. Geberit spoelreservoir met frontbediening (exclusief) en 3 of 6 liter spoeling. Incl. afvoerbocht, horizontaal of verticaal Ø 100 mm. Geluidsisolerend.
- **Voordelen:**
  - Voorzien van een Geberit Sigma spoelreservoir, bediening van voor. Bediening niet ingebrepen.
  - Kan uitgevoerd worden in combinatie met Loggere bedieningssystemen.
  - Voorziening voor geluidsisolerende vandaalbestendige bevestiging
  - Bevestiging met 3 of 4 bevestigingspunten (Passend op alle Loggere toiletten)
  - Indien gewenst op 6 plaatsen aan muur te monteren
  - Geluidsisolerende steunbeugel voor toilet water afvoerbuis.

Art.	Omschrijving
650024*	Inbouwframe Safety Plus geschikt voor 3- of 4-punts toiletbevestiging

Opties

Art.	Omschrijving
970912	Vandaalbestendige bedieningsplaat voor inbouwframe Safety Plus met Geberit pneumatische bediening
970913*	Vandaalbestendige bedieningsplaat voor inbouwframe Safety Plus met piëzodrukker en Geberit Hytronic

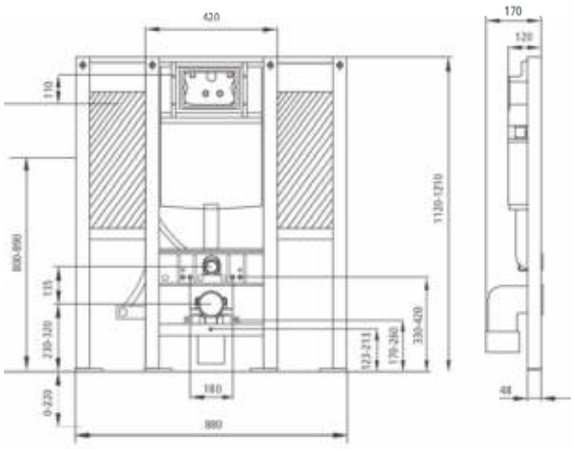

Geluidsisolatie DIN 4190

NEW

Inbouwframe Safety Plus voor mindervaliden toiletten

- Zelfdragend inbouwframe voor mindervaliden toiletten. Incl. Geberit Sigma spoelreservoir. Bediening via voorkant, spoeling met 9 of 6 liter, instelbaar. Bediening spoelreservoir niet inbegrepen. Het inbouwframe biedt de mogelijkheid om toiletten te monteren met 3 of 4 bevestigingspunten middels draadeinden van Ø 12 mm. (draadeinden inbegrepen).

  Bevestiging van steunbeugels op plaat van Betonplex. Incl. Premium geluidsblokkerende kunststof buffers in de muursteunen. Steunen in hoogte of diepte verstelbaar. Klem voor bevestiging water afvoerbuis ook voorzien van geluid-blokkerende kunststof buffer.

- **Materiaal:**
  Frame: Verzinkt staal, Overige delen uit kunststof
- **Afmetingen:**
  B 880 x D 170 x H 1120 mm
- **Aansluitingen:**
  Aanvoer ½", afvoer Ø 100mm

Art.	Omschrijving
650025*	Inbouwframe Safety Plus voor mindervaliden toilet

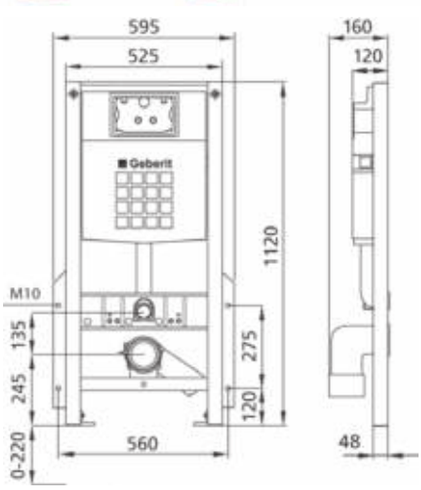

Geluidsisolatie DIN 4190

NEW

Inbouwframe Safety Plus voor Big John

- Zelfdragend muurframe speciaal ontwikkelt voor de Big John toilet. Incl. Geberit Sigma spoelreservoir. Bediening via voorkant, spoeling met 9 of 6 liter, instelbaar. Bediening spoelreservoir niet inbegrepen. Het inbouwframe biedt de mogelijkheid het Big John toilet te monteren met 4 bevestigingspunten middels draadeinden van Ø 12 mm. (draadeinden inbegrepen).

  Incl. Premium geluidsblokkerende kunststof buffers in de muursteunen. Steunen in hoogte of diepte verstelbaar. Klem voor bevestiging water afvoerbuis ook voorzien van geluid-blokkerende kunststof buffer.

- **Materiaal:**
  Frame: Verzinkt staal, Overige delen uit kunststof
- **Afmetingen:**
  B 595 x D 160 x H 1120 mm
- **Aansluitingen:**
  Aanvoer ½", afvoer Ø 100mm

Art.	Omschrijving
650026*	Inbouwframe Safety Plus voor Big John Toilet

Opties

Art.	Omschrijving
650020*	Inbouwframe Easy Plus voor muurbeugels

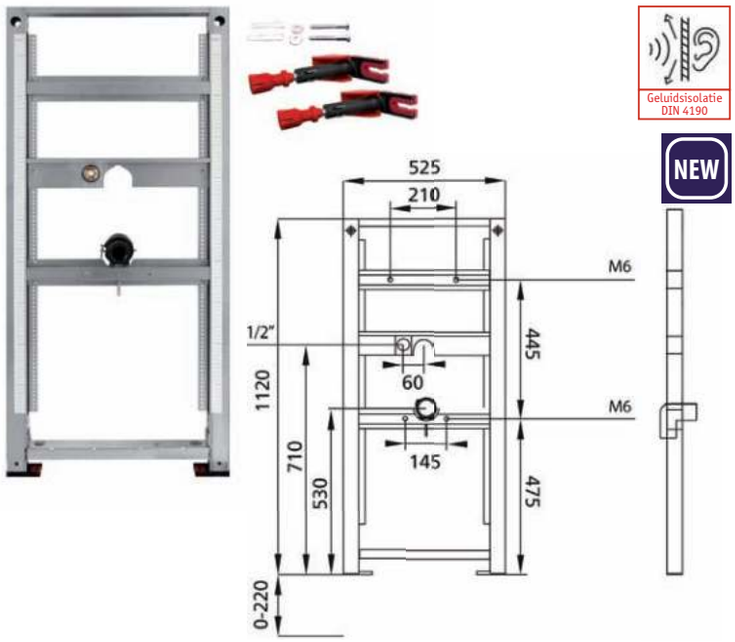

Geluidsisolatie DIN 4190

NEW

Inbouwframe Easy Plus voor urinoirs

- Zelfdragend muurframe speciaal ontwikkelt voor Loggere urinoirs (spoelsysteem niet inbegrepen). Montage op het inbouwframe met een S-Clip en 2 bouten. Incl. Premium geluidsblokkerende kunststof buffers in de muursteunen. Steunen in hoogte of diepte verstelbaar. Klem voor bevestiging water afvoerbuis urinoir ook voorzien van geluid-blokkerende kunststof buffer.
- **Materiaal:**
  Frame: Verzinkt staal, Overige delen uit kunststof
- **Afmetingen:**
  B 525 x D 48/70 x H 1120 mm
- **Aansluitingen:**
  Aanvoer ½", Afvoerbuis bevestigingsklem Ø 32, 40 en 50 mm

Art.	Omschrijving
650023*	Inbouwframe Easy Plus voor urinoirs

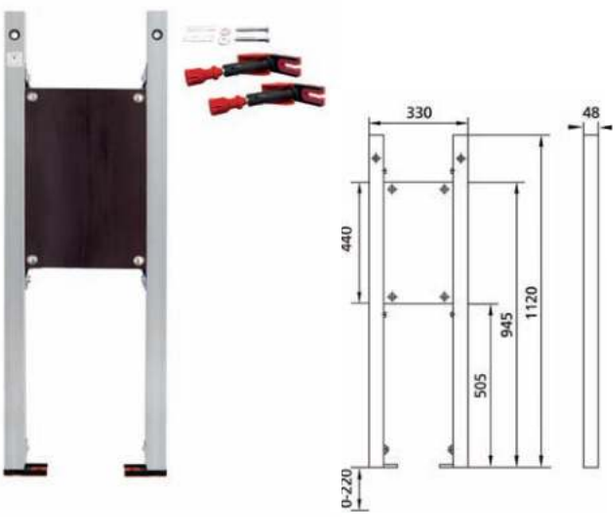

Geluidsisolatie DIN 4190

NEW

Inbouwframe Easy Plus voor muurbeugels

- Zelfdragende inbouwframe voor muurbeugels.
  Incl. Premium geluid-blokkerende kunststof buffers in de muursteunen. Steunen in hoogte of diepte verstelbaar. Montage muurbeugels op plaat van Betonplex.
- **Materiaal:**
  Frame: Verzinkt staal, bevestigingsplaat uit Betonplex, overige delen uit kunststof
- **Afmetingen:**
  B 330 x D 48 x H 1120 mm

Art.	Omschrijving
650020*	Inbouwframe Easy Plus voor muurbeugels

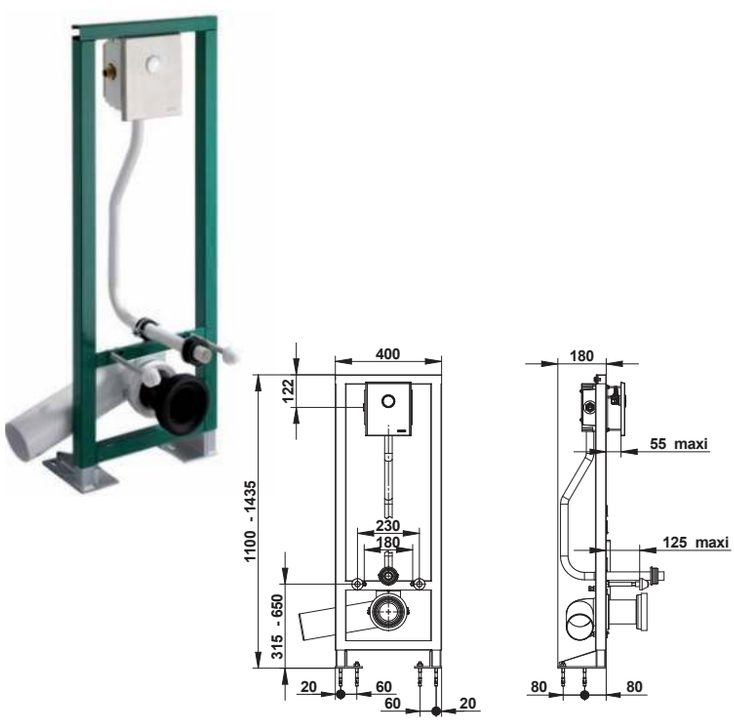

Inbouwframe PRESTO voor toiletten

- Aangepast inbouw-frame voor Creativ toiletten met 3 bevestigingspunten. Het zelfdragende montageframe van Presto geeft een grote vrijheid bij het ontwerpen van de lay-out van het sanitaire gedeelte.
  Incl. mechanisch Presto spoelsysteem voor toiletten.
  Een eenvoudige druk op de drukknop activeert de stroom van een constant volume water. Het frame is zelfdragend (vereist geen dragende muur) en onvervormbaar (structuur van versterkt metaal).
  Spoelklep voldoet aan de Europese normen(NF EN 12541).

  Geleverd incl. Drukknop geintegreerd in geborstelde RVS AISI 304 afdekplaat, mechanisch spoelsysteem, spoelbuis, koppelstuk voor spoelbuis en afvoerbuis.
- **Materiaal:**
  Frame: groen geëpoxeerd staal. Overige delen: kunststof
- **Afmetingen:**
  B 400 x D 180 x H 1100/1435 mm
- **Aansluitingen:**
  Aanvoer ½", afvoer Ø 100mm

Art.	Omschrijving
18547*	Inbouwframe PRESTO voor toiletten

650017 650016

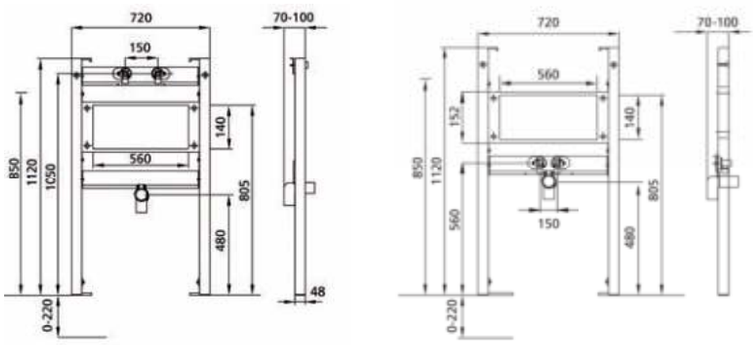

Geluidsisolatie DIN 4190

NEW

Inbouwframe Easy Plus voor wastafel met wand- of staande kranen

- Zelfdragend inbouwframe voor montage van wastafels. Keuze uit inbouwframe voor wastafel met staande kranen of muur kranen. Inbouwframes incl. Premium geluid-blokkerende kunststof buffers in de muursteunen. Steunen in hoogte of diepte verstelbaar. Klem voor bevestiging water afvoerbuis wastafel ook voorzien van geluid-blokkerende kunststof buffer. Montage van de wastafels tegen een plaat van Betonplex.
- **Materiaal:**
  Frame: Verzinkt staal, bevestigingsplaat uit Betonplex, overige delen uit kunststof
- **Afmetingen:**
  B 720 x D 70/100 x H 1120 mm
- **Aansluitingen:**
  Aanvoer ½", Afvoerbuis bevestigingsklem Ø 32, 40 en 50 mm

Art.	Omschrijving
650017*	Inbouwframe Easy Plus voor wastafels met wandkranen
650016*	Inbouwframe Easy Plus voor wastafels met staande kranen

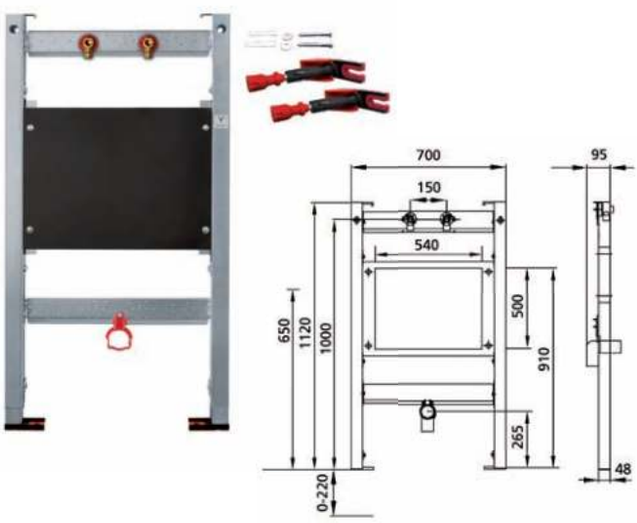

Geluidsisolatie DIN 4190

NEW

Inbouwframe Easy Plus voor uitgietbakken

- Zelfdragend inbouwframe voor uitgietbakken. Inbouwframes incl. Premium geluid-blokkerende kunststof buffers in de muursteunen. Steunen in hoogte of diepte verstelbaar. Klem voor bevestiging water afvoerbuis wastafel ook voorzien van geluid-blokkerende kunststof buffer. Uitgietbakken worden gemonteerd tegen een plaat van Betonplex.
- **Materiaal:**
  Frame: Verzinkt staal, bevestigingsplaat uit Betonplex, overige delen uit kunststof
- **Afmetingen:**
  B 700 x D 95 x H 1120 mm
- **Aansluitingen:**
  Aanvoer ½", Afvoerbuis bevestigingsklem Ø 32, 40 en 50 mm

Art.	Omschrijving
650021*	Inbouwframe Easy Plus voor uitgietbakken

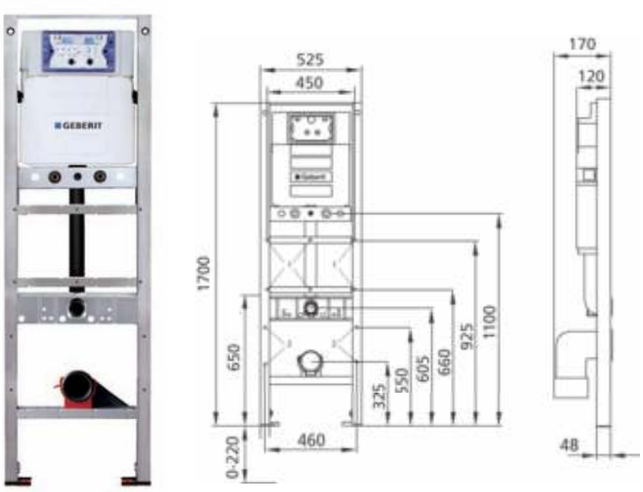

Geluidsisolatie DIN 4190

NEW

Inbouwframe Easy Plus voor fecaliënuitstortbak

- Inbouwframe Easy Plus voor fecaliënuitstortbak (234300) Premium geluid-blokkerende kunststof buffers in de muursteunen. Steunen in hoogte of diepte verstelbaar. Geberit spoelreservoir met frontbediening (exclusief) en 3 of 6 liter spoeling. Incl. afvoerbocht Ø 100 mm. Klem voor bevestiging water afvoerbuis, ook voorzien van geluid-blokkerende kunststof buffer.
- **Materiaal:**
  Frame: Verzinkt staal, overige delen uit kunststof
- **Afmetingen:**
  B 525 x D 170 x H 1700 mm
- **Aansluitingen:**
  Aanvoer ½", Afvoerbuis bevestigingsklem Ø 100 mm

Art.	Omschrijving
650027*	Inbouwframe Easy Plus voor fecaliënuitstortbak

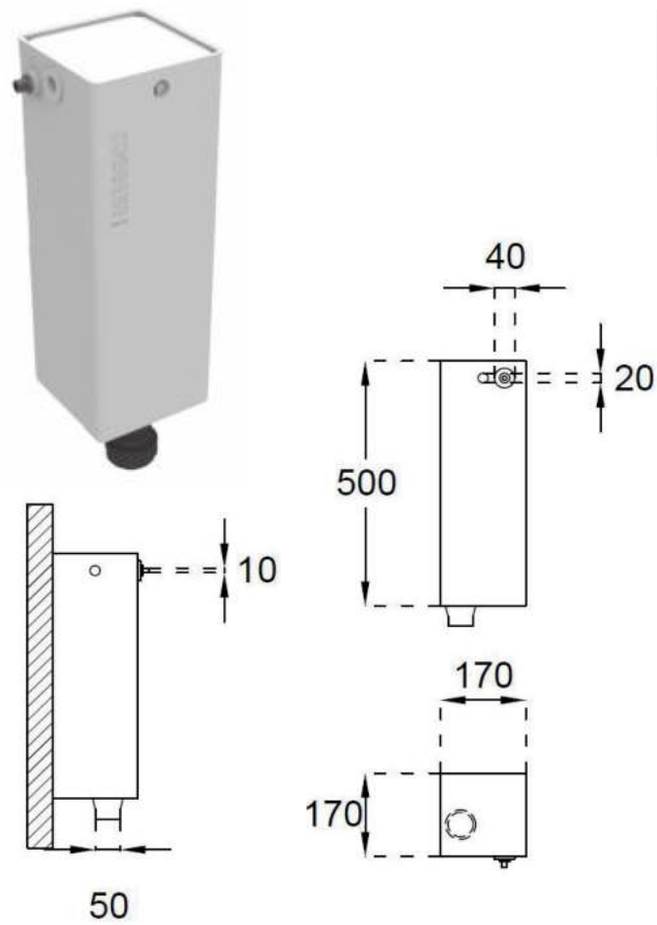

Jeda kolomtank

- Speciaal kompakt kunststof spoelreservoir. 6 of 9 liter spoeling, montage voor in kleine technische ruimtes/schachten, opbouwmodel. Zonder spoelbocht.

- **Bediening:**
  Elektronische bediening incl. piëzodrukker of pneumatische bediening (RVS drukknop) (beide excl. RVS muurplaat).

- **Materiaal:**
  Kolomtank HDPE (Hogedichtheidpolyetheen), kleur wit.

- **Afmetingen:**
  B 170 x D 170 x H 500 mm

- **Aansluiting:**
  Wateraansluiting links of rechts ⅜" spoelbochtaansluiting (50mm)

Art.	Omschrijving
960612*	Jeda kolomtank, elektronische uitvoering.
960613*	Jeda kolomtank, pneumatische uitvoering.
960616*	Intelligentie spoeling t.b.v. Jeda kolomtank

Opties

Art.	Omschrijving
970907	Muurplaat voor bevestiging piëzo drukknop
960618	Spoelbocht voor Jeda kolomtank

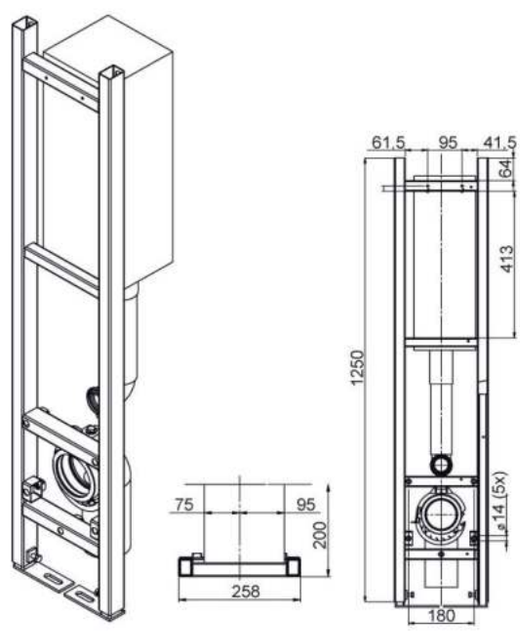

Inbouwframe met Jeda kolomtank

- Inbouwframe Jeda met zelfdragend in hoogte verstelbaar frame. 6 of 9 liter spoeling. Zowel vrij staand als hoekbevestiging. Met 5-punts vandaalbestendige toiletaansluiting, incl. afvoerbocht,horizontaal of verticaal Ø 100 mm en spoelbocht Ø 50 mm.

- **Bediening:**
  Elektronische bediening incl. piëzodrukker of pneumatische bediening (RVS drukknop) (beide excl. RVS muurplaat).
- **Materiaal:**
  Frame: geëpoxeerd staal, kleur blauw.
  Tank: Polytheen, overige delen uit kunststof
- **Afmetingen:**
  B 258 x D 200 x H 1250 mm

Art.	Omschrijving
960614*	Jeda inbouwframe met vandaalbestendige bevestiging voor RVS toilet met elektronisch spoelsysteem compleet, incl. piëzo knop, excl. RVS muurplaat
960615*	Jeda inbouwframe met vandaalbestendige bevestiging voor RVS toilet met pneumatisch spoelsysteem compleet, incl. pneumatische drukknop, excl. RVS muurplaat
960616*	Intelligentie spoeling t.b.v. Jeda kolomtank
970915	Bedieningsplaat 270 x 220 x 2 mm t.b.v. Jeda inbouwframe 960614
970916	Bedieningsplaat 270 x 220 x 2 mm t.b.v. Jeda inbouwframe 960615

Urinoir met afvoerplug Ø 65 mm met RVS gaatjesrooster.

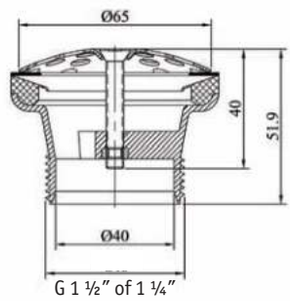

Rooster afvoerplug Easy I - Ø65 mm

- Rooster afvoerplug, Ø65 mm met torx schroef.
- **Materiaal**
  Gaatjesrooster en schroef: RVS, AISI 304
  Plug: polypropyleen
- **Afmetingen:**
  Ø 65 mm aansluiting, 1 ½" of 1 ¼"

Art.	Omschrijving
970300	Rooster afvoerplug Easy I - Ø 65mm, 1 ½"
970315	Rooster afvoerplug Easy I - Ø 65mm, 1 ¼"
970319	Rooster afvoerplug Easy I - Ø 65mm, 1 ½" met extra rubberen ring, t.b.v. uitgietbak Exclusive (234006)

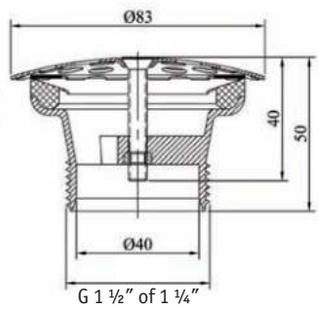

Rooster afvoerplug Easy II - Ø83 mm

- Rooster afvoerplug, Ø83 mm met torx schroef.
- **Materiaal**
  Gaatjesrooster en schroef: RVS, AISI 304
  Plug: polypropyleen
- **Afmetingen:**
  Ø83 mm aansluiting, 1 ½" of 1 ¼"

Art.	Omschrijving
970302	Rooster afvoerplug Easy II - Ø 83mm, 1 ½"
970316	Rooster afvoerplug Easy II - Ø 83mm, 1 ¼"

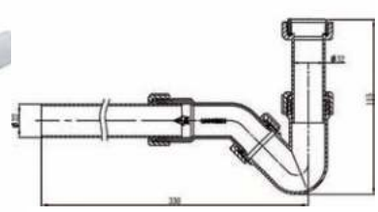

Sifon Easy III

- Losse buissifon uit kunststof
- **Materiaal**
  Polypropyleen, wit
- **Afmetingen:**
  1 ½" of 1 ¼" Ø 32 mm

Art.	Omschrijving
970349	Kunststof sifon Easy III, wit: 1 ¼", Ø 32 mm
970351	Kunststof sifon Easy III, wit: 1 ½", Ø 32 mm

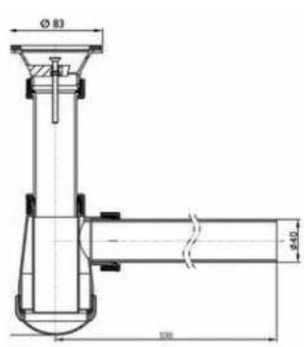

Bekersifon set Easy IV

- Aangepaste afvoerplugset met bekersifon, RVS Torx schroef voor montage.
- **Materiaal**
  PVC
- **Afmetingen:**
  Ø83 mm, afvoer 1 ½" buis Ø 40 mm

Art.	Omschrijving
970310	Aangepaste afvoerplugset EASY IV met bekersifon

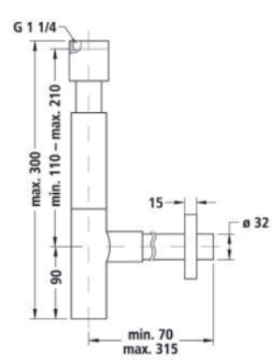

Design sifon

- Aansluiting 1¼", geïntegreerde stankafsluiter, afvoerbuis en rozet. Inclusief adapter van 1 ¼" naar 1 ½".
- **Materiaal**
  Messing, verchroomd, hoogglans gepolijst.
- **Afmetingen:**
  B 315 x D 70 x H 300 mm

Art.	Omschrijving
970293	Design sifon 1 ¼" of 1 ½"

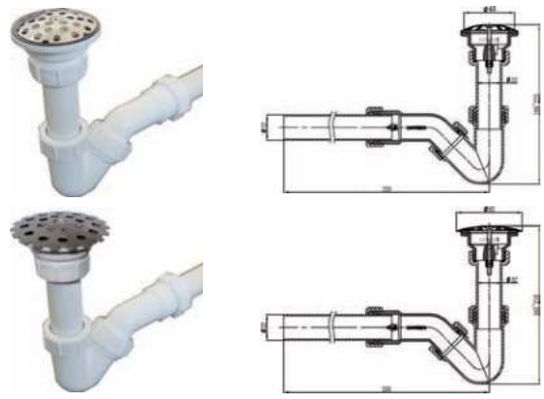

Rooster afvoerplug Easy V met buissifon

- Afvoerplug Ø 65 of Ø 83 mm met RVS gaatjesrooster met torx schroef. Incl. buissifon, 1¼".
- **Materiaal**
  Gaatjesrooster en schroef: RVS, AISI 304
  Overig: polypropyleen
- **Afmetingen:**
  Plug Ø 65 of Ø 83 mm , Afvoer Ø 32 mm

Art.	Omschrijving
970301	Afvoerplug Easy V 1¼" met RVS gaatjes-rooster Ø 65mm, incl. buissifon Ø32 mm
970304	Afvoerplug Easy V 1¼" met RVS gaatjes-rooster Ø 83mm, incl. buissifon Ø32 mm

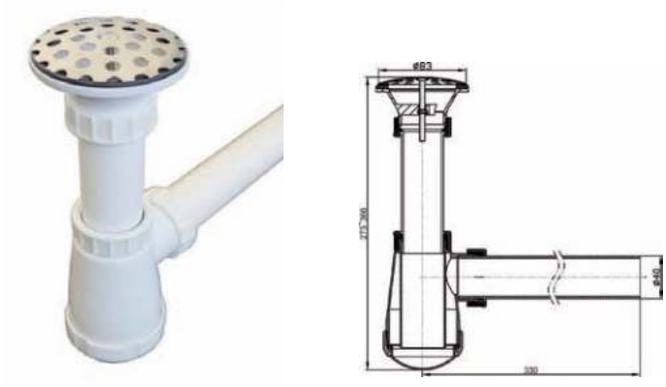

Rooster afvoerplug Easy VI met bekersifon

- Afvoerplug met RVS gaatjesrooster Ø 65 of Ø 83 mm met RVS torx schroef. Incl. bekersifon.
- **Materiaal**
  Gaatjesrooster en schroef: RVS, AISI 304
  Overig: PVC
- **Afmetingen:**
  Plug Ø65 of Ø 83 mm , Afvoer Ø 40 mm

Art.	Omschrijving
970309	Afvoerplug Easy VI met RVS gaatjesrooster Ø 83 mm met RVS torx schroef, incl. bekersifon
970318	Afvoerplug Easy VI met RVS gaatjesrooster Ø 65 mm met RVS torx schroef, incl. bekersifon

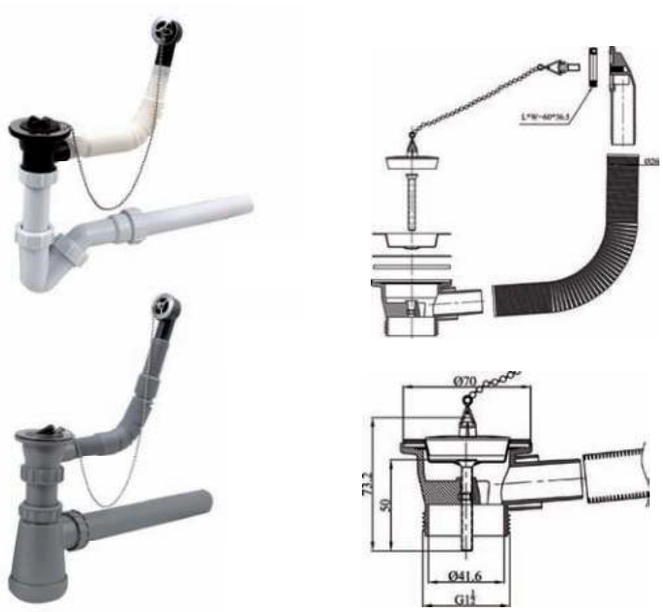

Afvoerplug Easy VII met overloop, stop, ketting en sifon

- Kunststof afvoerset bestaande uit afvoerplug met universele RVS ventiel als bovendeel bevestigd met Torx-schroef van RVS, diameter 70mm, incl.rubberen ventielstop met ketting en overloop met flexibele buis (22,5 tot 60 cm).
  Set ook verkrijgbaar met sifon.
- **Materiaal**
  RVS, AISI 304 en polypropyleen
- **Afmetingen:**
  Ventiel Ø 70 mm, afvoer 1¼"/Ø 32 mm of 1½"/Ø 40 mm

Art.	Omschrijving
970305	Universele afvoerplug Easy VII Ø 70mm - 1½" met ronde overloop, ketting en rubberen stop. Overloopbuis 22,5-60 cm, zonder sifon
970353	Universele afvoerplug Easy VII Ø 70mm - 1½" met ronde overloop, ketting en rubberen stop. Overloopbuis 22,5-60 cm, met bekersifon
970357	Universele afvoerplug Easy VII Ø 70mm - ¼" met ronde overloop, ketting en rubberen stop. Overloopbuis 22,5-60 cm, met buissifon

Korfafvoerplug Easy VIII Ø114 mm met overloop en zeef

- Korfafvoerplug Ø 114 mm / Ø 85 mm, incl. RVS uitneembare zeef met overloop rond, 1 ½". Fexibele buis 22,5 tot 60 cm.
- **Materiaal**
  RVS, AISI 304 en polypropyleen
- **Afmetingen:**
  Plug Ø 114 mm, aansluiting 1 ½" - Ø 40 mm

Art.	Omschrijving
970317	Afvoerplug Easy VIII Ø114 / Ø80 mm met overloop en zeef, 1 ½". Buis 35 cm
970314	Afvoerplug Easy VIII Ø114 / Ø80 mm met overloop en zeef, 1 ½". Buis 35 cm Met extra rubberen ring Ø115 mm, t.b.v. uitgietbak Standaard (234005)

Proox ONE pure

Accessoires

Loggere heeft een groot assortiment sanitaire accessoires. Van o.a. Proox en Bobrick producten tot vandaalbestendige producten en hulpmiddelen voor mindervaliden. Met dit ruime aanbod wil Loggere de klant helpen een sanitaire ruimte tot in de puntjes op orde te brengen.
Loggere werkt alleen met sterke kwaliteitsproducten.

Zowel kleine als grote sanitaire ruimtes zijn geschikt om gebruik te maken van ons assortiment, om de sanitaire ruimte zo aantrekkelijk en functioneel mogelijk te maken. We leggen graag aan u uit hoe ons assortiment wordt ingedeeld:

- **Proox:**
  Proox staat bekend om zijn strakke lijn. Geen logos, geen stickers of schroefjes zijn zichtbaar. De oostenrijkse ontwerper Armin Degasperi heeft getracht de ontwerpen van de verschillende modellen zo minimalistisch mogelijk te houden. Loggere biedt volgende Design reeksen van Proox aan:
  ONE pure: roestvrij staal gesatineerd, 1,5 mm dik.
  ONE dark passion: aluminium zwart geanodiseerd, geparelstraald, 3 mm dik.
  ONE snowfall: RVS, 1,5 dik, wit gelakt in RAL 9016 verkeerswit met fijne structuur.
  ONE bronze: RVS, 1,5 dik, PVD coating.
  ONE brass: RVS, 1,5 dik, PVD coating.
  ONE copper: aluminium zwart geanodiseerd, geparelstraald, 3 mm dik met PVD coating.
  ZERO: Verbrogen modules en dispensers, netjes verwerkt in wanden of achter spiegels bijvoorbeeld.

ONE pure | ONE dark passion | ONE snowfall | ONE bronze | ONE brass | ONE copper

- **Bobrick:**
  Bobrick is een 100+ jaar oude Amerikaanse fabrikant van RVS sanitaire accessoires die ook al vele jaren present is op de Europese markt. Veel architecten kennen het merk omdat het staat voor degelijkheid en relatief prijsgunstige oplossingen voor sanitaire ruimtes. Vooral sterk ontwikkeld zijn hun modellen voor muur-inbouw iets wat een jarenlange garantie biedt voor het in stand houden van mooi ogende wasruimtes. Een gevoelig punt bij architecten. Bekende lijnen van Bobrick zijn de Contura en Trimlijn. Verder behoord het merk Koala, bekend van de baby-verschoningstafels ook binnen de Bobrick-Groep. Een zeer belangrijk voordeel van deze baby-verschoningstafels is dat ze allemaal Europees gecertificeerd zijn.
  Een niet onbelangrijk detail met betrekking tot de veiligheid en hygiëne van baby's.

- **REZ:**
  De REZ haardroger, zeer bekend in de zwembad wereld en ook wel de Rolls Royce onder de haardrogers genoemd, gezien hun design, functionaliteit, degelijkheid en onderhoudsgemak.

- **Overige:**
  Los van de hierboven vermelde bijzonder productlijnen vallen er onder de EASY, Standaard en Creativ lijn producten die nog ontbraken en of uit economische argumenten zij toegevoegd.

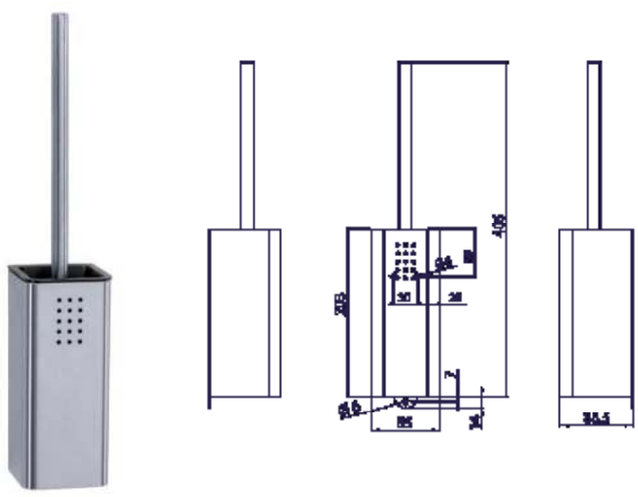

WC-borstelgarnituur voor wandmontage

- WC-borstelgarnituur voor wandmontage. Rondom gesloten. Buitenkant voorzien van 4mm ronde designperforaties. WC-borstel met zeer functionele vorm. Uitneembaar kunststof binnenhuis voor optimale reinigingsmogelijkheid. Incl. RVS schroeven en pluggen.
- **Materiaal:**
  Zie bovenstaand
- **Afmetingen:**
  B 85 x D 90 x H 200
  Lengte borstel: 400mm

Art.	Omschrijving
870511	WC-borstelset ONE pure
870523*	WC-borstelset ONE dark passion
870540*	WC-borstelset ONE snowfall
871531*	WC-borstelset ONE bronze
871533*	WC-borstelset ONE brass
871532*	WC-borstelset ONE copper

Zonder * zijn voorraadproducten - *levertijd 4-6 weken - **levertijd op aanvraag
Brutoprijzen, excl. BTW - Franco vanaf € 500 - Projecten op aanvraag

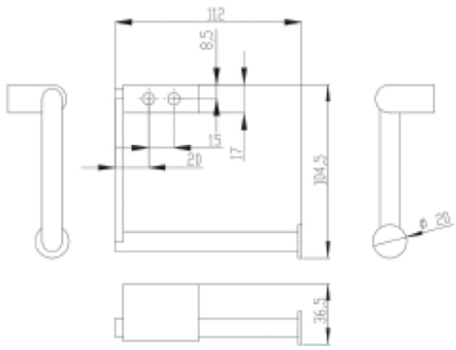

Toiletpapierhouder 1

- Toiletpapierhouder voor wandmontage. Geschikt voor één rol. Rollen van maximaal 105 mm breed en met een kern van minimaal 17mm doorsnede. Incl. onzichtbare bevestiging uit RVS en pluggen.
- **Materiaal:**
  Zie intro accessoires op pagina 229
- **Afmetingen:**
  B 112 x D 35 x H 100 mm

Art.	Omschrijving
870514	Reserverolhouder ONE pure
870526*	Reserverolhouder ONE dark passion
871526*	Reserverolhouder ONE snowfall
871523*	Reserverolhouder ONE bronze
871525*	Reserverolhouder ONE brass
871524*	Reserverolhouder ONE copper

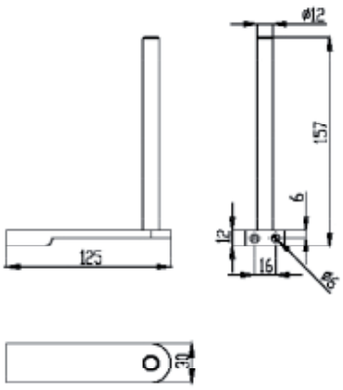

Reserverolhouder voor wandmontage

- Reserve-toiletpapierhouder voor wandmontage. Geschikt voor twee rollen met een binnenmaat van minimaal 13mm. Incl. onzichtbare bevestiging uit RVS en pluggen.
- **Materiaal:**
  Zie intro accessoires op pagina 229
- **Afmetingen:**
  B 30 x D 125 x H 150

Art.	Omschrijving
870513	Reserverolhouder ONE pure
870525*	Reserverolhouder ONE dark passion
871514*	Reserverolhouder ONE snowfall
871511*	Reserverolhouder ONE bronze
871513*	Reserverolhouder ONE brass
871512*	Reserverolhouder ONE copper

Zonder * zijn voorraadproducten - *levertijd 4-6 weken - **levertijd op aanvraag
Brutoprijzen, excl. BTW - Franco vanaf € 500 - Projecten op aanvraag

Jumbo toiletpapierhouder

- Jumbo toiletrolhouder voor wandmontage.
  Geshikt voor Jumbo rollen met max. 270mm diameter.
  Slot niet zichtbaar. Incl. RVS schroeven en pluggen.
- **Materiaal:**
  Zie intro accessoires op pagina 229
- **Afmetingen:**
  Ø 276 x 112 mm

Art.	Omschrijving
870528	Jumbo toiletrolhouder ONE pure
870584*	Jumbo toiletrolhouder ONE dark passion
870585*	Jumbo toiletrolhouder ONE snowfall

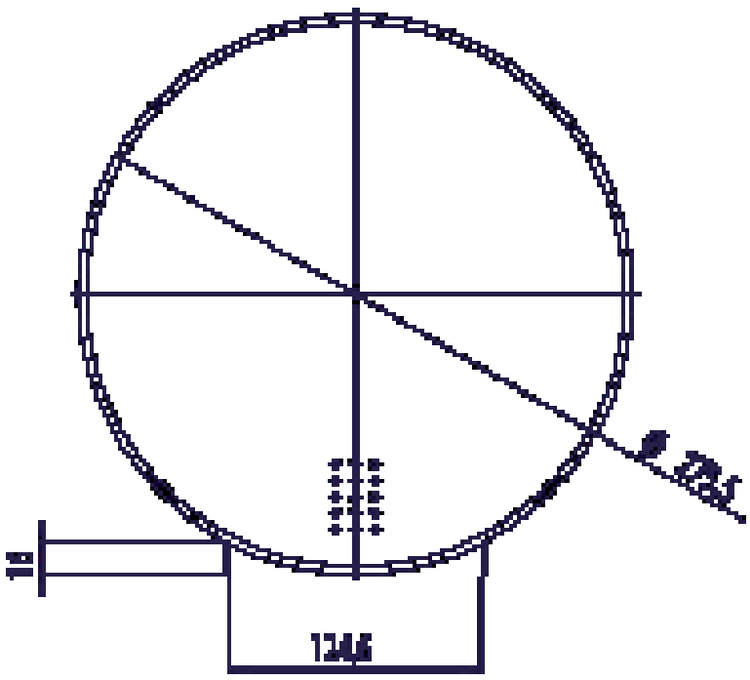

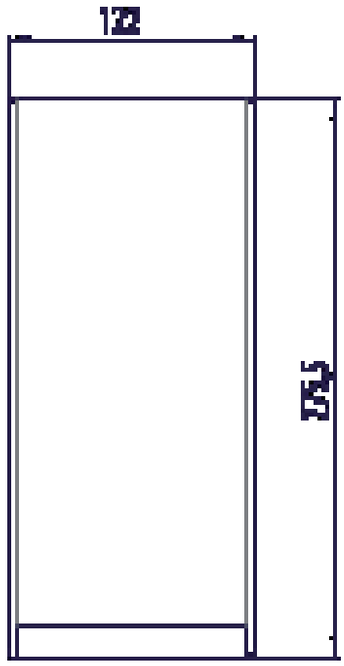

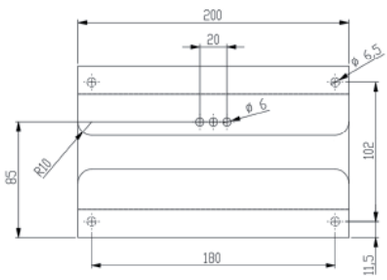

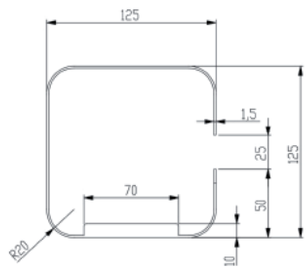

Dubbele toiletrolhouder

- Dubbele toiletrolhouder voor wandmontage. Bevat twee standaard toiletpapierrollen met maximale diameter van 125mm. Incl. schroeven en pluggen.
- **Materiaal:**
  Zie intro accessoires op pagina 229
- **Afmetingen:**
  B 200 x D 125 x H 125 mm

Art.	Omschrijving
870529*	Dubbele toiletrolhouder ONE pure
870564*	Dubbele toiletrolhouder ONE dark passion
870566*	Dubbele toiletrolhouder ONE snowfall
870565*	Dubbele toiletrolhouder ONE bronze
870562*	Dubbele toiletrolhouder ONE brass
870563*	Dubbele toiletrolhouder ONE copper

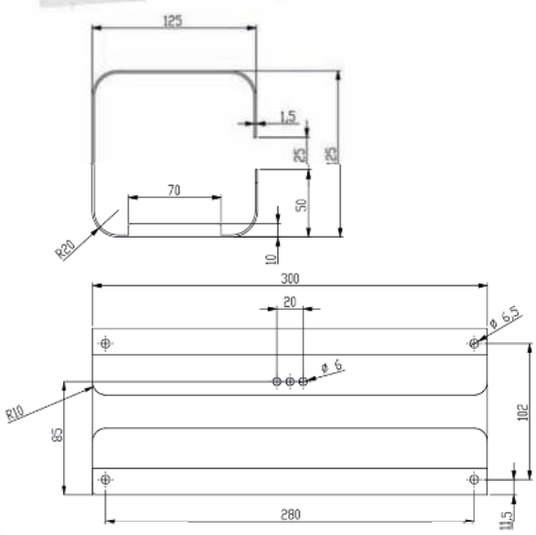

Drievoudige toiletrolhouder

- Drievoudige toiletrolhouder voor wandmontage. Bevat drie standaard toiletpapierrollen met maximale diameter van 125mm. Incl. schroeven en pluggen.
- **Materiaal:**
  Zie intro accessoires op pagina 229
- **Afmetingen:**
  B 300 x D 125 x H 125 mm

Art.	Omschrijving
871545*	Drievoudige toiletrolhouder ONE pure
871542*	Drievoudige toiletrolhouder ONE dark passion
871546*	Drievoudige toiletrolhouder ONE snowfall
871541*	Drievoudige toiletrolhouder ONE bronze
871544*	Drievoudige toiletrolhouder ONE brass
871543*	Drievoudige toiletrolhouder ONE copper

Zonder * zijn voorraadproducten - *levertijd 4-6 weken - **levertijd op aanvraag
Brutoprijzen, excl. BTW - Franco vanaf € 500 - Projecten op aanvraag

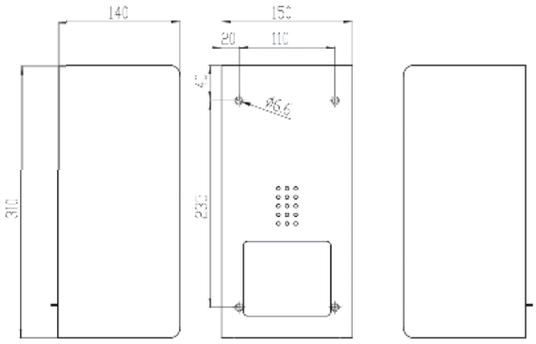

Toiletpapierhouder 2

- Toiletpapierhouder voor muurbevestiging. Geschikt voor 2 rollen met een maximale breedte van 140mm en een maximale doorsnee van 130mm. Zodra de eerste rol op is, valt de tweede rol automatisch in de uitgiftepositie. Kantelsysteem. Onzichtbaar slot. Incl. RVS schroeven en pluggen.
- **Materiaal:**
  Zie intro accessoires op pagina 229
- **Afmetingen:**
  B 150 x D 140 x H 310 mm

Art.	Omschrijving
870507	Toiletpapierhouder 2 ONE pure
870521*	Toiletpapierhouder 2 ONE dark passion
871530*	Toiletpapierhouder 2 ONE snowfall
871527*	Toiletpapierhouder 2 ONE bronze
871529*	Toiletpapierhouder 2 ONE brass
871528*	Toiletpapierhouder 2 ONE copper

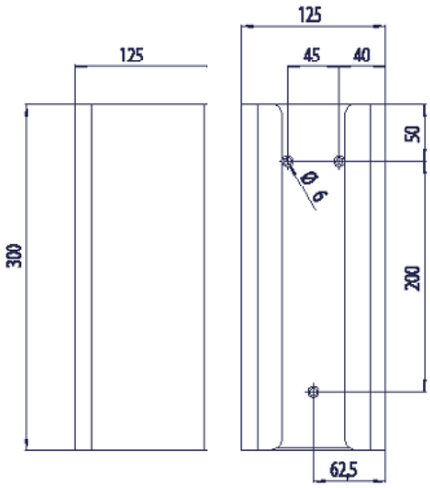

Reserverolhouder voor 3 rollen

- Reserverolhouder voor muurbevestiging. Geschikt voor 3 rollen. Incl. RVS pluggen en schroeven.
- **Materiaal:**
  Zie intro accessoires op pagina 229
- **Afmetingen:**
  B 125 x D 125 x H 300

Art.	Omschrijving
871506	Toiletpapierhouder 2 ONE pure
871507*	Toiletpapierhouder 2 ONE dark passion
870542*	Toiletpapierhouder 2 ONE snowfall
871510*	Toiletpapierhouder 2 ONE bronze
871509*	Toiletpapierhouder 2 ONE brass
871508*	Toiletpapierhouder 2 ONE copper

Zonder * zijn voorraadproducten - *levertijd 4-6 weken - **levertijd op aanvraag
Brutoprijzen, excl. BTW - Franco vanaf € 500 - Projecten op aanvraag

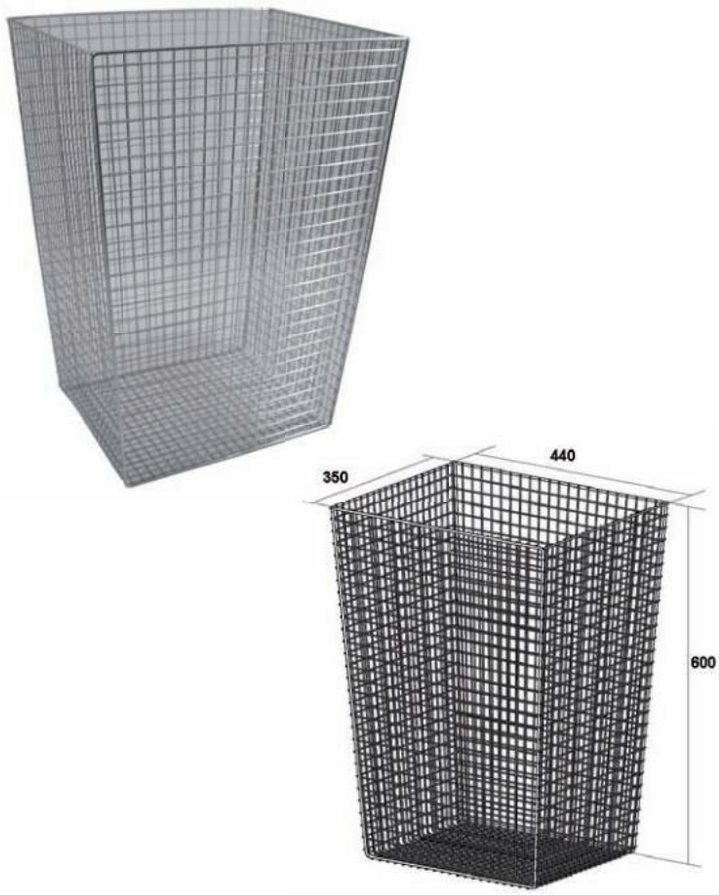

Afvalkorf ONE pure

- Afvalkorf ONE pure van RVS draadijzer voor muurbevestiging. Naar beneden conisch toelopende bodem met oppervlakte van 350 x 280 mm. Extra robuuste uitvoering. Volume ca. 74 liter. Inclusief RVS bevestigingshaken, schroeven en pluggen. Geschikt voor muurbevestiging of op de grond te plaatsen.
- **Materiaal:**
  RVS, AISI 304, dikte 1,5mm, afwerking hoogglans (elektrolytisch gepolijst).
- **Afmetingen:**
  B 440 x D 350 x H 600 mm

Art.	Omschrijving
870508*	Afvalkorf ONE pure

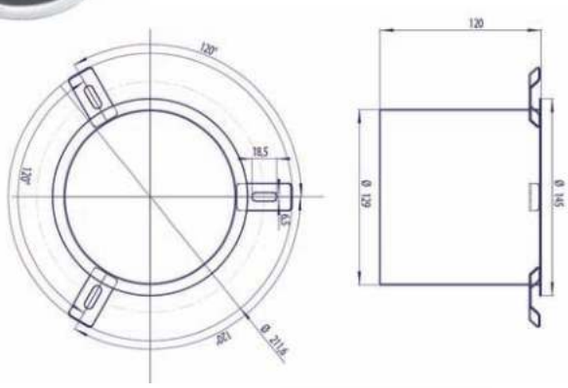

Afval-inwerphuls

- Afval-inwerphuls, om van boven af of onderbouw in een wastafelblad in te bouwen. Voorzien van een omgezette rand en montagestrips voor bevestiging aan de onderkant. Incl. RVS schroeven.
- **Materiaal:**
  Zie intro accessoires op pagina 229
- **Afmetingen:**
  Ø 145/127 mm x D 120 mm

Art.	Omschrijving
870509*	Afval-inwerphuls ONE pure
870559*	Afval-inwerphuls ONE dark passion
871534*	Afval-inwerphuls ONE snowfall
870560*	Afval-inwerphuls ONE bronze
870557*	Afval-inwerphuls ONE brass
870558*	Afval-inwerphuls ONE copper

Zonder * zijn voorraadproducten - *levertijd 4-6 weken - **levertijd op aanvraag
Brutoprijzen, excl. BTW - Franco vanaf € 500 - Projecten op aanvraag

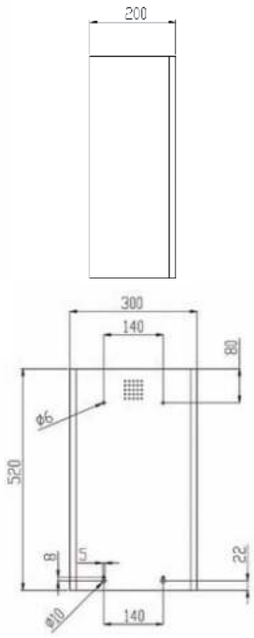

Afvalbak voor muurbevestiging

- Afvalbak voor muurbevestiging. Designperforaties van 4 mm in de voorkant. Met geïntegreerd ophangsysteem voor de vuilniszak. Volume ca. 37 liter. Incl. RVS schroeven en pluggen.
- **Materiaal:**
  Zie intro accessoires op pagina 229
- **Afmetingen:**
  B 300 x D 240 x H 520

Art.	Omschrijving
870504	Afvalbak ONE pure
870518*	Afvalbak ONE dark passion
870544*	Afvalbak ONE snowfall
870556*	Afvalbak ONE bronze
870554*	Afvalbak ONE brass
870555*	Afvalbak ONE copper
871577*	Deksel voor afvalbak ONE pure
871574*	Deksel voor afvalbak ONE dark passion
870545*	Deksel voor afvalbak ONE snowfall
871573*	Deksel voor afvalbak ONE bronze
871576*	Deksel voor afvalbak ONE brass
871575*	Deksel voor afvalbak ONE copper

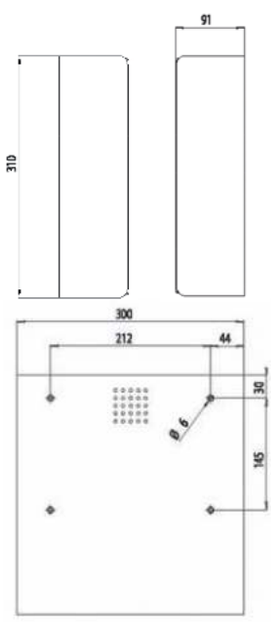

Hygiëne afvalbak en verdeler in één

- Hygiëne afvalbak met geïntegreerde hygiënezakjes verdeler voor muurbevestiging. Designperforaties van 4mm gaatjes in de voorkant. Voorzien van kunststof afvalbak met een volume van ca. 4 liter. Deksel met zelfsluitend mechanisme. Geïntegreerde hygiënezakjes dispenser. Geschikt voor zakjes van maximaal B 132 x D 87 x H 20mm. Incl. schroeven, pluggen en afdekplaatjes (indien zakjesverdeler niet gebruikt wordt)
- **Materiaal:**
  Zie intro accessoires op pagina 229
- **Afmetingen:**
  B 300 x D 91 x H 310 mm

Art.	Omschrijving
870510	Hygiëne afvalbak ONE pure
870522*	Hygiëne afvalbak ONE dark passion
870541*	Hygiëne afvalbak ONE snowfall
870579*	Hygiëne afvalbak ONE bronze
870577*	Hygiëne afvalbak ONE brass
870578*	Hygiëne afvalbak ONE copper

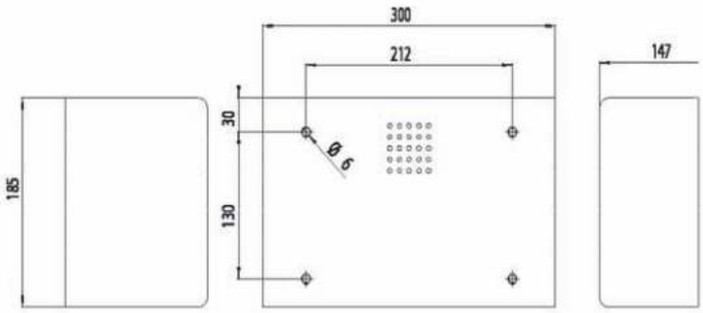

Handendroger

- Handendroger voor muurbevestiging. Zeer sterke elektronische motor geactiveerd door infrarood sensor. Design buitenkant met perforaties van 4mm. Droogtijd minder dan 15 sec. Sensorafstand instelbaar tussen 5 en 33 cm. Automatische uitschakeling na 60 sec. Kabel en stekker niet meegeleverd. Incl. RVS schroeven en pluggen.
- **Materiaal:**
  Zie intro accessoires op pagina 229
- **Afmetingen:**
  B 300 x D 141 x H 185 mm

Art.	Omschrijving
870501	Handendroger ONE pure
870515*	Handendroger ONE dark passion
870549*	Handendroger ONE snowfall
870576*	Handendroger ONE bronze
870574*	Handendroger ONE brass
870575*	Handendroger ONE copper

Handdoekdispenser

- Handdoekdispenser voor muurbevestiging. Volumemeter bestaande uit ronde designperforaties van 4mm in de voorkant. Met teflon afgewerkte Soft-Slide box voor makkelijke papieruitgave. Volume ca. 300-400 stuks bij gebruik van papierhanddoekjes met Z-vouw. Onzichtbaar slot. Incl. sleutel, RVS pluggen en schroeven.
- **Materiaal:**
  Zie intro accessoires op pagina 229
- **Afmetingen:**
  B 300 x D 123 x H 300 mm

Art.	Omschrijving
870502	Handdoekdispenser ONE pure
870516*	Handdoekdispenser ONE dark passion
870551*	Handdoekdispenser ONE snowfall
870573*	Handdoekdispenser ONE bronze
870571*	Handdoekdispenser ONE brass
870572*	Handdoekdispenser ONE copper

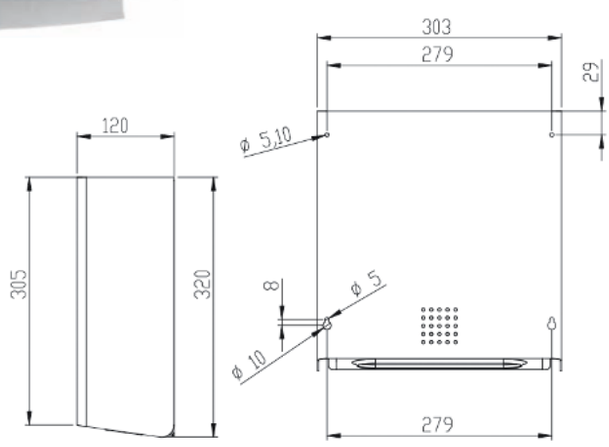

Zonder * zijn voorraadproducten - *levertijd 4-6 weken - **levertijd op aanvraag
Brutoprijzen, excl. BTW - Franco vanaf € 500 - Projecten op aanvraag

Tissuedispenser voor muurbevestiging

- Tissuedispenser voor muurbevestiging. Designperforaties van 4 mm in de voorkant. Ovale opening voor uitgifte van marktconforme tissues. Incl. RVS schroeven en pluggen.
- **Materiaal:**
  Zie intro accessoires op pagina 229
- **Afmetingen:**
  B 260 x D 85 x H 136 mm

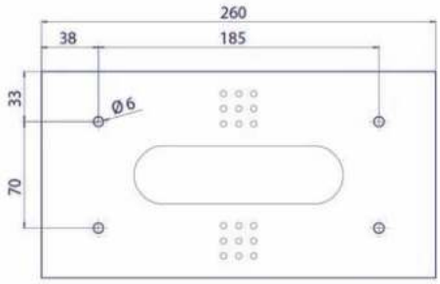

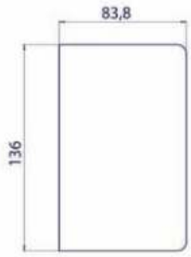

Art.	Omschrijving
870505	Tissuedispenser ONE pure
870519*	Tissuedispenser ONE dark passion
871522*	Tissuedispenser ONE snowfall
871519*	Tissuedispenser ONE bronze
871521*	Tissuedispenser ONE brass
871520*	Tissuedispenser ONE copper

Gasten-handdoekdispenser

- Gasten-handdoekdispenser voor muurbevestiging.
  Ideaal voor de klassieke handdoekjes met een breedte van 300mm, gerold of gevouwen. Incl. RVS schroeven en pluggen.
- **Materiaal:**
  Zie intro accessoires op pagina 229
- **Afmetingen:**
  B 300 x D 183 x H 300

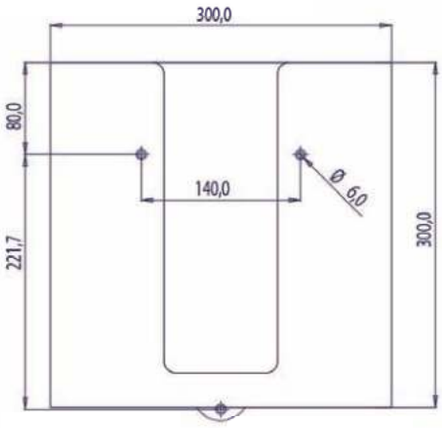

Art.	Omschrijving
870506	Gasten-handdoekdispenser ONE pure
870520*	Gasten-handdoekdispenser ONE dark passion
870567*	Gasten-handdoekdispenser ONE snowfall
870570*	Gasten-handdoekdispenser ONE bronze
870568*	Gasten-handdoekdispenser ONE brass
870569*	Gasten-handdoekdispenser ONE copper

Zonder * zijn voorraadproducten - *levertijd 4-6 weken - **levertijd op aanvraag
Brutoprijzen, excl. BTW - Franco vanaf € 500 - Projecten op aanvraag

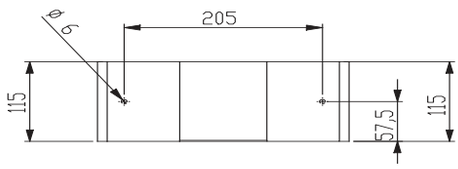

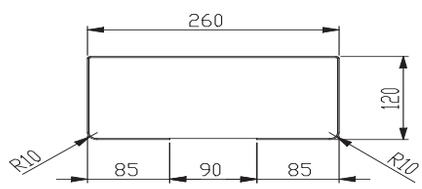

Papierdispenser SMALL

- Papierdispenser voor papieren handdoekjes voor wandmontage. Bovenaan geopend. Volume ca. 200 papieren handdoekjes in accordeon. Inclusief RVS schroeven en pluggen.
- **Materiaal:**
  Zie intro accessoires op pagina 229
- **Afmetingen:**
  B 260 x D 120 x H 115

Art.	Omschrijving
871571	Papierdispenser SMALL ONE pure
871568*	Papierdispenser SMALL ONE dark passion
871572*	Papierdispenser SMALL ONE snowfall
871567*	Papierdispenser SMALL ONE bronze
871570*	Papierdispenser SMALL ONE brass
871569*	Papierdispenser SMALL ONE copper

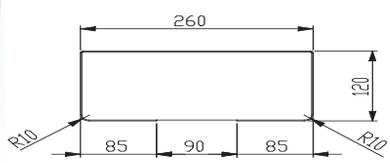

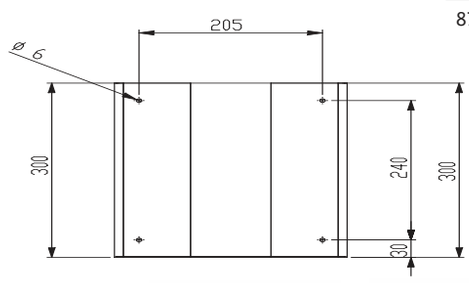

Papierdispenser LARGE

- Papierdispenser voor papieren handdoekjes voor wandmontage. Bovenaan geopend. Volume ca. 400 papieren handdoekjes in accordeon. Inclusief RVS schroeven en pluggen.
- **Materiaal:**
  Zie intro accessoires op pagina 229
- **Afmetingen:**
  B 260 x D 120 x H 300

Art.	Omschrijving
871566	Papierdispenser LARGE ONE pure
871577*	Papierdispenser LARGE ONE dark passion
871580*	Papierdispenser LARGE ONE snowfall
871576*	Papierdispenser LARGE ONE bronze
871579*	Papierdispenser LARGE ONE brass
871578*	Papierdispenser LARGE ONE copper

Zonder * zijn voorraadproducten - *levertijd 4-6 weken - **levertijd op aanvraag
Brutoprijzen, excl. BTW - Franco vanaf € 500 - Projecten op aanvraag

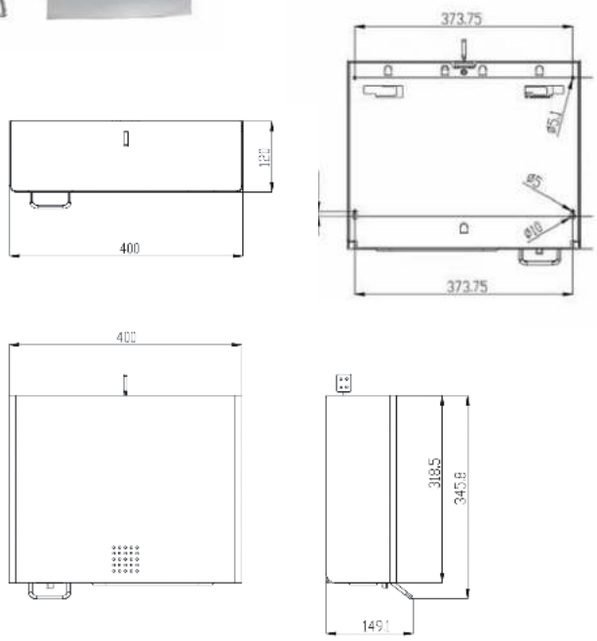

Handdoek- en zeepdispenser in één

- Papieren handdoek- en zeepdispensercombinatie. Volumemeter bestaande uit ronde designperforaties van 4mm in de voorkant. Volume ca. 500 stuks bij gebruik van papierhanddoekjes met Z-vouw. Drukbeugel uit RVS met een hoogwaardige zeeppomp. Vulreservoir met deksel. Volume van navulreservoir ca. 1,2 liter. Demonteerbaar voor reiniging. Onzichtbaar slot. Incl. sleutel, RVS pluggen en schroeven.
- **Materiaal:**
  Zie intro accessoires op pagina 229
- **Afmetingen:**
  B 400 x D 149 x H 319 mm (H 346 mm met drukbeugel)

Art.	Omschrijving
871605	Handdoek- en zeepdispensercombinatie ONE pure
871606*	Handdoek- en zeepdispensercombinatie ONE dark passion
871607*	Handdoek- en zeepdispensercombinatie ONE snowfall
871608*	Handdoek- en zeepdispensercombinatie ONE bronze
871609*	Handdoek- en zeepdispensercombinatie ONE brass
871610*	Handdoek- en zeepdispensercombinatie ONE copper

Zeepdispenser voor op het wastafelblad

- Zeepdispenser voor op het wastafelblad, zeer solide vandaal bestendige metalen pomp. Drukknop kan afgenomen worden voor het reinigen en vullen.
  Bevat liter fles en buis voor het oppompen van de zeep.
- **Materiaal:**
  Verchroomd messing
- **Afmetingen:**
  Ø 40,5 mm x 80 mm

Art.	Omschrijving
870527*	Zeepdispenser voor op het wastafelblad ONE pure

Zonder * zijn voorraadproducten - *levertijd 4-6 weken - **levertijd op aanvraag
Brutoprijzen, excl. BTW - Franco vanaf € 500 - Projecten op aanvraag

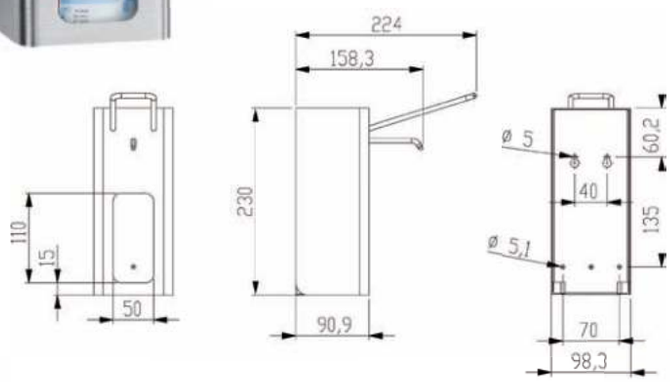

Dispenser voor desinfectiemiddel

- Dispenser voor desinfectiemiddel voor wandmontage.
  Pomp van hoge kwaliteit. Volume van navulreservoir ca. 0,5 liter.
  Demonteerbaar voor reiniging. Onzichtbaar slot.
  Incl. sleutel, RVS schroeven en pluggen.
  Desinfectiemiddel niet inbegrepen.
- **Materiaal:**
  Zie intro accessoires op pagina 229
- **Afmetingen:**
  B 97,8 x D 90 x H 230

Art.	Omschrijving
871599	Dispenser voor desinfectiemiddel ONE pure
871600*	Dispenser voor desinfectiemiddel ONE dark passion
871601*	Dispenser voor desinfectiemiddel ONE snowfall
871602*	Dispenser voor desinfectiemiddel ONE bronze
871603*	Dispenser voor desinfectiemiddel ONE brass
871604*	Dispenser voor desinfectiemiddel ONE copper

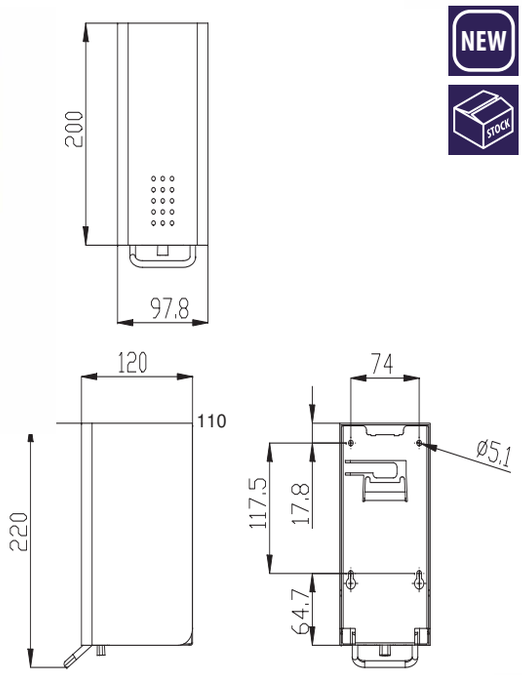

Lotion- en zeepdispenser 0,5L

- Lotion-zeepdispenser voor wandmontage.
  Volumemeter bestaande uit ronde designperforaties van 4mm in de voorkant. Drukbeugel uit RVS met een hoogwaardige zeeppomp. Vulreservoir met deksel. Volume van navulreservoir ca. 0,5 liter. Demonteerbaar voor reiniging. Onzichtbaar slot.
  Incl. sleutel, RVS schroeven en pluggen.
- **Materiaal:**
  Zie intro accessoires op pagina 229
- **Afmetingen:**
  B 97,8 x D 120 x H 200

Art.	Omschrijving
871565	Lotion- en zeepdispenser 0,5l ONE pure
871584*	Lotion- en zeepdispenser 0,5l ONE dark passion
871585*	Lotion- en zeepdispenser 0,5l ONE snowfall
871581*	Lotion- en zeepdispenser 0,5l ONE bronze
871582*	Lotion- en zeepdispenser 0,5l ONE brass
871583*	Lotion- en zeepdispenser 0,5l ONE copper

Zonder * zijn voorraadproducten - *levertijd 4-6 weken - **levertijd op aanvraag
Brutoprijzen, excl. BTW - Franco vanaf € 500 - Projecten op aanvraag

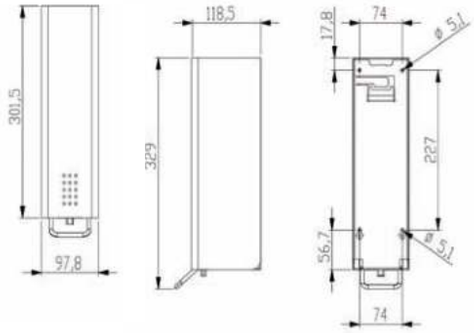

Lotion- en zeepdispenser 1,2L

- Lotion- en zeepdispenser voor wandmontage. Volumemeter bestaande uit ronde designperforaties van 4mm in de voorkant. Drukbeugel uit RVS met een hoogwaardige zeeppomp. Vulreservoir met deksel. Volume van navulreservoir ca. 1,2 liter. Demonteerbaar voor reiniging. Onzichtbaar slot. Incl. sleutel, RVS schroeven en pluggen.
- **Materiaal:**
  Zie intro accessoires op pagina 229
- **Afmetingen:**
  B 120 x D 122 x H 300

Art.	Omschrijving
870588*	Lotion- en zeepdispenser 1,2l ONE bronze
870586*	Lotion- en zeepdispenser 1,2l ONE brass
870587*	Lotion- en zeepdispenser 1,2l ONE copper

Art.	Omschrijving
870503	Lotion- en zeepdispenser 1,2l ONE pure
870517*	Lotion- en zeepdispenser 1,2l ONE dark passion
870546*	Lotion- en zeepdispenser 1,2l ONE snowfall

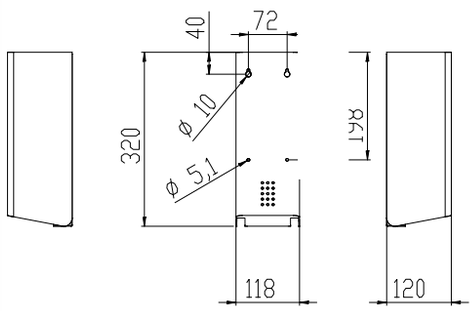

Elektronische lotion- en zeepdispenser 0,8L

- Elektronische lotion- en zeepdispenser voor wandmontage. Volumemeter bestaande uit ronde designperforaties van 4mm in de voorkant. De zeepdispenser kan worden bediend met batterij (4 x 1.5V, AA) of optioneel met directe stroomstekker 230V. Vulreservoir met deksel. Volume van navulreservoir ca. 0,8 liter. Demonteerbaar voor reiniging. Onzichtbaar slot. Incl. sleutel, RVS schroeven en pluggen.
- **Materiaal:**
  Zie intro accessoires op pagina 229
- **Afmetingen:**
  B 180 x D 120 x H 320

Art.	Omschrijving
871586*	Elektronische lotion- en zeepdispenser ONE bronze
871589*	Elektronische lotion- en zeepdispenser ONE brass
871588*	Elektronische lotion- en zeepdispenser ONE copper

Art.	Omschrijving
871590	Elektronische lotion- en zeepdispenser ONE pure
871587*	Elektronische lotion- en zeepdispenser ONE dark passion
871591*	Elektronische lotion- en zeepdispenser ONE snowfall

Zonder * zijn voorraadproducten - *levertijd 4-6 weken - **levertijd op aanvraag
Brutoprijzen, excl. BTW - Franco vanaf € 500 - Projecten op aanvraag

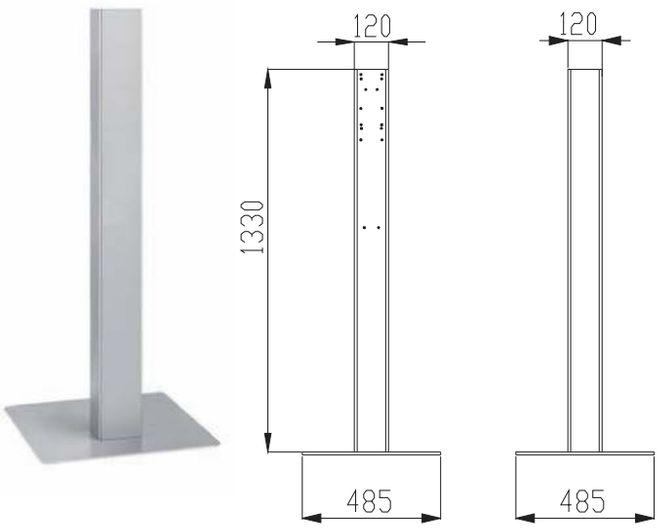

Lotion- en zeepdispenser staander

- Staander om lotion- en zeepdispenser op te monteren. Geschikt om te plaatsen aan ingang van een gebouw, tussen kantoorruimtes, in een magazijn, etc.
- **Materiaal:**
  Zie intro accessoires op pagina 229
- **Afmetingen:**
  Paal: B 120 x D 90 x H 1330 mm
  Basisplaat: B 485 x D 485 mm

Art.	Omschrijving
870352*	Set: ONE snowfall dispenser, staander en lekbakje
870348	Staander voor lotion- en zeepdispenser ONE pure
870350*	Staander voor lotion- en zeepdispenser ONE dark passion
870349*	Staander voor lotion- en zeepdispenser ONE snowfall

Lotion- en zeepdispenser: handbediening

Art.	Omschrijving
870503	Lotion- en zeepdispenser 1,2l ONE pure
870517*	Lotion- en zeepdispenser 1,2l ONE dark passion
870546*	Lotion- en zeepdispenser 1,2l ONE snowfall

Elektronische lotion- en zeepdispenser

Art.	Omschrijving
871590	Elektronische Lotion- en zeepdispenser ONE pure
871587*	Elektronische Lotion- en zeepdispenser ONE dark passion
871591*	Elektronische Lotion- en zeepdispenser ONE snowfall

Lekbak en houder

Art.	Omschrijving
871564	Lekbak en houder ONE pure

Zonder * zijn voorraadproducten - *levertijd 4-6 weken - **levertijd op aanvraag
Brutoprijzen, excl. BTW - Franco vanaf € 500 - Projecten op aanvraag

Proox hygiëne station ONE pure

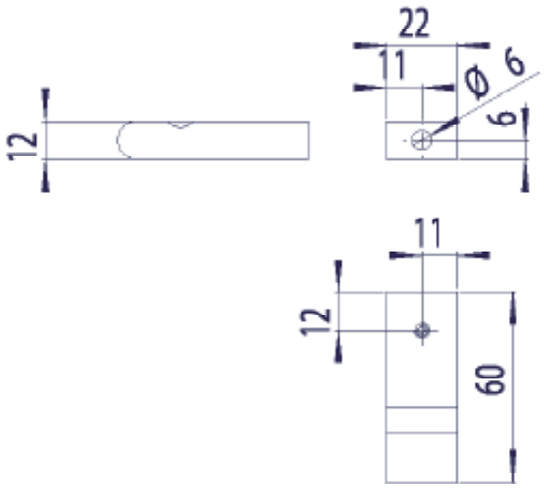

Jashaak

- Jashaak met inkerving, voor wandmontage.
  Incl. onzichtbare RVS bevestiging en pluggen.
- **Materiaal:**
  Zie intro accessoires op pagina 229
- **Afmetingen:**
  B 22 x D 60 x H 12

Art.	Omschrijving
870512	Jashaak ONE pure
870524*	Jashaak ONE dark passion
870580*	Jashaak ONE snowfall
870583*	Jashaak ONE bronze
870581*	Jashaak ONE brass
870582*	Jashaak ONE copper

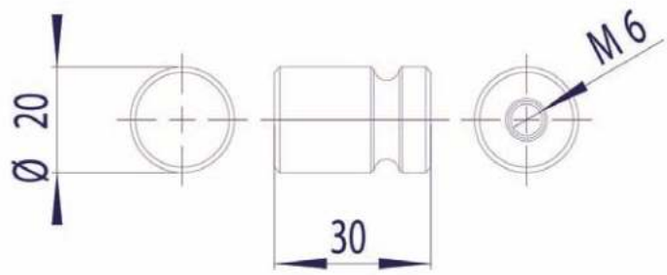

Ronde jashaak

- Ronde jashaak met inkerving, voor wandmontage.
  Incl. onzichtbare RVS bevestiging en pluggen.
- **Materiaal:**
  Zie intro accessoires op pagina 229
- **Afmetingen:**
  Ø 20 x 30 mm

Art.	Omschrijving
870530	Ronde jashaak ONE pure
870535*	Ronde jashaak ONE dark passion
871518*	Ronde jashaak ONE snowfall
871515*	Ronde jashaak ONE bronze
871517*	Ronde jashaak ONE brass
871516*	Ronde jashaak ONE copper

Zonder * zijn voorraadproducten - *levertijd 4-6 weken - **levertijd op aanvraag
Brutoprijzen, excl. BTW - Franco vanaf € 500 - Projecten op aanvraag

Handtas- en kledinghaak

- Tas- en kledinghaak verborgen bevestiging op de wand. Met inspringing. Eventueel verlijmbaar met Loctite voor een extra sterke bevestiging.
- **Materiaal:**
  Zie intro accessoires op pagina 229
- **Afmetingen:**
  Ø 20 x 50 mm

Art.	Omschrijving
871551	Handtas- en kledinghaak ONE pure
871548*	Handtas- en kledinghaak ONE dark passion
870539*	Handtas- en kledinghaak ONE snowfall
871547*	Handtas- en kledinghaak ONE bronze
871550*	Handtas- en kledinghaak ONE brass
871549*	Handtas- en kledinghaak ONE copper

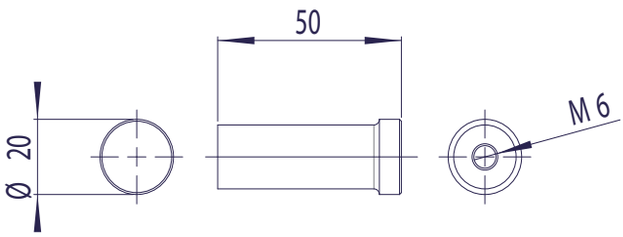

Laptophouder

- Opbergplank voor laptops en mappen, voor muurbevestiging. De houder is ook geschikt voor sanitaire cabines.
- **Materiaal:**
  Zie intro accessoires op pagina 229
- **Afmetingen:**
  B 200 x D 75 x H 115 mm

Art.	Omschrijving
871563	Laptophouder ONE pure
871560*	Laptophouder ONE dark passion
871564*	Laptophouder ONE snowfall
871559*	Laptophouder ONE bronze
871562*	Laptophouder ONE brass
871561*	Laptophouder ONE copper

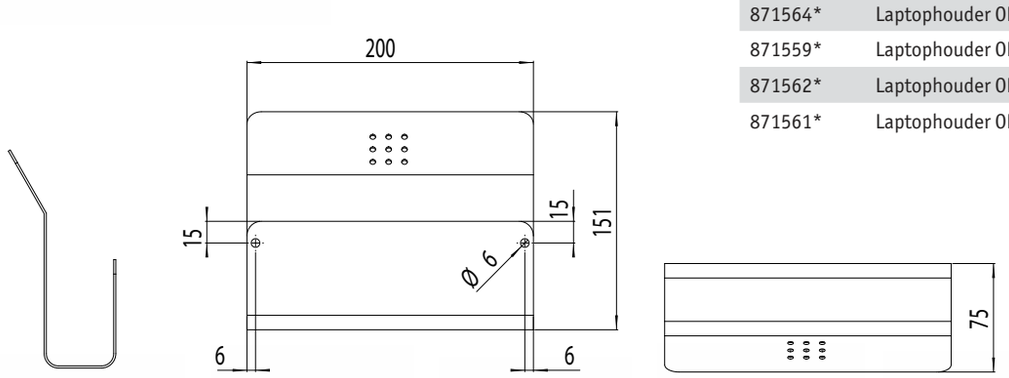

Lekbakhouder met kunststof bak

- Lekbakhouder met uitneembare kunststof bak. Alleen zilverkleurig verkrijgbaar.
- **Materiaal:** Zie intro accessoires op pagina 229
- **Afmetingen:** B 190 x D 190 x H 96 mm

Art.	Omschrijving
871564	Lekbak en houder ONE pure

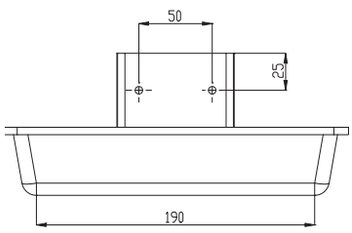

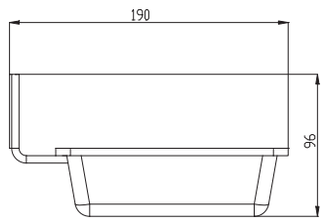

Hygiënische handschoendispenser

- Hygiënische handschoendispenser voor wandmontage. Designperforaties van 4 mm in de voorkant. Ovale opening voor uitgifte van handschoenen. Incl. RVS schroeven en pluggen
- **Materiaal:** Zie intro accessoires op pagina 229
- **Afmetingen:** B 248 x D 78 x H 130 mm

Art.	Omschrijving
871552	Handschoendispenser ONE pure
871553*	Handschoendispenser ONE dark passion
871557*	Handschoendispenser ONE snowfall
871554*	Handschoendispenser ONE bronze
871556*	Handschoendispenser ONE brass
871555*	Handschoendispenser ONE copper

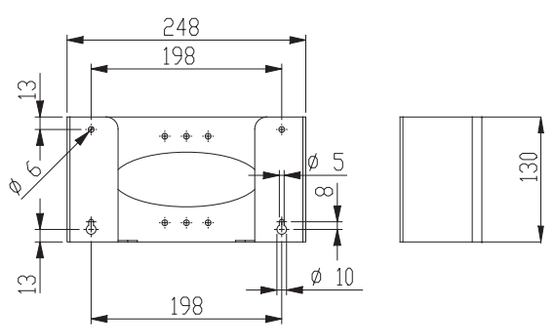

Zonder * zijn voorraadproducten - *levertijd 4-6 weken - **levertijd op aanvraag
Brutoprijzen, excl. BTW - Franco vanaf € 500 - Projecten op aanvraag

Pictogrammen

- Lasergesneden pictogrammen/badkamerborden.
  Op te plakken door de reeds aanwezige dubbelzijdige plakband aan de achterkant. Montagesjabloon inbegrepen.
- **Materiaal:**
  Zie intro accessoires op pagina 229

Pictogram “man”: B 47 x H 110 mm

Art.	Omschrijving
870531	Pictogram “man” ONE pure
870536*	Pictogram “man” ONE dark passion
870593*	Pictogram “man” ONE snowfall
870596*	Pictogram “man” ONE bronze
870594*	Pictogram “man” ONE brass
870595*	Pictogram “man” ONE copper

Pictogram “vrouw”: B 69 x H 104 mm

Art.	Omschrijving
870532	Pictogram “vrouw” ONE pure
870537*	Pictogram “vrouw” ONE dark passion
871502*	Pictogram “vrouw” ONE snowfall
871503*	Pictogram “vrouw” ONE bronze
871505*	Pictogram “vrouw” ONE brass
871504*	Pictogram “vrouw” ONE copper

Pictogram “baby”: B 32 x H 75 mm

Art.	Omschrijving
870534	Pictogram “baby” ONE pure
870539*	Pictogram “baby” ONE dark passion
870589*	Pictogram “baby” ONE snowfall
870590*	Pictogram “baby” ONE bronze
870592*	Pictogram “baby” ONE brass
870591*	Pictogram “baby” ONE copper

Pictogram “mindervaliden”: B 58 x H 103 mm

Art.	Omschrijving
870533	Pictogram “mindervaliden” ONE pure
870538*	Pictogram “mindervaliden” ONE dark passion
870597*	Pictogram “mindervaliden” ONE snowfall
870598*	Pictogram “mindervaliden” ONE bronze
870501*	Pictogram “mindervaliden” ONE brass
870599*	Pictogram “mindervaliden” ONE copper

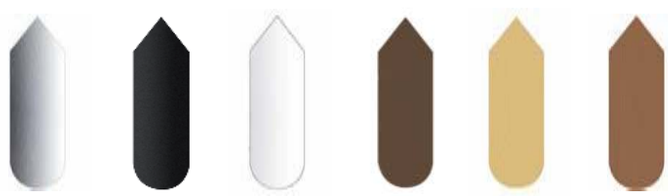

Pictogram “pijl”: B 30 x H 150 mm

Art.	Omschrijving
871593	Pictogram “pijl” ONE pure
871592*	Pictogram “pijl” ONE dark passion
871594*	Pictogram “pijl” ONE snowfall
871595*	Pictogram “pijl” ONE bronze
871597*	Pictogram “pijl” ONE brass
871596*	Pictogram “pijl” ONE copper

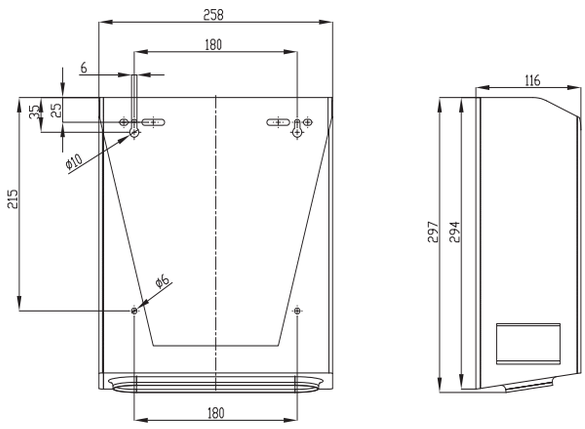

Handdoekdispenser om achter spiegel te plaatsen Proox ZERO

- Dispenser van RVS voor papieren handdoekjes om achter een spiegel te monteren. De dispenser is ontworpen met 2 papierremmen en een voorgevormde uitgiftesysteem voor een makkelijk blad voor blad papieruitgave. De dispenser kan direct tegen een wand of op de lift-module gevestigd worden. Volume ca. 300-400 papierhanddoekjes. Geschikt voor papieren handdoekjes met een lengte van ca. 215-250 mm en een breedte van ca. 80-95 mm.
- **Materiaal:**
  RVS, AISI 304, dikte 1,2 mm
- **Afmetingen:**
  B 300 x D 125 x H 600 mm

Art.	Omschrijving
870702*	Handdoekdispenser om achter spiegel te plaatsen Proox Zero

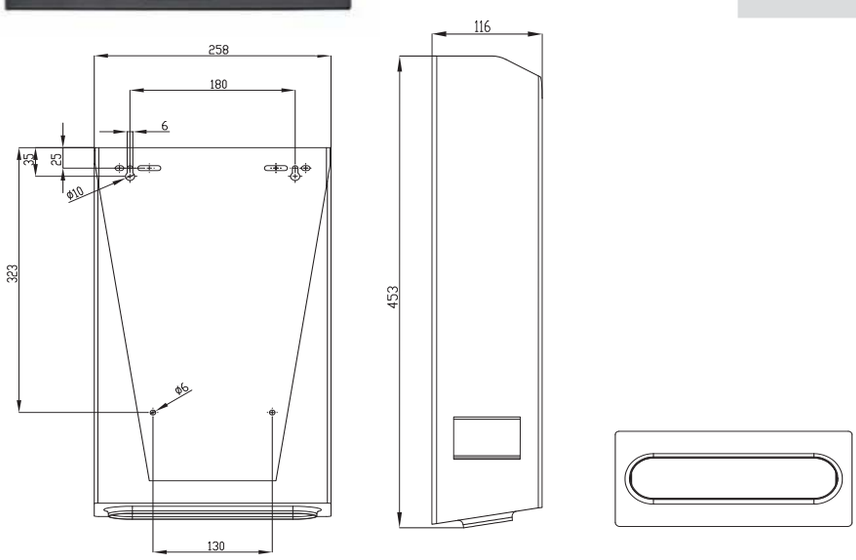

Handdoekdispenser om achter spiegel te plaatsen XL Proox ZERO

- Dispenser van RVS voor papieren handdoekjes om achter een spiegel te monteren. De dispenser is ontworpen met 2 papierremmen en een voorgevormde uitgiftesysteem voor een makkelijk blad voor blad papieruitgave. De dispenser kan direct tegen een wand of op de lift-module gevestigd worden. Volume ca. 450-600 papierhanddoekjes. Geschikt voor papieren handdoekjes met een lengte van ca. 215-250 mm en een breedte van ca. 80-95 mm.
- **Materiaal:**
  RVS, AISI 304, dikte 1,2 mm
- **Afmetingen:**
  B 300 x D 125 x H 1370 mm

Art.	Omschrijving
870703*	Handdoekdispenser om achter spiegel te plaatsen XL Proox Zero

Zonder * zijn voorraadproducten - *levertijd 4-6 weken - **levertijd op aanvraag
Brutoprijzen, excl. BTW - Franco vanaf € 500 - Projecten op aanvraag

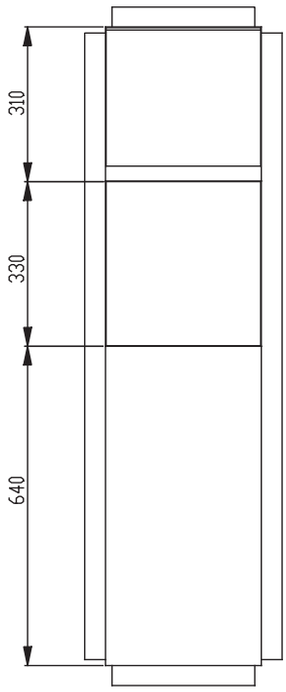

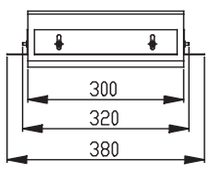

Combinatie van verborgen handdoekdispenser en afvalbak Proox ZERO

- Achterbouw element met vergrendelbare dispenser voor papieren handdoekjes en afvalbak. De dispenser wordt in de hoogste stand vergrendeld met een sleutel. Via een robuust railssysteem kan de dispenser naar de bijvulstand geschoven worden. De montage op het racksysteem gebeurd door plaatsing op de aluminium rails op het achterbouwelement. De inbouw kan uitgevoerd worden in conventionele wanden gemaakt van bij voorbeeld gipsplaat met een diepte van 100mm.
  Geschikt voor papieren handdoekjes met een lengte van ca. 215-250 mm en een breedte van ca. 80-95 mm.
  Afvalbak van ca. 20 liter.
- **Materiaal:**
  RVS, AISI 304, dikte 1,2mm.
- **Afmetingen:**
  B 300 x D 125 x H 1370 mm

Art.	Omschrijving
870704*	Combinatie van verborgen handdoekdispenser en afvalbak Proox ZERO

Verborgen handdoekdispenser Proox ZERO

- Achterbouw element met vergrendelbare dispenser voor papieren handdoekjes. De dispenser wordt in de hoogste stand vergrendeld met een sleutel. Via een robuust railssysteem kan de dispenser naar de bijvulstand geschoven worden. De montage op het racksysteem gebeurd door plaatsing op de aluminium rails op het achterbouwelement. De inbouw kan uitgevoerd worden in conventionele wanden gemaakt van bij voorbeeld gipsplaat met een diepte van 100mm. Geschikt voor papieren handdoekjes met een lengte van ca. 215-250 mm en een breedte van ca. 80-95 mm.
- **Materiaal:**
  RVS, AISI 304, dikte 1,2mm.
- **Afmetingen:**
  B 324 x D 112,5 x H 664 mm

Art.	Omschrijving
870705*	Verborgen handdoekdispenser Proox ZERO

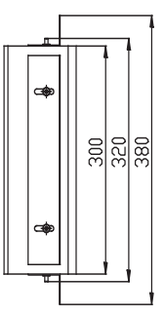

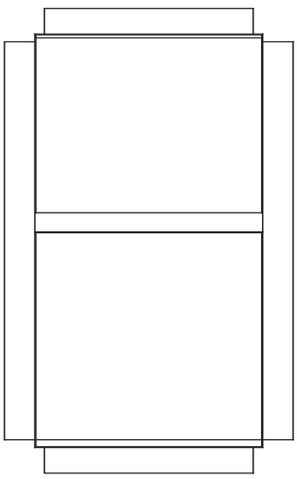

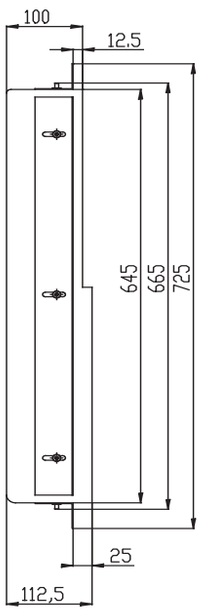

Zonder * zijn voorraadproducten - *levertijd 4-6 weken - **levertijd op aanvraag
Brutoprijzen, excl. BTW - Franco vanaf € 500 - Projecten op aanvraag

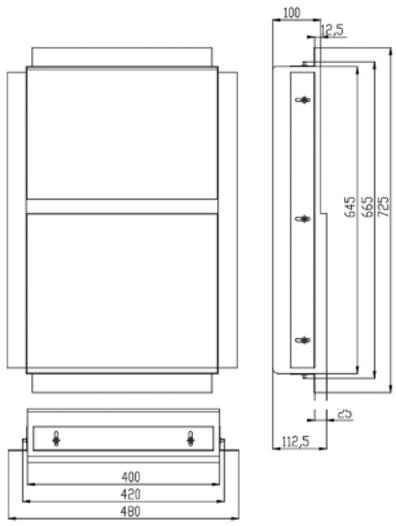

Combinatie verborgen handdoek- en zeepverdeler

- Verborgen combinatie van papieren handdoek-, zeep- en desinfectiedispenser. De dispenser wordt in de bovenste positie vergrendeld met een sleutel. Via robuuste geleiderails kan de dispenser naar de bijvulstand worden geschoven. Capaciteit ca. 400 papieren handdoeken en 0,5 liter zeep / desinfectie.

  De montage op het stud-systeem wordt gemaakt met behulp van de op de verdeler aangebrachte aluminium montagestrips. De inbouw kan gerealiseerd worden in conventionele metal stud wanden met een diepte van 100mm. De bevestiging kan plaats vinden achter bijvoorbeeld een gipsplaat. Vervaardigd van roestvrij staal met een dikte van 1,2 mm. Geschikt voor papieren handdoeken met een lengte van ca. 215-250 mm en een gevouwen breedte van ca. 80 - 95 mm.
- **Materiaal:**
  RVS, AISI 304, dikte 1,2 mm
- **Afmetingen:**
  B 400 x H 645 x D 112,50 mm

Art.	Omschrijving
871611*	Handdoek- en zeepdispenser om achter spiegel te plaatsen Proox Zero

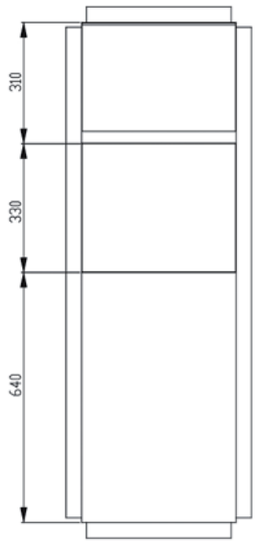

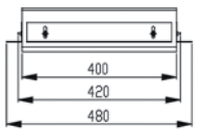

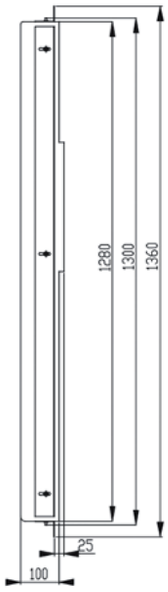

Combinatie verborgen handdoek- en zeepdispenser met afvalbak

- Verborgen combinatie van papieren handdoek- en zeepdispenser en afvalbak . Serie ZERO. Verborgen element met interne afsluitbare dispenser voor papieren handdoeken en afvalbak met ca. 20 liter inhoud. De dispenserdoos wordt in de bovenste stand vergrendeld met een sleutel. Via uiterst robuuste geleiderails kan de dispenser naar de bijvulstand worden verschoven. Capaciteit ca. 400 papieren handdoeken en 0,5 liter zeep of desinfectievloeistof.

  De montage op het stud-systeem wordt gemaakt met behulp van de op de verdeler aangebrachte aluminium montagestrips. De inbouw kan gerealiseerd worden in conventionele metal stud wanden met een diepte van 100mm. De bevestiging kan plaats vinden achter bijvoorbeeld een gipsplaat. Vervaardigd van roestvrij staal met een dikte van 1,2 mm.
  Geschikt voor papieren handdoeken met een lengte van ca. 215-250 mm en een gevouwen breedte van ongeveer 80-95 mm.
- **Materiaal:**
  RVS, AISI 304, dikte 1,2 mm
- **Afmetingen:**
  B 400 x H 1280 x D 112,50 mm
  Uitsparing: B 420 x H 1300 x D 100 mm

Art.	Omschrijving
871598*	Handdoek- en zeepdispenser om achter spiegel te plaatsen met afvalbak Proox Zero

Zonder * zijn voorraadproducten - *levertijd 4-6 weken - **levertijd op aanvraag
Brutoprijzen, excl. BTW - Franco vanaf € 500 - Projecten op aanvraag

Verborgen zeepdispenser Proox ZERO

- Dispenser voor zeep of desinfecterende creme om achter een spiegel te monteren met RVS plaat. De dispenser kan gevuld worden met traditionele zepen of desinfectiecremes. De distributie-unit kan direct tegen de wand bevestigd worden of op de lift-module ZE-117. Reservoir is uitneembaar om te reinigen of om bij te vullen. Volume: 1,2 liter.
- **Materiaal:**
  RVS, AISI 304, dikte 1,2mm.
- **Afmetingen:**
  B 95 x D 139 x H 335 mm

Art.	Omschrijving
870706*	Verborgen zeepdispenser Proox ZERO

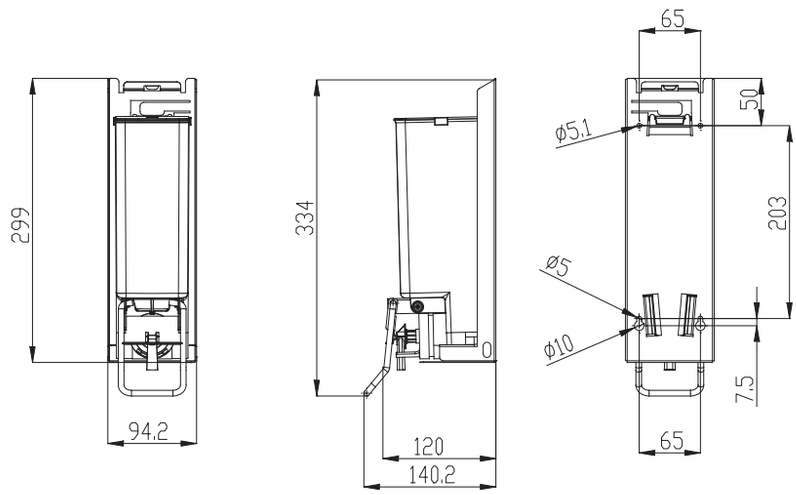

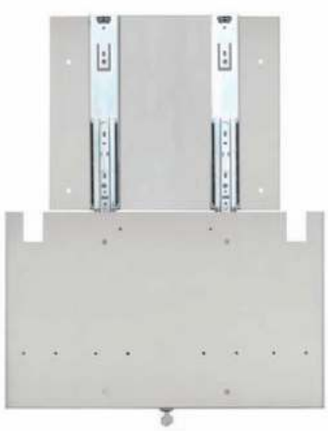

Achter spiegel verbergbare lift module Proox ZERO

- Op en neer beweegbare module voor papieren handdoekdispenser en maximaal twee zeep- en of desinfectiemiddeldispenser. Module wordt geblokkeerd in de uitgiftestand met een sleutel. Voor het bij vullen wordt de beweegbare module via de robuste rails naar beneden gevoerd. De beweging naar boven naar de uitgifte-positie, wordt vergemakkelijkt door gasdrukveren.
- **Materiaal:**
  RVS, AISI 304, dikte 1,2mm.
- **Afmetingen:**
  B 372 x D 150 x H 300 mm

Art.	Omschrijving
870701*	Achter de spiegel verbergbare lift module Proox ZERO

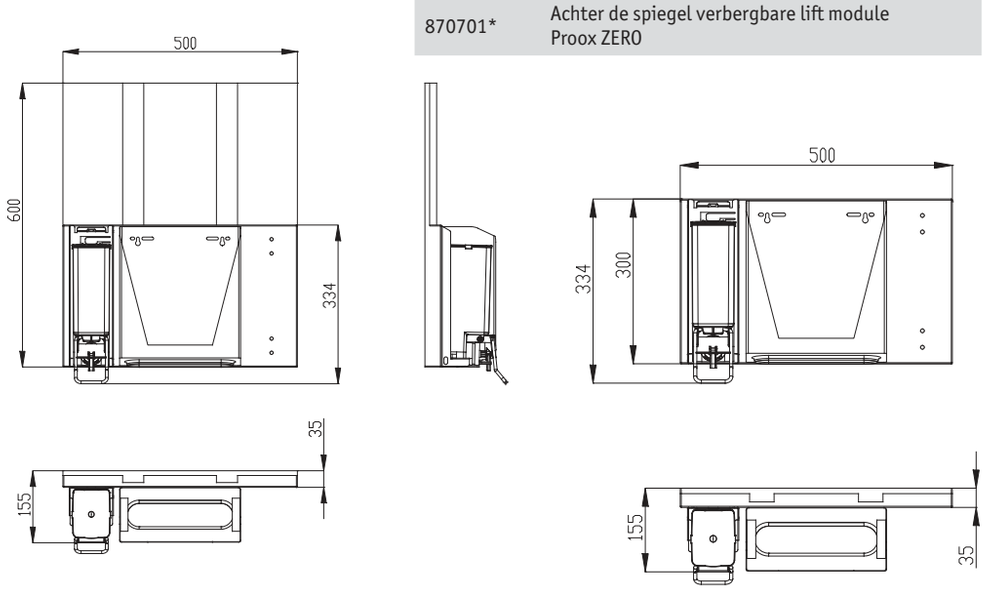

Zonder * zijn voorraadproducten - *levertijd 4-6 weken - **levertijd op aanvraag
Brutoprijzen, excl. BTW - Franco vanaf € 500 - Projecten op aanvraag

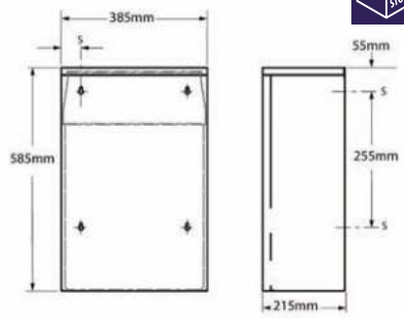

Opbouw afvalbak Contura

- Opbouw afvalbak: opbouwmodel, bovenkant is uit veiligheidsoverwegingen dubbel omgezet en de onderkant heeft een verzonken vingergreep. Een verstevigingsplaat van RVS aan de achterkant maakt de bevestiging zeer robuust.
- **Materiaal:**
  RVS, AISI 304, dikte 1,0mm; afwerking satijn.
- **Afmetingen:**
  B 385 x D 215 x H 585 mm. Inhoud: 48,3 liter
  Aanbevolen installatiehoogte van vloer tot bovenkant afvalbak: 610-915 mm

Art.	Omschrijving
840010	Opbouw afvalbak Contura

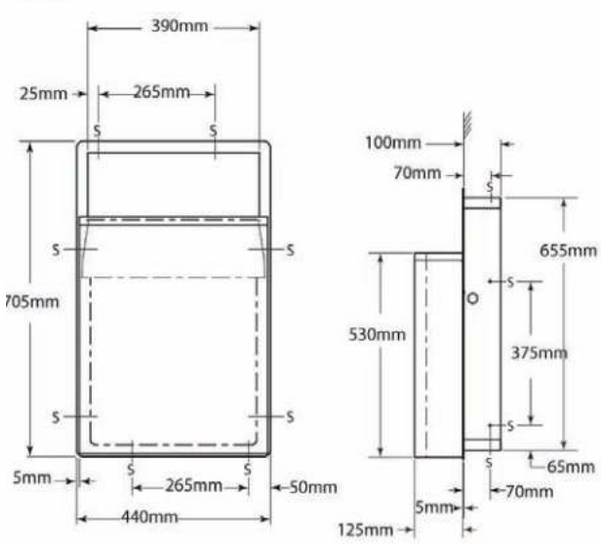

Inbouw afvalbak Contura

- Inbouw afvalbak, naadloze constructie met afneembare voorkant voor gemakkelijke reiniging. Voorzien van een voorgevormde vuilniszak, zeer dik plastic, herbruikbaar.
- **Materiaal:**
  RVS, AISI 304, dikte 0,8 mm, afwerking satijn.
- **Afmetingen:**
  Inbouw: B 390 x D 195 x H 705 mm
  Muuropening: B 405 x D 100 x H 665 mm
  Inhoud: 48,3 liter
  Aanbevolen installatiehoogte van vloer tot bovenkant afvalbak: 1040-1145 mm

Art.	Omschrijving
840015*	Inbouw afvalbak Contura

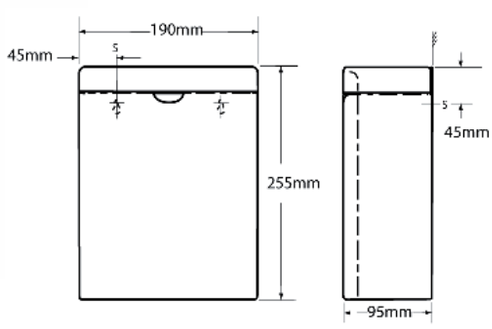

Hygiëne afvalbak Contura

- Opbouwmodel, afvalbakje voor maandverband, deksel is een naadloze constructie, scharnier over de volledige lengte van de afdekklep.
- **Materiaal:**
  RVS, AISI 304, dikte 0,8mm, afwerking satijn.
- **Afmetingen:**
  B 190 x D 95 x H 255 mm
  Inhoud: 3,8 liter
  Aanbevolen installatiehoogte van vloer tot bovenkant afvalbak: 760 mm

Art.	Omschrijving
840020	Hygiëne afvalbak Contura

Zonder * zijn voorraadproducten - *levertijd 4-6 weken - **levertijd op aanvraag
Brutoprijzen, excl. BTW - Franco vanaf € 500 - Projecten op aanvraag

Afvalbak Robusto I

- Robusto afvalbak met afgeronde hoeken, vrijstaand of wandhangend, bovenaan gesloten met zelfsluitende push-klep. Voorzien van interne beugel om de afvalzakken te bevestigen.
- **Materiaal:**
  RVS, AISI 304, afwerking geborsteld.
- **Afmetingen:**
  20 liter uitvoering: B 278 x D 183 x H 507 mm
  50 liter uitvoering: B 380 x D 250 x H 680 mm

Art.	Omschrijving
820571	Afvalbak Robusto I: 20 liter
820572	Afvalbak Robusto I: 50 liter

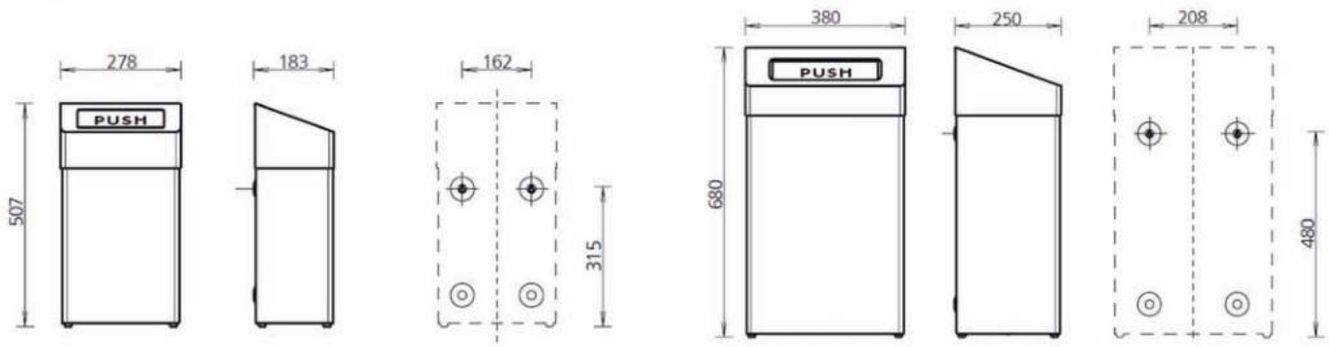

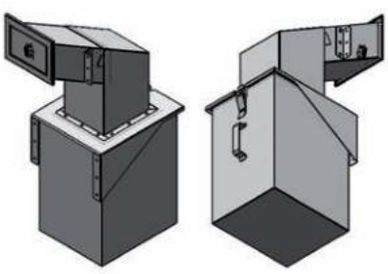

Inbouw hygiëne afvalbak UP I en UP II

- Inbouw hygiëne afvalbak voor damesverband en klein afval. Brandwerende zelfsluitende inworpklep. Achter de inwerpklep bevindt zich een RVS afvoerkanaal. Via dit afvoerkanaal wordt het afval in een gesloten bak achter de wand opgevangen. Deze wordt vanuit de technische ruimte geleegd.
- **Materiaal:**
  RVS, AISI 304, dikte 1,5 mm, afwerking geborsteld

- **Afmetingen:**

  Hygiëne afvalbak UP I
  Inwerpklep: B 190 x H 150 mm
  Afvalbak: B 250 x D 300 x H 400 mm

  Hygiëne afvalbak UP II
  Inwerpklep: B 215 x H 180 mm
  Afvalbak: B 370 x D 370 x H 500 mm

Art.	Omschrijving
870768**	Inbouw hygiëne afvalbak UP I
870750**	Inbouw hygiëne afvalbak UP II

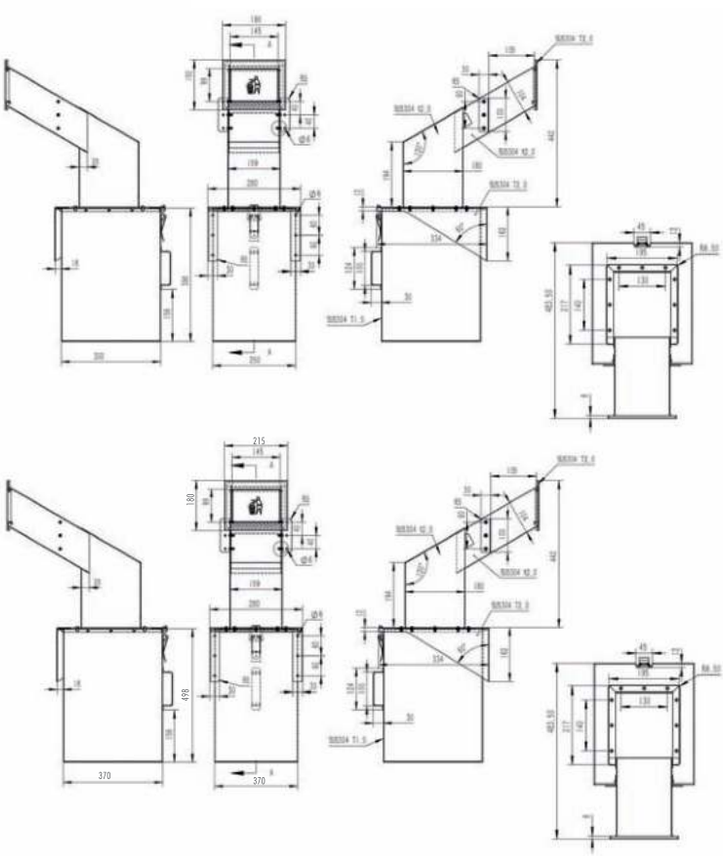

Zonder * zijn voorraadproducten - *levertijd 4-6 weken - **levertijd op aanvraag
Brutoprijzen, excl. BTW - Franco vanaf € 500 - Projecten op aanvraag

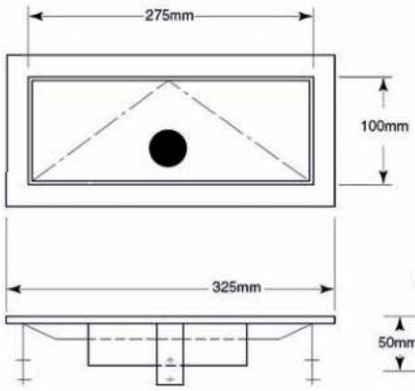

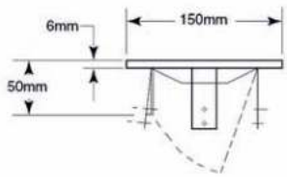

Afvalbakklep Easy IV

- Zelfsluitende klep, bediening bovenaan door de klep naar beneden te drukken, te plaatsen in een blad. Horizontale montage.
- **Materiaal:**
  RVS, AISI 304, dikte 0,9 mm, afwerking satijn.
- **Afmetingen:**
  Bladopening: B 285 x D 115 mm, montage dikte: 19 tot 38 mm
  Min. ruimte onder montage oppervlakte: 115 mm.

Art.	Omschrijving
840110*	Afvalbakklep Easy IV

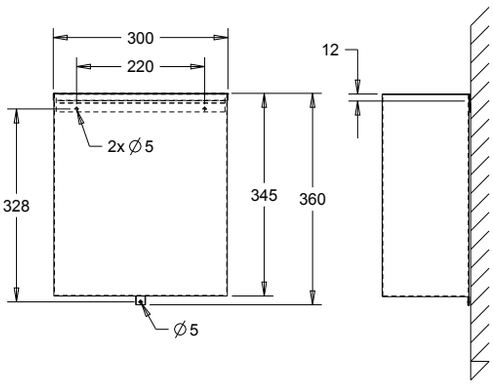

Afvalbak Easy halfrond

- Opbouw afvalbak met RVS montageframe.
- **Materiaal:**
  RVS, AISI 304, dikte 1,0 mm, afwerking geborsteld.
- **Afmetingen:**
  B 300 x D 150 x H 360 mm
  Inhoud: 11,5 liter

Art.	Omschrijving
870755	Afvalbak Easy halfrond

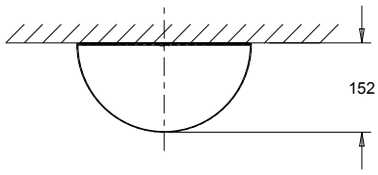

Afvalbak Easy IV

- Opbouwmodel, boven- en onderkant zijn uit veiligheidsoverwegingen dubbel omgezet. Voorzien van herbruikbare, dik plastieken vuilniszak te bevestigen op 4 punten.
- **Materiaal:**
  RVS, AISI 304, dikte 0,8 mm, afwerking satijn.
- **Afmetingen:**
  24 liter uitvoering: B 355 x D 150 x H 455 mm
  (aanbevolen installatiehoogte 760 mm)
  75 liter uitvoering: B 420 x D 320 x H 585 mm
  (aanbevolen installatiehoogte 890-990 mm)

Art.	Omschrijving
840120	Afvalbak Easy IV: 24 liter
840121	Afvalbak Easy IV: 75 liter

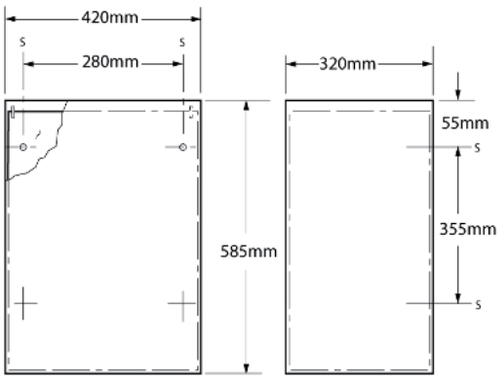

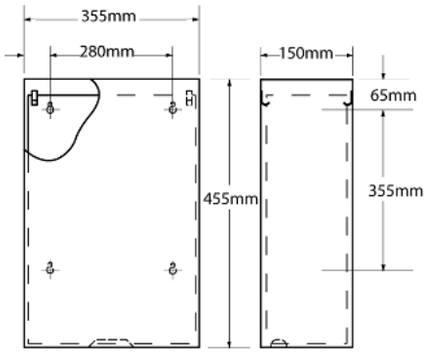

Zonder * zijn voorraadproducten - *levertijd 4-6 weken - **levertijd op aanvraag
Brutoprijzen, excl. BTW - Franco vanaf € 500 - Projecten op aanvraag

Inbouw handdoekverdelers - Theater De Kring, Rozendaal

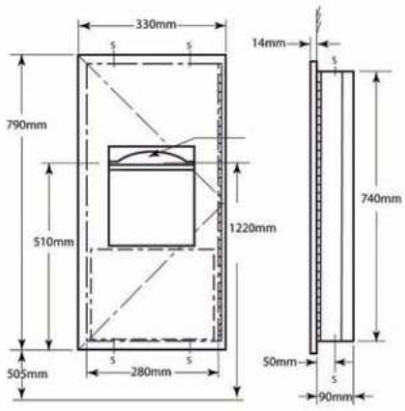

Inbouw handdoekverdeler met afvalbak Trimline I

- Inbouw handdoekverdeler (inhoud ongeveer 300 – 400 stuks afhankelijk van model en vouwwijze) met uitneembare afvalbak (inhoud 6,1 l). Scharnierend frontpaneel met onzichtbaar scharnier over de volledige lengte.
- **Materiaal:**
  RVS, AISI 304, dikte frontpaneel 1,2mm, dikte behuizing 0,8mm, afwerking satijn.
- **Afmetingen:**
  Inbouw: B 330 x D 14 x H 790 mm
  Muuropening inbouwmodel: B 290 x D 95 x H 750 mm
  Aanbevolen installatiehoogte van vloer tot bovenkant handdoekverdeler: 1725 mm (standaard),
  1270 mm (mindervaliden)

Art.	Omschrijving
840075*	Inbouw handdoekverdeler met afvalbak Trimline I

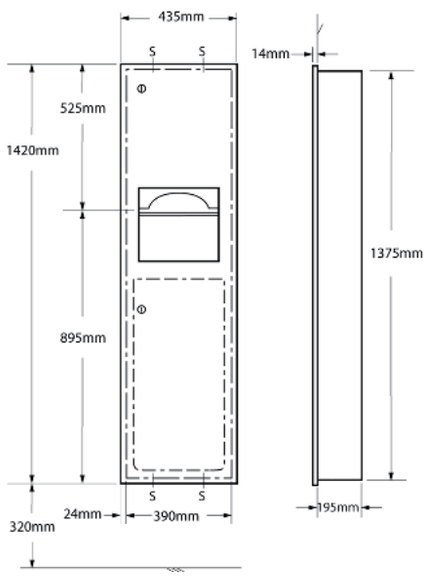

Inbouw handdoekverdeler met afvalbak Trimline II

- Inbouw handdoekverdeler (inhoud ongeveer 600 – 800 stuks afhankelijk van model en vouwwijze) met uitneembare afvalbak (inhoud 45,5 l). Scharnierend frontpaneel met onzichtbaar scharnier over de volledige lengte met 2 cilindersloten.
- **Materiaal:**
  RVS, AISI 304, dikte frontpaneel 1,2mm, dikte behuizing 0,8mm, afwerking satijn.
- **Afmetingen:**
  Inbouw: B 435 x D 209 x H 1420 mm
  Muuropening inbouwmodel: B 405 x D 200 x H 1387 mm
  Aanbevolen installatiehoogte van vloer tot bovenkant handdoekverdeler: 1675 mm (standaard),
  1510 mm (mindervaliden)

Art.	Omschrijving
840080*	Inbouw handdoekverdeler met afvalbak Trimline II

Opties

Art.	Omschrijving
840099	Reserve sleutel type I

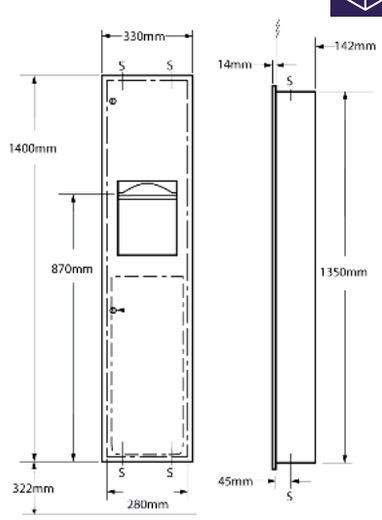

In- of opbouw handdoekverdeler met afvalbak Trimline III

- In- of opbouw handdoekverdeler (inhoud ongeveer 600 – 800 stuks afhankelijk van model en vouwwijze) met uitneembare afvalbak (inhoud 24,0 l). Scharnierend frontpaneel met onzichtbaar scharnier over de volledige lengte met 2 cilindersloten.
- **Materiaal:**
  RVS, AISI 304, dikte frontpaneel 1,2mm, dikte behuizing 0,8mm, afwerking satijn.
- **Afmetingen:**
  Inbouw: B 330 x D 156 x H 1400 mm
  Muuropening inbouwmodel: B 292 x D 146 x H 1362 mm
  Aanbevolen installatiehoogte van vloer tot bovenkant handdoekverdeler: 1755 mm (standaard),
  1520 mm (mindervaliden)

Art.	Omschrijving
840085*	Inbouw handdoekverdeler met afvalbak Trimline III
840086*	Semi-inbouw handdoekverdeler met afvalbak Trimline III
840099	Reserve sleutel type I

Zonder * zijn voorraadproducten - *levertijd 4-6 weken - **levertijd op aanvraag
Brutoprijzen, excl. BTW - Franco vanaf € 500 - Projecten op aanvraag

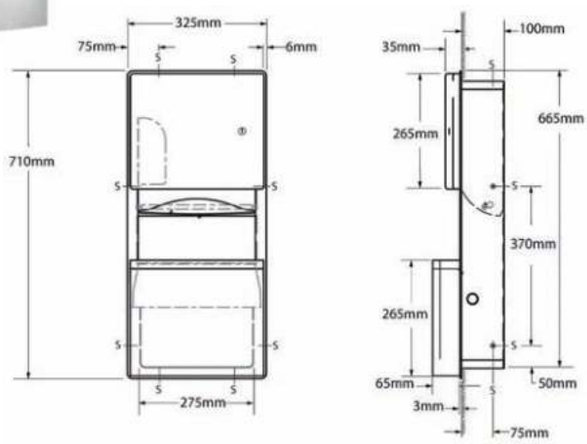

Handdoekverdeler met afvalbak Contura I

- In- of opbouw handdoekverdeler (inhoud 350 - 475 stuks afhankelijk van model en vouwwijze) met afvalbak (inhoud: 11,3 l) en vlak cilinderslot.
  Uitneembare afvalbak voor gemakkelijke reiniging.
- **Materiaal:**
  RVS, AISI 304, dikte frontpaneel: 1,2 mm, afwerking satijn.
- **Afmetingen:**
  Inbouw: B 325 x D 100 x H 710 mm
  Muuropening inbouwmodel: B 290 x D 100 x H 675 mm
  Aanbevolen installatiehoogte van vloer tot bovenkant handdoekverdeler: 1780 mm (standaard), 1315 mm (mindervaliden)

Art.	Omschrijving
840005*	Handdoekverdeler met afvalbak Contura I Inbouwmodel
840006*	Handdoekverdeler met afvalbak Contura I Opbouwmodel

Opties

Art.	Omschrijving
840099	Reserve sleutel type I

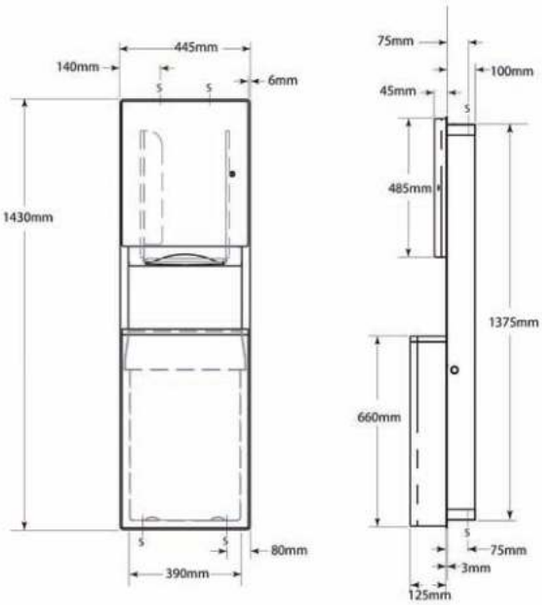

Handdoekverdeler met afvalbak Contura II

- In- of opbouw handdoekverdeler (inhoud 600 - 800 stuks afhankelijk van model en vouwwijze) met afvalbak (inhoud: 56,8 l) en vlak cilinderslot.
  Uitneembare afvalbak voor gemakkelijke reiniging.
- **Materiaal:**
  RVS, AISI 304, dikte frontpaneel: 1,2 mm, afwerking satijn.
- **Afmetingen:**
  In- en opbouw: B 445 x D 230 x H 1430 mm
  Muuropening inbouwmodel: B 405 x D 100 x H 1390 mm
  Aanbevolen installatiehoogte van vloer tot bovenkant handdoekverdeler: 1700-1880 mm (standaard), 1555 mm (mindervaliden)

Art.	Omschrijving
840001*	Handdoekverdeler met afvalbak Contura II inbouwmodel
840002*	Handdoekverdeler met afvalbak Contura II opbouwmodel

Opties

Art.	Omschrijving
840099	Reserve sleutel type I

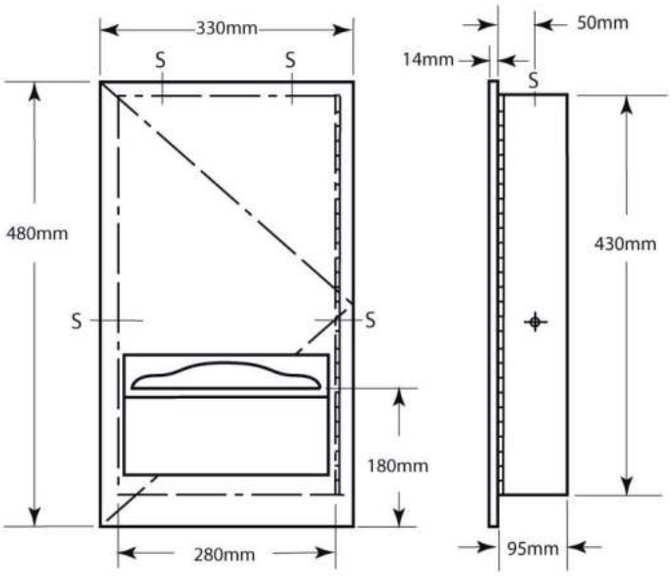

Inbouw handdoekverdeler Easy IV

- Handdoekverdeler, inbouwmodel, scharnierend frontpaneel met onzichtbaar scharnier over de volledige lengte, met cilinderslot, inhoud: ongeveer 300-400 stuks afhankelijk van model en vouwwijze.
- **Materiaal:**
  RVS, AISI 304, dikte frontpaneel 1,2mm, dikte behuizing 0,8mm, afwerking satijn.
- **Afmetingen:**
  Inbouw: B 330 x D 109 x H 480 mm
  Muuropening inbouwmodel: B 290 x D 95 x H 440 mm
  Aanbevolen installatiehoogte van vloer tot bovenkant handdoekverdeler: 1675 mm (standaard),
  1295 mm (mindervaliden)

Art.	Omschrijving
840090	Inbouw handdoekverdeler Easy IV

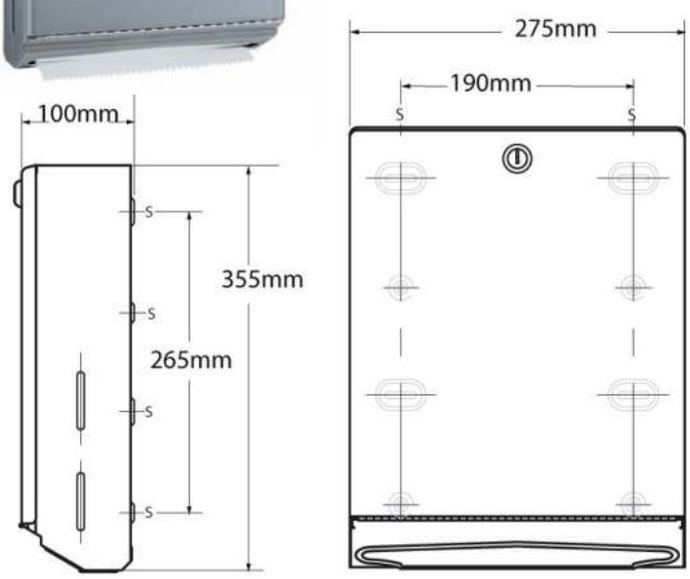

Opbouw handdoekverdeler Easy IV

- Opbouw handdoekverdeler, scharnierend frontpaneel met pianoscharnier over de volledige lengte, met cilinderslot, inhoud: ongeveer 400-525 stuks afhankelijk van model en vouwwijze.
- **Materiaal:**
  RVS, AISI 304, dikte 0,8 mm, afwerking satijn.
- **Afmetingen:**
  B 275 x D 100 x H 355 mm
  Aanbevolen installatiehoogte van vloer tot bovenkant handdoekverdeler: 1675 - 1780 mm (standaard),
  1370 mm (mindervaliden

Art.	Omschrijving
840095	Opbouw handdoekverdeler Easy IV

Opties

Art.	Omschrijving
840099	Reserve sleutel type I

Zonder * zijn voorraadproducten - *levertijd 4-6 weken - **levertijd op aanvraag
Brutoprijzen, excl. BTW - Franco vanaf € 500 - Projecten op aanvraag

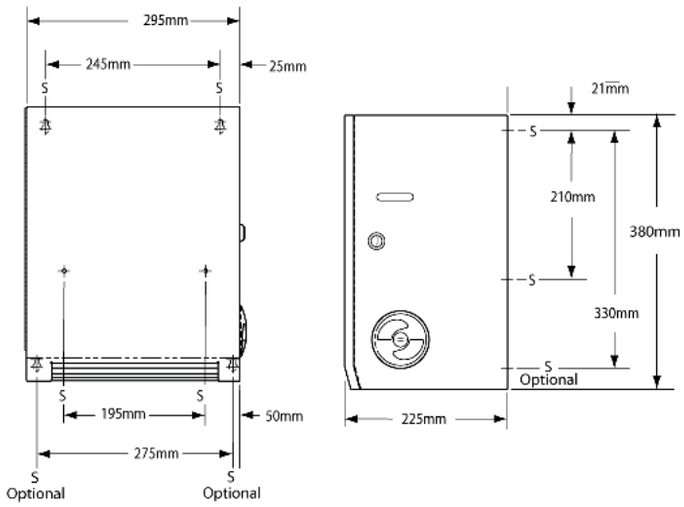

Automatische handdoekverdeler Easy IV

- Automatische papierverdeler opbouw, scharnierend frontpaneel met pianoscharnier over de volledige lengte, met cilinderslot, voor Jumbo rol met max. Ø 205 mm. Uitgifte 305 mm handdoek per keer.
- **Materiaal:**
  RVS, AISI 304, dikte 0,8 mm, afwerking satijn.
- **Afmetingen:**
  B 295 x D 225 x H 380 mm
  Aanbevolen installatiehoogte van vloer tot bovenkant handdoekverdeler: 1700 - 1880 mm (standaard), 1525 - 1675 mm (mindervaliden)

Art.	Omschrijving
840100*	Automatische handdoekverdeler Easy IV

Opties

Art.	Omschrijving
840099	Reserve sleutel type I

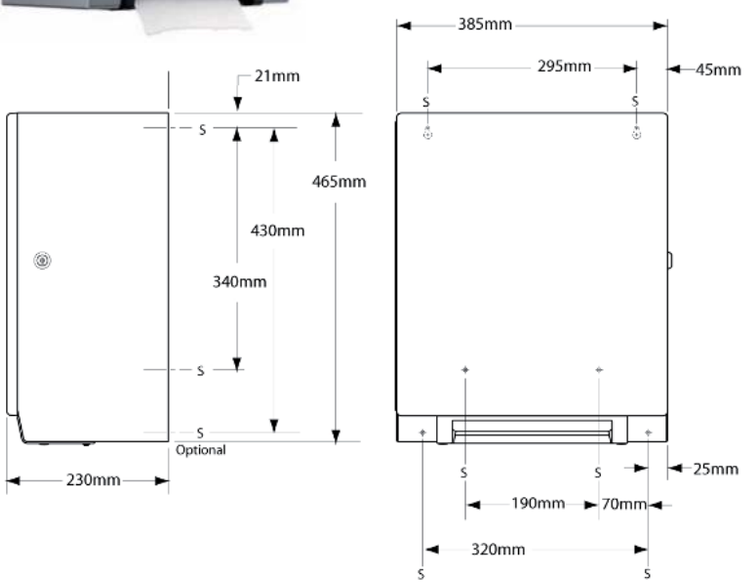

Sensor gestuurde handdoekverdeler Easy IV

- Automatische papierverdeler uitgifte handdoekjes (305 mm per keer) zodra de handen onder de opening worden gehouden. Kan worden ingesteld op 3 verschillende lengtes: 230 – 305 – 380 mm. Werkt op 4 "D"-vormige Alkaline batterij en (niet inbegrepen). Scharnierend frontpaneel met pianoscharnier over de volledige lengte, met cilinderslot, voor Jumbo rol met max. Ø 205 mm.
- **Materiaal:**
  RVS, AISI 304, dikte 0,8 mm, afwerking satijn.
- **Afmetingen:**
  B 385 x D 230 x H 465 mm
  Aanbevolen installatiehoogte van vloer tot bovenkant handdoekverdeler: 1700 - 1880 mm (standaard), 1525 - 1675 mm (mindervaliden

Art.	Omschrijving
840150*	Sensor gestuurde handdoekverdeler Easy IV

Opties

Art.	Omschrijving
840099	Reserve sleutel type I

Zonder * zijn voorraadproducten - *levertijd 4-6 weken - **levertijd op aanvraag
Brutoprijzen, excl. BTW - Franco vanaf € 500 - Projecten op aanvraag

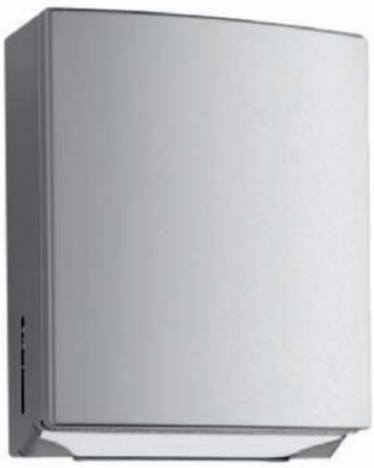

Handdoekverdeler Contura

- Opbouw papierverdeler met cilinderslot bovenaan. Scharnierend frontpaneel opent naar beneden om de handdoekjes gemakkelijk te kunnen plaatsen. Inhoud 400-525 stuks afhankelijk van model en vouwwijze. Een sleuf in de zijkant geeft indicatie voor navulling aan.
- **Materiaal:**
  RVS, AISI 304, dikte 0,8mm, afwerking satijn.
- **Afmetingen:**
  B 275 x D 125 x H 345 mm
  Aanbevolen installatiehoogte van vloer tot bovenkant handdoekverdeler: 1670 - 1780 mm

Art.	Omschrijving
840025*	Handdoekverdeler Contura

Opties

Art.	Omschrijving
840099	Reserve sleutel type I

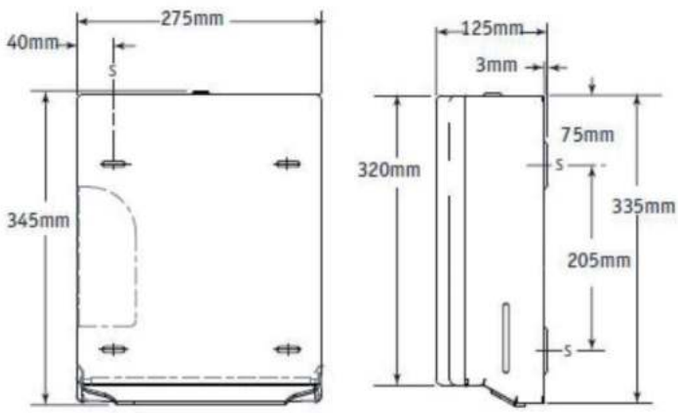

Toiletzitting papierverdeler Contura

- Verdeler voor papierentoiletzitting. Inhoud 250 stuks afhankelijk van model en vouwwijze.
- **Materiaal:**
  RVS, AISI 304, dikte 1 mm, afwerking satijn.
- **Afmetingen:**
  B 400 x D 55 x H 285 mm
  Aanbevolen installatiehoogte van vloer tot bovenkant papierverdeler: 1145 - 1500 mm (standaard), 760-1145 mm (mindervaliden)

Art.	Omschrijving
840030*	Toiletzitting papierverdeler Contura

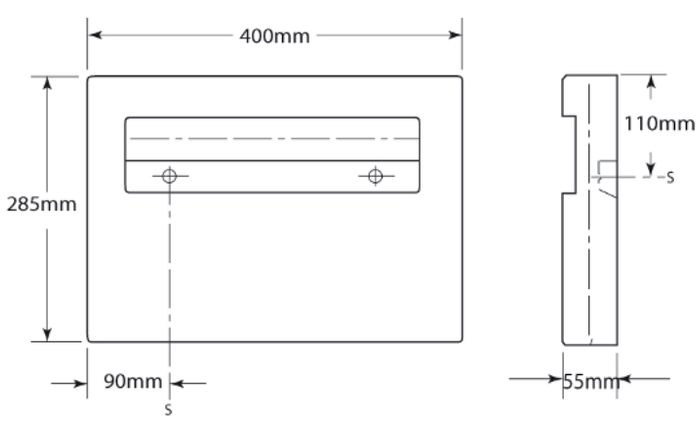

Zonder * zijn voorraadproducten - *levertijd 4-6 weken - **levertijd op aanvraag
Brutoprijzen, excl. BTW - Franco vanaf € 500 - Projecten op aanvraag

Hygiëne zakjesdispenser Easy

- Zeer robuste dispenser voor hygiëne zakjes, robuuste uitvoering, wandmodel. Volume 50 zakjes per vulling.
- **Materiaal:**
  RVS, AISI 304, dikte 2 mm.
- **Afmetingen:**
  B 100 x D 50 x H 115 mm

Art.	Omschrijving
840069	Hygiëne zakjesdispenser Easy

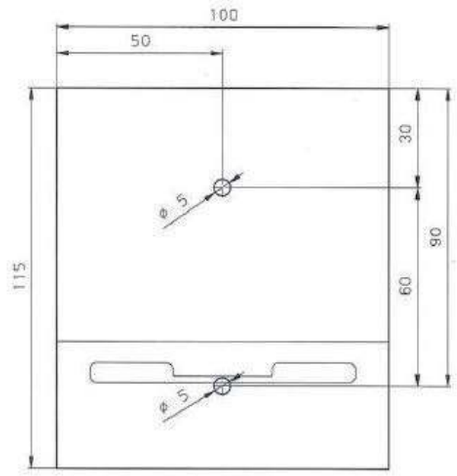

Hygiëne zakjesdispenser Creativ

- Dispenser voor hygiëne zakjes met verborgen clipsysteem, wandmodel. Volume 25 zakjes per vulling.
- **Materiaal:**
  RVS, AISI 304, dikte 1,5mm.
- **Afmetingen:**
  B 132 x D 24 x H 93 mm

Art.	Omschrijving
841169	Hygiëne zakjesdispenser Creativ

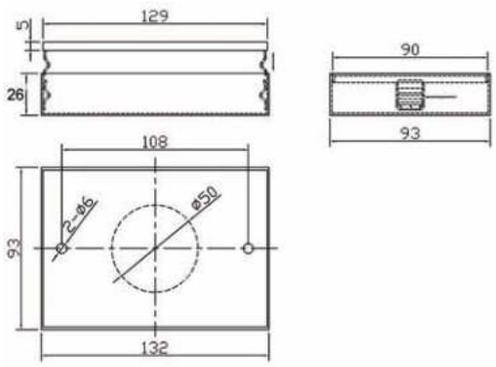

Opbouw toiletpapierhouder en toiletbril cover

- Verdeler voor wc papier en papieren toiletzitting. De papieren toiletzitting kan je in het toilet mee doorspoelen. Het deurtje ontgrendeld met bijgeleverde sleutel en zwaait open om te hervullen. Biedt plaats aan 500 toiletbril covers en twee papierrollen. Vandaalbestendig.
- **Materiaal:**
  RVS, AISI 304, dikte 1 mm, afwerking satijn.
- **Afmetingen:**
  B 435 x D 105 x H 785 mm

Art.	Omschrijving
840218*	Opbouw toiletpapierhouder en toiletbril cover

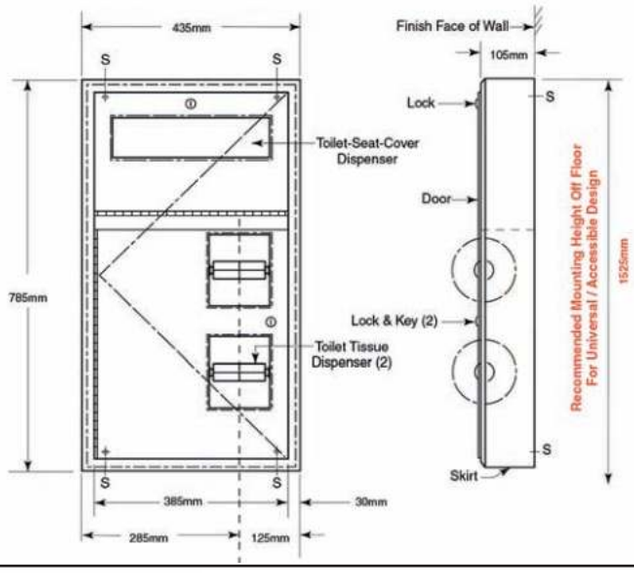

Opties

Art.	Omschrijving
840099	Reserve sleutel type I

Opbouw toiletpapierhouder en toiletbril cover met afvalklep voor damesverband.

- Verdeler voor wc papier en papieren toiletzitting. De papieren toiletzitting kan je in het toilet mee doorspoelen. Het deurtje ontgrendeld met bijgeleverde sleutel en zwaait open om te hervullen. Biedt plaats aan 500 toiletbril covers en twee papierrollen. Vandaalbestendig.
  Inclusief afvalklep voor het wegwerpen van damesverband.
- **Materiaal:**
  RVS, AISI 304, dikte 1 mm, afwerking satijn.
- **Afmetingen:**
  B 435 x D 105 x H 785 mm

Art.	Omschrijving
840219*	Opbouw toiletpapierhouder en toiletbril cover met afvalklep voor het wegwerpen van damesverband

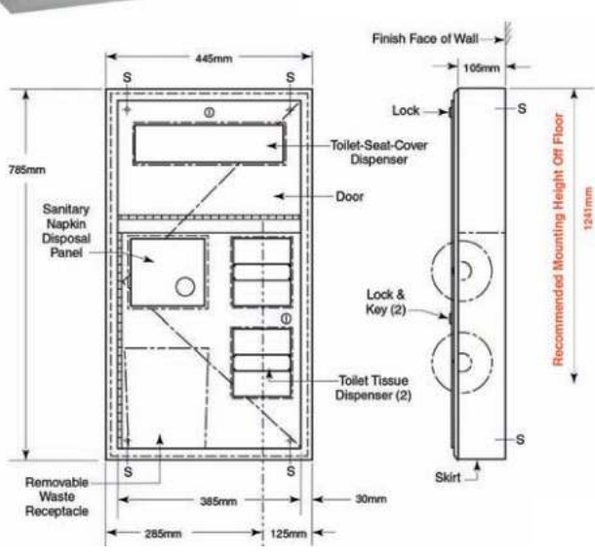

Opties

Art.	Omschrijving
840099	Reserve sleutel type I

Zonder * zijn voorraadproducten - *levertijd 4-6 weken - **levertijd op aanvraag
Brutoprijzen, excl. BTW - Franco vanaf € 500 - Projecten op aanvraag

Papierrolhouder Contura

- In- of opbouw WC-papierverdeler met doseersysteem; de bovenste rol komt bij het verwijderen van de onderste automatisch naar beneden. Voorzien van sterke antidiefstalspillen en vlak cilinderslot. Capaciteit: 2 universele rollen WC papier.
- **Materiaal:**
  RVS, AISI 304, dikte 1,2 mm, afwerking satijn.
- **Afmetingen:**
  In- en opbouw: B 155 x D 150 x H 280 mm
  Muuropening inbouwmodel: B 160 x D 80 x H 290 mm
  Aanbevolen installatiehoogte van vloer tot bovenkant papierrolhouder: 710-915 mm (standaard),
  715 mm (mindervaliden)

Art.	Omschrijving
840036	Papierrolhouder Contura - Opbouwmodel
840035**	Papierrolhouder Contura - Inbouwmodel

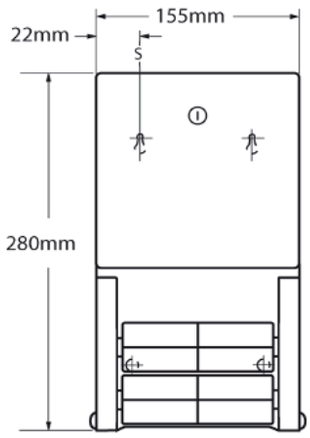

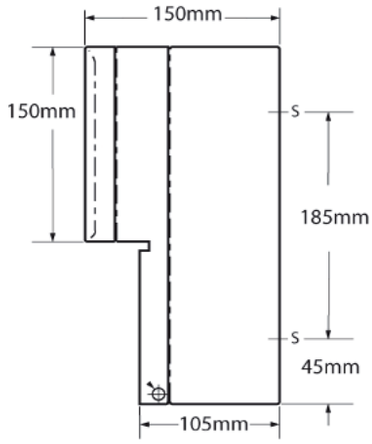

Opties

Art.	Omschrijving
840099	Reserve sleutel type I

Papierrolhouder Easy IV

- In- of opbouw WC-papierverdeler met doseersysteem; de bovenste rol komt bij het verwijderen van de onderste automatisch naar beneden. Voorzien van sterke antidiefstalspillen en vlak cilinderslot. Capaciteit: 2 universele rollen WC papier.
- **Materiaal:**
  RVS, AISI 304, dikte 1,2 mm, afwerking satijn.
- **Afmetingen:**
  Opbouw: B 155 x D 150 x H 280 mm
  Inbouw: B 155 x D 151 x H 320 mm
  Muuropening: B 160 x D 80 x H 290 mm
  Aanbevolen installatiehoogte van vloer tot bovenkant papierrolhouder: 710-915 mm (standaard),
  715 mm (mindervaliden)

Art.	Omschrijving
840125	Papierrolhouder Easy IV - Opbouwmodel
840126	Papierrolhouder Easy IV - Inbouwmodel

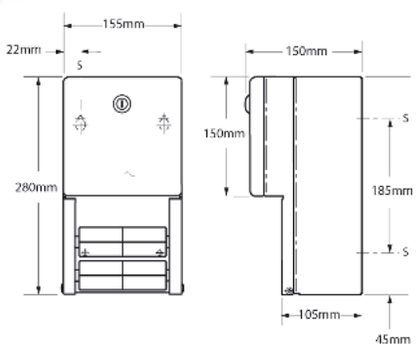

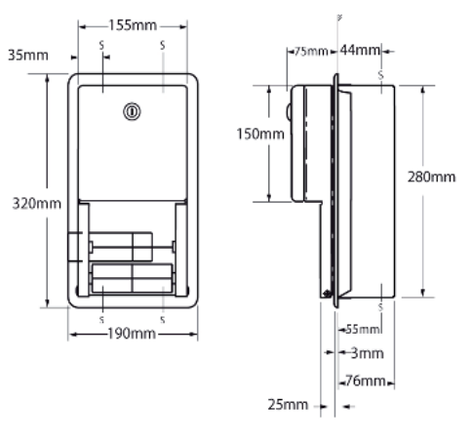

Opties

Art.	Omschrijving
840099	Reserve sleutel type I

Zonder * zijn voorraadproducten - *levertijd 4-6 weken - **levertijd op aanvraag
Brutoprijzen, excl. BTW - Franco vanaf € 500 - Projecten op aanvraag

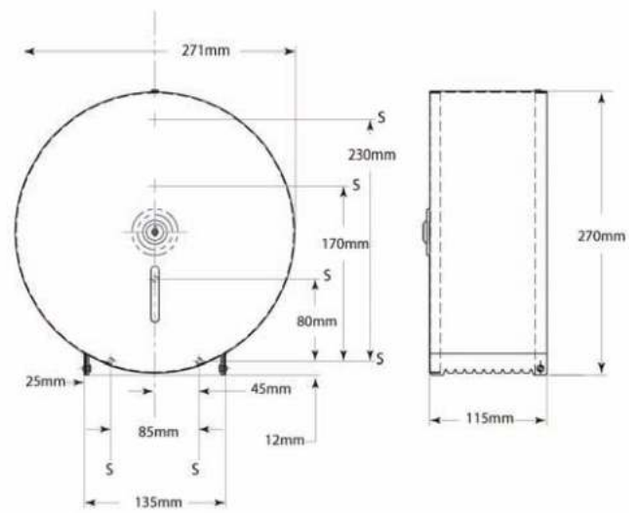

Papierrolhouder Jumbo Single Easy IV

- Opbouw WC papierverdeler opbouwmodel met kijkvenster en slot, voor jumbo rol van maximaal Ø254 mm
- **Materiaal:**
  RVS, AISI 304, dikte 0,8 mm, afwerking satijn.
- **Afmetingen:**
  B 279 x D 115 x H 270 mm
  Aanbevolen installatiehoogte: 750 mm

Art.	Omschrijving
840140	Papierrolhouder Jumbo Single Easy IV

Opties

Art.	Omschrijving
840099	Reserve sleutel type I

Papierrolhouder Jumbo Double Easy IV

- Opbouw WC papierverdeler opbouwmodel met kijkvenster en slot, voor 2 Jumbo rollen van maximale Ø254 mm. Scharnierend frontpaneel wordt geopend door sleutel en draait naar onderen voor het bij vullen van de rollen. Beweeg de hendel onderaan naar links tot het schuifpaneel vergrendelt om de tweede rol op zijn plaats te krijgen.
- **Materiaal:**
  RVS, AISI 304, dikte 1,0 mm, afwerking satijn. (deurdikte 1,2 mm)
  Afmetingen:
  B 525 x D 135 x H 290 mm
  Aanbevolen installatiehoogte: 760 mm

Art.	Omschrijving
840135	Papierrolhouder Jumbo Double Easy IV

Opties

Art.	Omschrijving
840099	Reserve sleutel type I

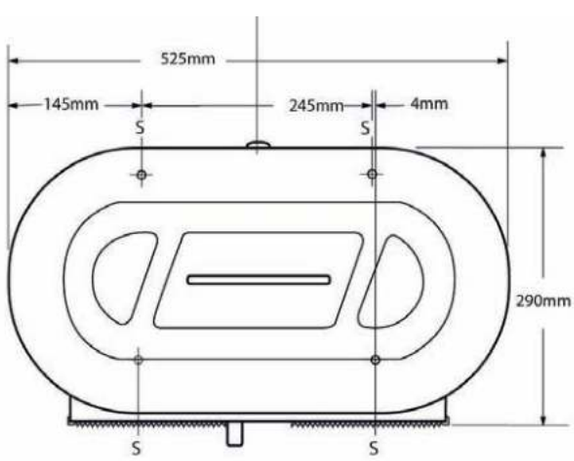

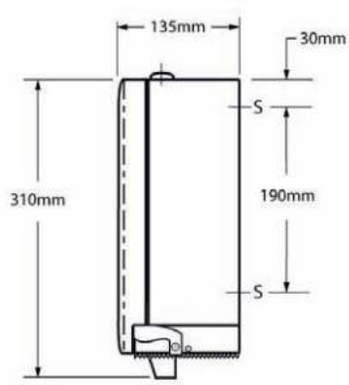

Zonder * zijn voorraadproducten - *levertijd 4-6 weken - **levertijd op aanvraag
Brutoprijzen, excl. BTW - Franco vanaf € 500 - Projecten op aanvraag

Papierrolhouder Triple Easy IV

- Opbouw WC-papierverdeler met 3 universele rollen, de extra rol daalt manueel wanneer de onderste opgebruikt is, cilinderslot op deksel. Bij te vullen aan bovenzijde.
- **Materiaal:**
  RVS, AISI 304, dikte 0,8 mm, afwerking satijn.
- **Afmetingen:**
  B 120 x D 125 x H 375 mm

Art.	Omschrijving
840130	Papierrolhouder Triple Easy IV

Opties

Art.	Omschrijving
840099	Reserve sleutel type I

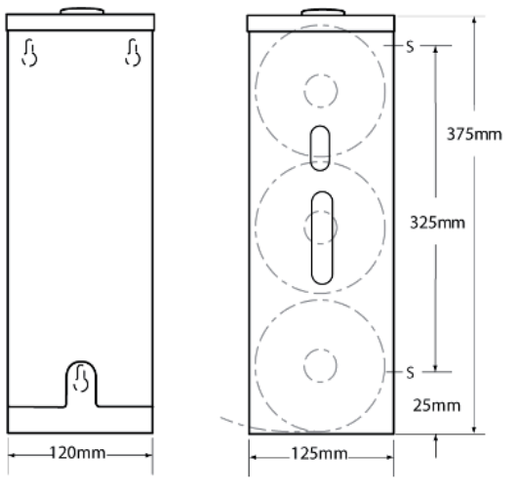

Papierrolhouder Creativ

- Opbouw WC papierverdeler met klep, met uitneembare spindel voor vervanging WC-rol.
- **Materiaal:**
  RVS, AISI 304, dikte 0,8 mm, geborsteld.
- **Afmetingen:**
  B 126 x D 110 x H 80 mm

Art.	Omschrijving
870332	Papierrolhouder Creativ

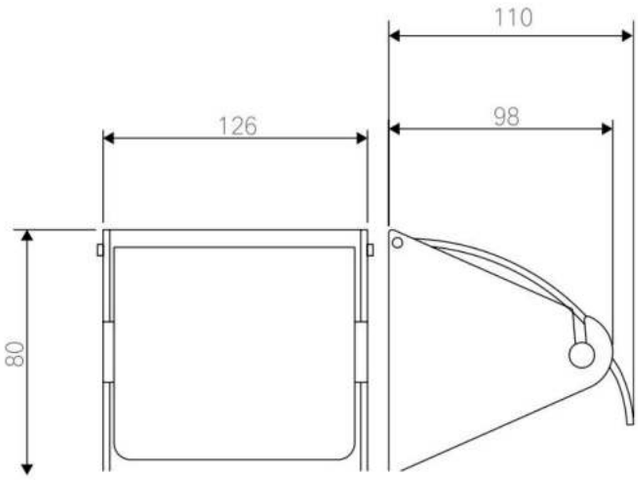

Papierrolhouder Cubicle

- Papierrolhouder voor 1 rol in U-vorm, verborgen bevestiging.
- **Materiaal:**
  RVS, AISI 304, afwerking satijn.
- **Afmetingen:**
  Basis Ø 49 U-Staaf Ø 10 mm, 70 x 85 x 140 mm
  Blokkeringspen: Ø 6,4 mm
  Uitsprong: 35 mm

Art.	Omschrijving
840170	Papierrolhouder Cubicle

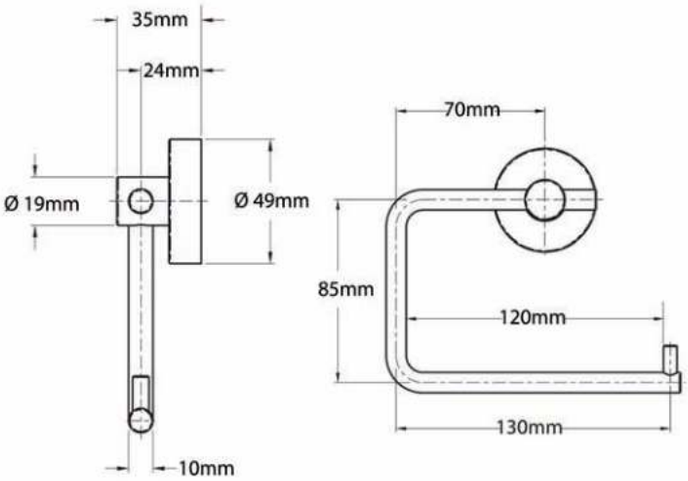

Reserve papierrolhouder Cubicle

- Reserve rolhouder voor 1 rol, verborgen bevestiging.
- **Materiaal:**
  RVS, AISI 304, afwerking satijn.
- **Afmetingen:**
  Basis Ø 50
  Staaf Ø 19 mm, hoogte: 130 mm
  Uitsprong: 65 mm

Art.	Omschrijving
840165	Reserve papierrolhouder Cubicle

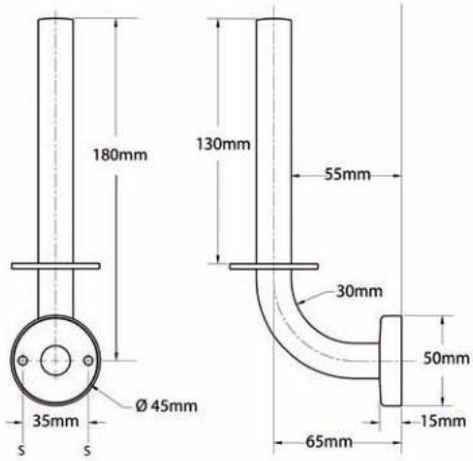

Zonder * zijn voorraadproducten - *levertijd 4-6 weken - **levertijd op aanvraag
Brutoprijzen, excl. BTW - Franco vanaf € 500 - Projecten op aanvraag

Verschillende Proox accessoires

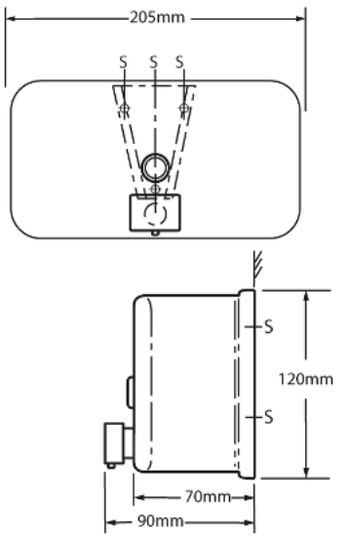

Zeepverdeler Easy I

- Horizontale zeepverdeler opbouwmodel, onzichtbare bevestiging, kijkvenster voor vloeistofniveau, te vullen via scharnierend toegangsluikje (bovenkant). Klepje openen met bij geleverde sleutel. Viscositeit: 1-5500 mPa·s.
- **Materiaal:**
  RVS, AISI 304, afwerking satijn.
- **Afmetingen:**
  B 205 x D 90 x H 120 mm
  Inhoud: 1,2 liter
  Aanbevolen installatiehoogte van vloer tot bovenkant zeepverdeler: 1000 - 1200 mm

Art.	Omschrijving
840050	Zeepverdeler Easy I

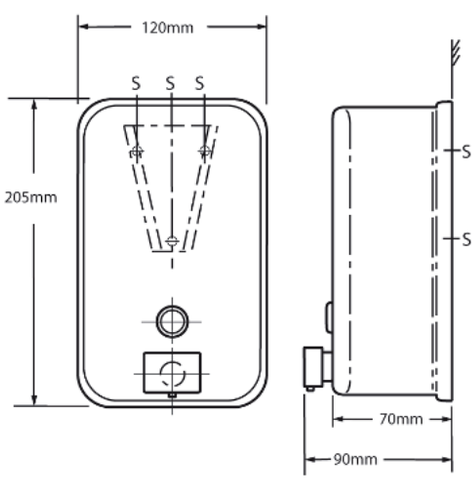

Zeepverdeler Easy II

- Verticale zeepverdeler opbouwmodel, onzichtbare bevestiging, kijkvenster voor vloeistofniveau, te vullen via scharnierend toegangsluikje (bovenkant). Klepje openen met bij geleverde sleutel. Viscositeit: 1-5500 mPa·s
- **Materiaal:**
  RVS, AISI 304, afwerking satijn.
- **Afmetingen:**
  B 120 x D 90 x H 205 mm
  Inhoud: 1,2 liter
  Aanbevolen installatiehoogte van vloer tot bovenkant zeepverdeler: 1000 - 1200 mm

Art.	Omschrijving
840055	Zeepverdeler Easy II

Zonder * zijn voorraadproducten - *levertijd 4-6 weken - **levertijd op aanvraag
Brutoprijzen, excl. BTW - Franco vanaf € 500 - Projecten op aanvraag

Zeepverdeler Easy III

- Vandaalbestendige horizontale zeepverdeler opbouwmodel, onzichtbare bevestiging, kijkvenster voor vloeistofniveau, te vullen via scharnierend klepje (bovenkant).
  Klepje openen met bij geleverde sleutel.
  Viscositeit: 1-5500 mPa·s.
- **Materiaal:**
  RVS, AISI 304, afwerking satijn.
- **Afmetingen:**
  B 180 x D 85 x H 155 mm
  Inhoud: 1,2 liter
  Aanbevolen installatiehoogte van vloer tot bovenkant zeepverdeler: 1000 - 1200 mm

Art.	Omschrijving
840060	Zeepverdeler Easy III

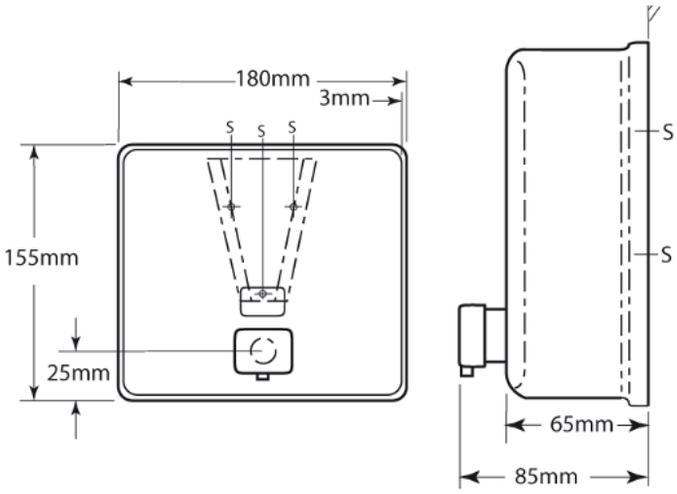

Zeepverdeler Creativ III

- Zeepverdeler opbouwmodel, onzichtbare bevestiging, kijkvenster voor vloeistofniveau, te vullen via scharnierend klepje (bovenkant). Klepje openen met bij geleverde sleutel.
- **Materiaal:**
  RVS, AISI 304
- **Afmetingen:**
  B 174 x D 71 x H 174 mm
  Inhoud: 1,5 liter
  Aanbevolen installatiehoogte van vloer tot bovenkant zeepverdeler: 1000 - 1200 mm

Art.	Omschrijving
870060	Zeepverdeler Creativ III

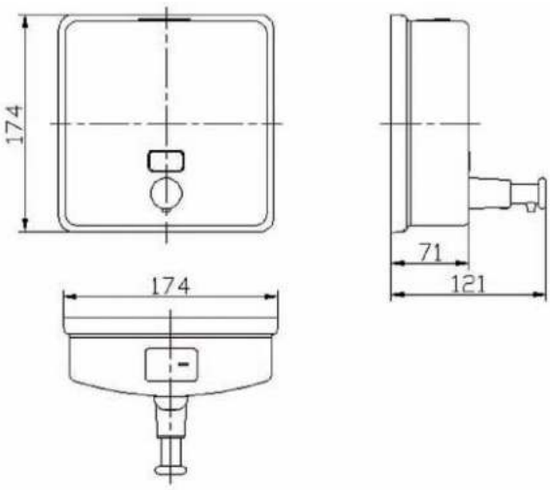

Zonder * zijn voorraadproducten - *levertijd 4-6 weken - **levertijd op aanvraag
Brutoprijzen, excl. BTW - Franco vanaf € 500 - Projecten op aanvraag

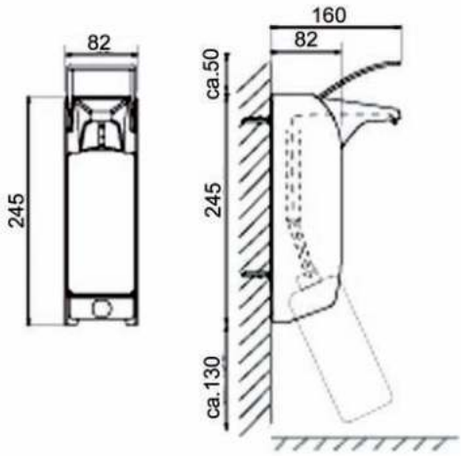

Zeep-, lotion- en alcoholdispenser Easy Safe I

- Opbouwdispenser voor desinfectie middelen, lotion en vloeibare zepen. RVS bedieningsbeugel, uitwisselbare pompen. 3 doseerinstellingen (max. 1,5 ml per slag) voor 500 ml flessen. Incl. wandhouder met montageset.
- **Materiaal:**
  RVS, AISI 304. (behuizing en beugel)
- **Afmetingen:**
  B 82 x D 160 x H 245 mm

Art.	Omschrijving
870616*	Zeep-, lotion- en alcoholdispenser Easy Safe I met korte beugel
870617*	Zeep-, lotion- en alcoholdispenser Easy Safe I met lange beugel

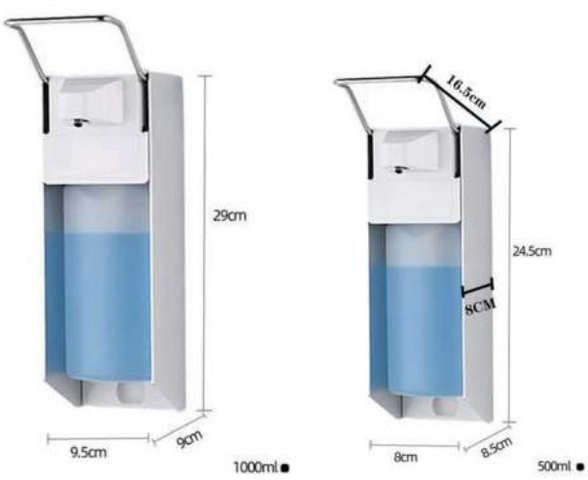

Zeep- en ontsmettingsmiddel dispenser met elleboogbediening Easy Safe II en III

- Opbouwdispenser voor desinfectie middelen, lotion en vloeibare zepen. RVS bedieningsbeugel. 3 doseerinstellingen (max. 1,5 ml per slag) voor 500 ml of 1000 ml flessen. Incl. wandhouder met montageset.
- **Materiaal:**
  Behuizing: aluminium, beugel: RVS, AISI 304
- **Afmetingen:**
  Easy Safe II (500 ml): B 80 x D 85 x H 245 mm
  Easy Safe III (1000 ml): B 95 x D 90 x H 290 mm

Art.	Omschrijving
870618	Zeep- en ontsmettingsmiddel dispenser met elleboogbediening Easy Safe II - 500 ml
870619	Zeep- en ontsmettingsmiddel dispenser met elleboogbediening Easy Safe III - 1000 ml

Zonder * zijn voorraadproducten - *levertijd 4-6 weken - **levertijd op aanvraag
Brutoprijzen, excl. BTW - Franco vanaf € 500 - Projecten op aanvraag

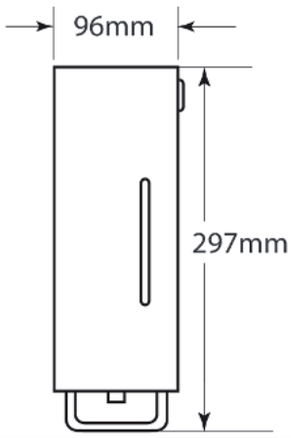

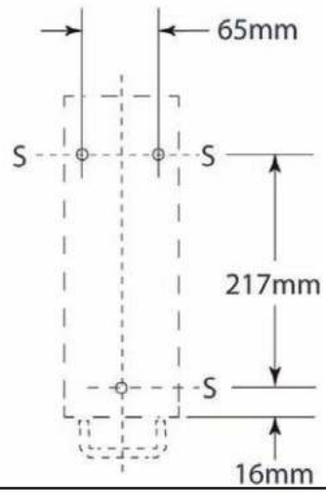

Zeep- of schuimdispenser Easy V

- Verticale zeepverdeler met zeeppompje of schuimpompje, opbouwmodel, onzichtbare bevestiging, kijkvenster voor vloeistofniveau, voorkant opheffen en naar voren te trekken om te openen, cilinderslot aan de zijkant. Voorzien van een kunststofhouder om gemakkelijk en snel bij te vullen. Viscositeit: 1-5500 mPa·s.
- **Materiaal:**
  RVS, AISI 304, afwerking satijn.
- **Afmetingen:**
  B 96 x D 153 x H 297 mm
  Aanbevolen installatiehoogte van onderkant zeepverdeler tot vloer: 1000 - 1200 mm
  Inhoud: 500ml

Art.	Omschrijving
840065	Zeepverdeler Easy V
840066	Schuimverdeler Easy V

Opties

Art.	Omschrijving
840099	Reserve sleutel type I

Elektronische zeep- of disenfecterende gel dispenser Contura III

- Deze hydroalcoholische zeep- of desinfecterende geldispenser met infrarood sensor beantwoord de hedendaagse behoefte aan apparaten voor het verdelen van desinfectiemiddelen voor de handen. De robuuste RVS afwerking maakt het geschikt voor alle soorten openbare plaatsen. Bovendien wordt de afgegeven zeep of desinfecterende gel door het automatische afgifte systeem op een nauwkeurige en economische wijze uitgevoerd waardoor er geen verspilling plaats vindt. Stroomvoorziening DC9V/AA-batterijen (6st), 16W. Aanbevolen viscositeit van 0 tot 6500 mPa. Volume: 700 ml, gewicht: 1,1 kg.
- **Materiaal:**
  RVS AISI 304, afwerking geborsteld.
- **Afmetingen:**
  B 100× D 110 × H 220 mm

Art.	Omschrijving
870344	Elektronische zeep- en desinfecterende gel dispenser Contura III RVS
870345	Elektronische zeep- en desinfecterende gel dispenser Contura III Zwart

870341

870342

Opties

Art.	Omschrijving
870341	Staander Robusto uit RVS
870342	Tafelstaander Easy zwart geëpoxeerd staal

Elektronische zeep- of desinfecterende gel dispenser Robusto - extra groot volume

- Deze zeep- of desinfecterende geldispenser is bijzonder geschikt voor regelmatig wassen en desinfecteren van de handen. Zijn contactloze activatie maakt de verspreiding van de virussen en bacteriën zo goed als onmogelijk. De infrarood sensor geeft automatisch de juiste hoeveelheid zeep of gel af waardoor verspilling vermeden wordt.
  Door het extra grote zeep- of gelreservoir uiterst geschikt voor locaties waar veel mensen langskomen.
  Stroomvoorziening DC6V/AA-batterijen (4st).
  Aanbevolen viscositeit van 0 tot 6500 mPa.
  Volume: 1100 ml,
- **Materiaal:**
  RVS AISI 304, afwerking geborsteld, gewicht: 1,1 kg.
- **Afmetingen:**
  B 130 x D 80 x H 260 mm

870341

870342

Art.	Omschrijving
870343	Elek. zeep- of desinfecterende gel-dispenser Robusto - extra groot volume

Opties

Art.	Omschrijving
870341	Staander Robusto uit RVS
870342	Tafelstaander Easy zwart geëpoxeerd staal

Elektronische spray-dispenser Contura II voor desinfecterende gel

- Deze automatische dispenser verdeelt de desinfecterende gel via een spray op de handen. Deze manier van verspreiding garandeert een betere verdeling van de gel op de handen en vermijdt het druipen op de vloer.
  De extra grote capaciteit maakt hem geschikt voor frequent gebruik en dus in gebieden met veel verkeer zoals winkelcentra, treinstations, vliegvelden etc...
  Stroomvoorziening AC 220V, vermogen: 16 W.
  Aanbevolen viscositeit van 0 tot 6500 mPa.
  Volume: ≤ 2100 ml, gewicht: 2 kg.
- **Materiaal:**
  RVS AISI 304, afwerking geborsteld.
- **Afmetingen:**
  B 153 x D 162 x H 269 mm

Art.	Omschrijving
870345	Elek. spray-dispenser Contura II voor desinfecterende gel

870341

Opties

Art.	Omschrijving
870341	Staander Robusto uit RVS

Zonder * zijn voorraadproducten - *levertijd 4-6 weken - **levertijd op aanvraag
Brutoprijzen, excl. BTW - Franco vanaf € 500 - Projecten op aanvraag

Elektronische zeep- en ontsmettingsmiddel dispenser Urban

Extreme

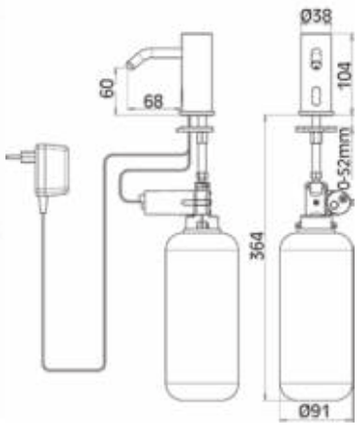

Zeepdispenser Extreme / Tubular

- Elektronische zeepdispensers, sensorgestuurd voor wastafelinbouw. Zeepdispensers met LED sensor met instelbare range. Range ca. 50 mm Geschikt voor vloeibare zeep, lotion of anti-bacteriële zeep met een viscositeit van 100-3500 mPa·s. Doseerhoeveelheid ca.0,8 -1,8 ml met doseersysteem. Incl. transformator 220/9V of batterhouder (6 x 1,5V).
- **Materiaal:**
  Uitloop massief messing verchroomd met LED sensor weergave, instelbare range, navulbare zeepcontainer: kunststof (1l)
- **Afmetingen Extreme:**
  Hoogte boven tafelblad: 104 mm
  Hoogte onder tafelblad: 364mm
  Uitsprong 68 mm
  Uitloophoogte: 60 mm
- **Afmetingen Tubular:**
  Lengte: 120 mm
  Uitsprong: 114 mm

Tubular

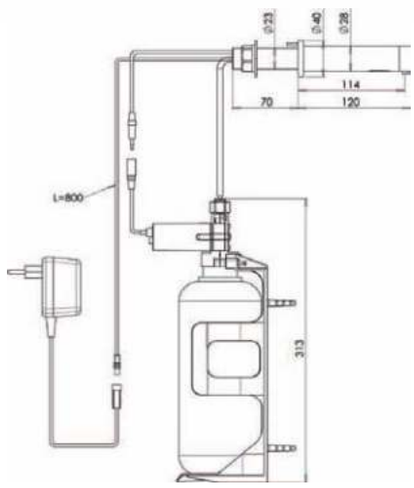

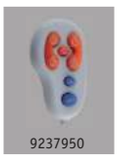
9237950

97120177

Art.	Omschrijving
9237900*	Infrarood zeepdispenser Extreme Inbouwmodel met transformator
9237920*	Infrarood zeepdispenser Extreme Inbouwmodel met batterijhouder
9350925*	Infrarood zeepdispenser Tubular Muurinbouw met transformator
9350920*	Infrarood zeepdispenser Tubular Muurinbouw met batterijhouder

Opties

Art.	Omschrijving
9237950*	Afstandsbediening t.b.v. instellen zeepdispensers
97120177*	Muurfleshouder t.b.v. zeepdispensers

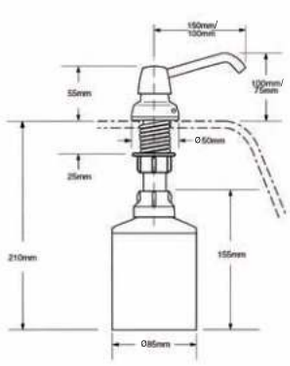

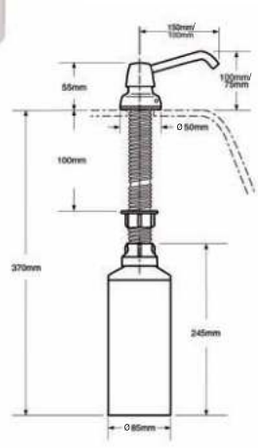

Inbouw zeepverdeler Easy

- Mechanisch zeeppompje, corrosiebestendig, vulling langs bovenkant; variabele hals voor montage in wastafelblad. Pompje wordt onder wastafelblad in zeepcontainer geschroefd. Vloeibare zeep met viscositeit: 500-800 mPa.
- **Materiaal:**
  Uitloop: RVS, afwerking hoogglans gepolijst.
  Zeepcontainer: polyethyleen.
- **Afmetingen:**
  Hoogte boven het blad: 75 mm
  Onder het blad: ca. 245 mm

Art.	Omschrijving
840070	Zeeppompje Easy Uitloop 100mm, montage dikte: 100 mm Capaciteit: 1,0 liter
840071	Zeeppompje Easy Uitloop 150mm, montage dikte: 25 mm Capaciteit: 1,0 liter
840072	Zeeppompje Easy Uitloop 100mm, montage dikte: 25 mm Capaciteit: 0,6 liter
840073	Zeeppompje Easy Uitloop 150mm, montage dikte: 100 mm Capaciteit: 0,6 liter

Zonder * zijn voorraadproducten - *levertijd 4-6 weken - **levertijd op aanvraag
Brutoprijzen, excl. BTW - Franco vanaf € 500 - Projecten op aanvraag

Designer series zeepdispenser

- Automatische, “Top Fill”, “Touch-Free” Designer Series Zeepdispenser voor op- of inbouw in wastafelblad.

  TOP FILL EFFICIENTE ZEEPVULFUNCTIE
  Door de unieke zeep bijvulfunctie van bovenaf via een mooi geïntegreerd klepje is het vulproces makkelijke en efficiënt te controleren en wordt er weinig zeep verspilt. Deze functionaliteit optimaliseert de operationele kosten. Enerzijds wordt het zeepgebruik verlaagd en anderzijds de benodigde tijd voor het bijvullen verkort. Dit komt de gebruikersvriendelijkheid en de klanttevredenheid ten goede.

  Geschikt voor universele vloeibare zeep in bulk voor aanzienlijke besparingen tijdens het gebruik. Vul-volume is 1000 ml.
  LED Lampje geeft bedrijfsgereedheid aan.
  Aanpasbaar sensorbereik. 6V AC Adapter.

  Verkrijgbaar in vijf verschillende afwerkingen (gepolijst chroom, gepolijst nikkel, geborsteld nikkel, mat zwart en gepolijst messing).

- **Materiaal:**
  Verchroomd gegoten zink

- **Afmetingen:**
  Ø 35 mm x H 510 mm x B 170 mm

Art.	Omschrijving
840210*	Designer series zeepdispenser mat zwart
840211*	Designer series zeepdispenser gepolijst chroom
840212*	Designer series zeepdispenser gepolijst nikkel
840213*	Designer series zeepdispenser geborsteld nikkel
840214*	Designer series zeepdispenser geborsteld messing

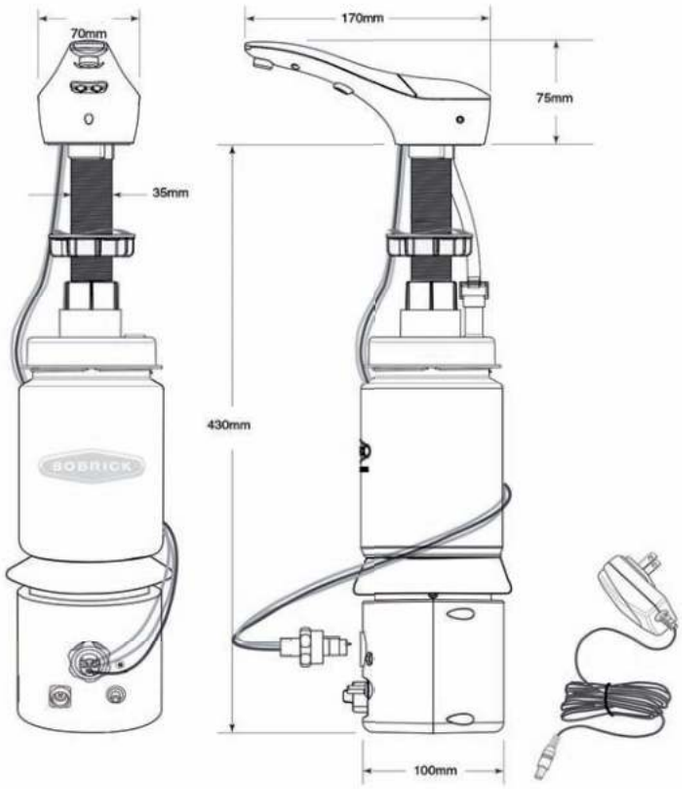

Zonder * zijn voorraadproducten - *levertijd 4-6 weken - **levertijd op aanvraag
Brutoprijzen, excl. BTW - Franco vanaf € 500 - Projecten op aanvraag

Parfumdispenser en zeepschaal

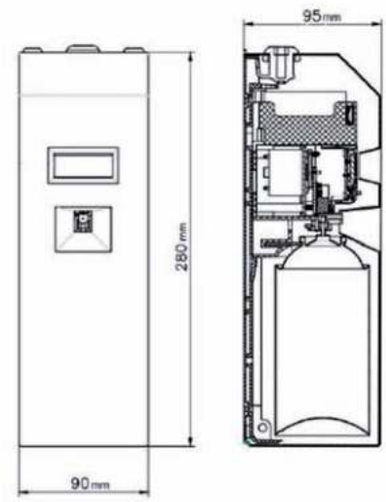

Parfumdispenser Creativ

- Elektronische dispenser voor parfum in spuitbussen (Aerosol). Wandmodel, behuizing van RVS, programmeerbaar, werkt op 2 batterijen van 1,5 V. De spuitbussen zijn bij ons apart verkrijgbaar.
- **Materiaal:** RVS, AISI 304, dikte 0,8 mm, afwerking geborsteld
- **Afmetingen:** B 90 x D 95 x H 280 mm

Art.	Omschrijving
870200	Parfumdispenser Creativ

Reserve onderdelen

Art.	Omschrijving
8702001	Reserve Aerosol spuitbus - 1 stuk
8702002	Reserve Aeorsol spuitbus - 12 stuks

Zeepschaal Easy IV

- Zeepbakje met 2 bodemgaatjes, diepgetrokken schaaltje op muursteun gelast.
- **Materiaal:** RVS, AISI 304, dikte 0,8 mm, afwerking satijnglans
- **Afmetingen:** B 110 x D 85 x H 50 mm

Art.	Omschrijving
840145	Zeepschaal Easy IV

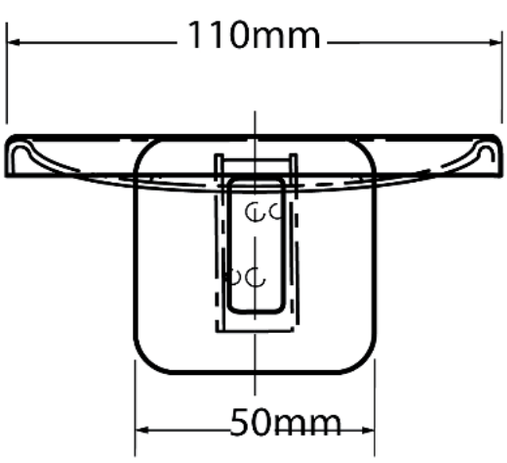

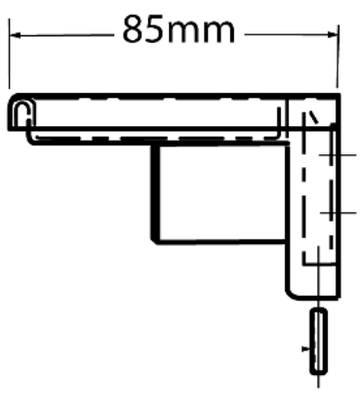

Zonder * zijn voorraadproducten - *levertijd 4-6 weken - **levertijd op aanvraag
Brutoprijzen, excl. BTW - Franco vanaf € 500 - Projecten op aanvraag

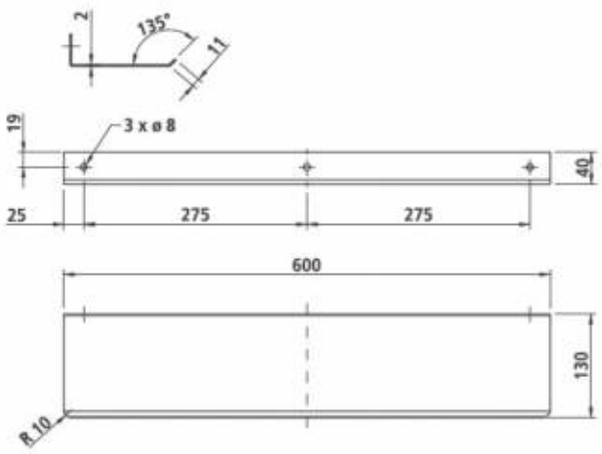

Planchet / Tablet Standaard

- Tablet met zichtbare bevestiging en opstaande rand achteraan, vooraan kleine opstaande rand als afglijbeveiliging, incl. bevestigingsmateriaal.
- **Materiaal**
  RVS, AISI 304, dikte 2 mm, afwerking geborsteld.
- **Afmetingen:**
  D 130 x H 40 mm

Art.	Omschrijving
875060*	Planchet / Tablet: 600 mm breed
875120*	Planchet / Tablet: 1200 mm breed
875140*	Planchet / Tablet: 1400 mm breed
875180*	Planchet / Tablet: 1800 mm breed
875210*	Planchet / Tablet: 2100 mm breed

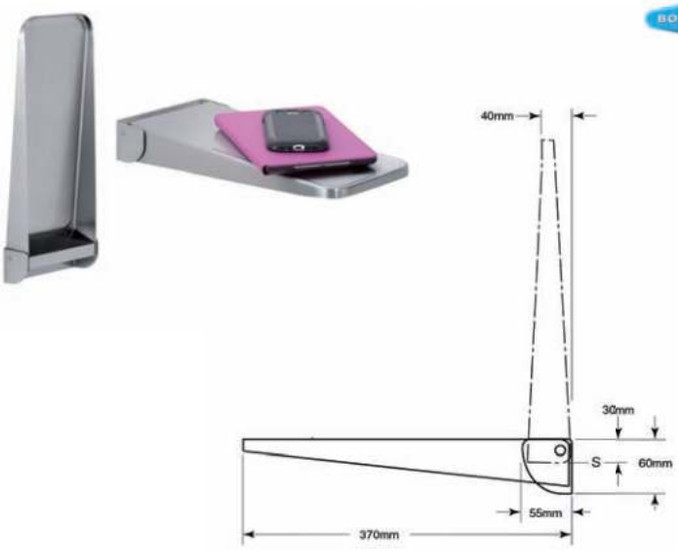

Opklapbaar planchet / legplankje

- De opklapbare plank is makkelijk te installeren. De opklapbare plank keert terug naar de rechtopstaande positie wanneer deze niet wordt gebruikt.
  Ondersteunt 45 kg indien correct geïnstalleerd.
- **Materiaal**
  RVS, AISI 304, afwerking satijnglans.
- **Afmetingen:**
  Plank: D 370 x B 145 mm

Art.	Omschrijving
840216*	Opklapbaar planchet / legbakje

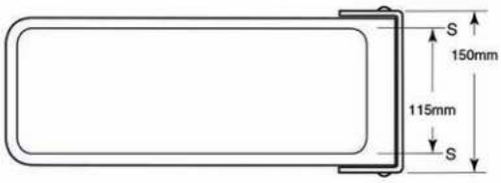

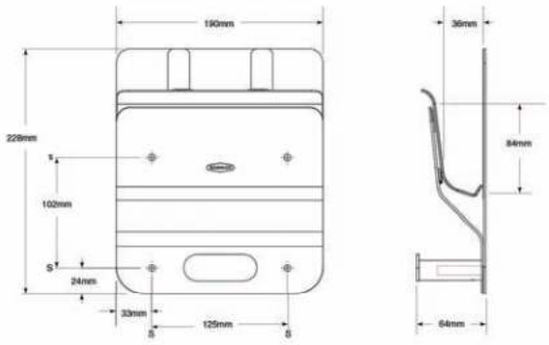

Laptop- en handtashouder combinatie

NEW

- De houder moet gemonteerd worden aan de wand. De achterplaat wordt op de muur gemonteerd met roestvrijstalen schroeven.
  De frontplaat is inclusief de houder en wordt op de achterplaat gemonteerd en wordt vastgezet.
  Zodra de laptop of een ander toestel in het houder bevindt, worden deze vastgehouden en kunnen ze er niet uitglijden.
- **Materiaal**
  RVS, AISI 304, afwerking satijnglans.
- **Afmetingen:**
  B 190 x D 64 x H 228 mm
  Aanbevolen installatiehoogte voor mindervaliden: 1219 mm

Art.	Omschrijving
840217*	Laptop- en handtashouder combinatie

Jashaak Standaard Easy IV

- Kledinghaak, verborgen bevestiging.
- **Materiaal:**
  RVS, AISI 304, afwerking hoogglans.
- **Afmetingen:**
  B 50 x D 40 x H 50 mm
  Aanbevolen installatiehoogte voor mindervaliden: 965 - 1015 mm

Art.	Omschrijving
850150	Jashaak Standaard Easy IV

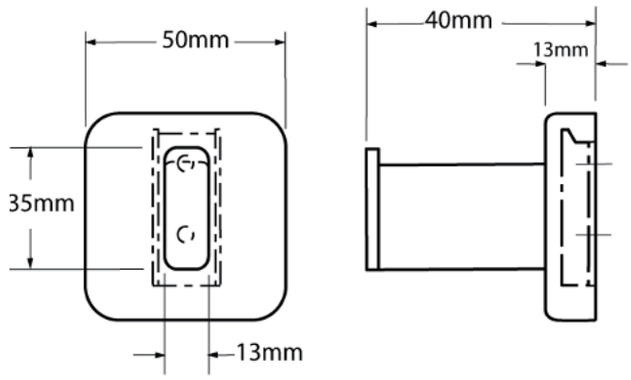

Jashaak Dubbel Easy IV

- Dubbele kledinghaak, verborgen bevestiging.
- **Materiaal:**
  RVS, AISI 304, afwerking hoogglans.
- **Afmetingen:**
  B 105 x D 50 x H 50 mm
  Aanbevolen installatiehoogte voor mindervaliden: 965 - 1015 mm

Art.	Omschrijving
850155	Jashaak Dubbel Easy IV

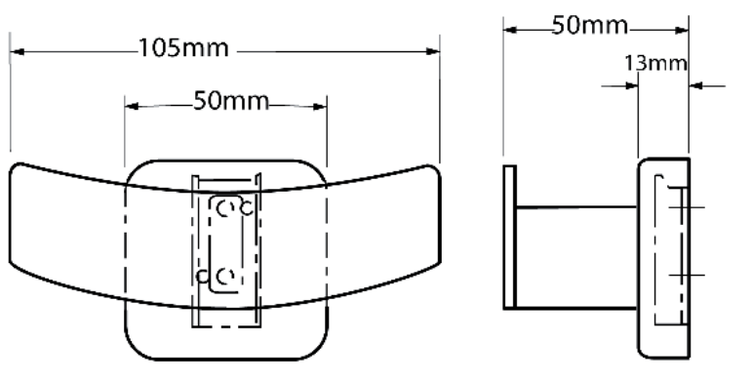

Zonder * zijn voorraadproducten - *levertijd 4-6 weken - **levertijd op aanvraag
Brutoprijzen, excl. BTW - Franco vanaf € 500 - Projecten op aanvraag

Kledinghaak Creativ

- Ronde kledinghaak, verborgen bevestiging.
  Inclusief bevestigingsmateriaal.
- **Materiaal**
  RVS, AISI 304, afwerking satijn.
- **Afmetingen:**
  Basis Ø 68mm
  Uitsprong: 67 mm

Art.	Omschrijving
870330	Kledinghaak Creativ

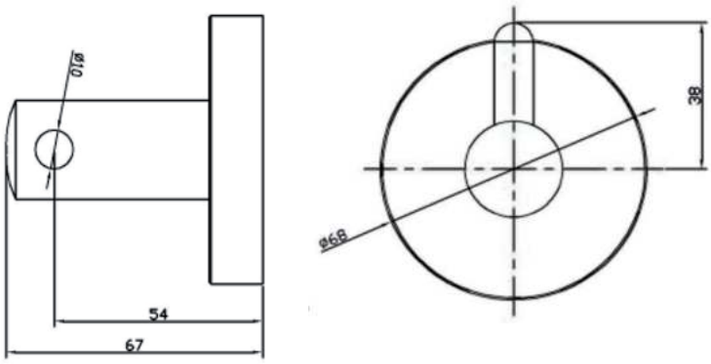

Dubbele kledinghaak Creativ

- Ronde kledinghaak, verborgen bevestiging.
  Inclusief bevestigingsmateriaal.
- **Materiaal**
  RVS, AISI 304, afwerking satijn.
- **Afmetingen:**
  Basis Ø 68mm
  Uitsprong: 67 mm

Art.	Omschrijving
870331	Dubbele kledinghaak Creativ

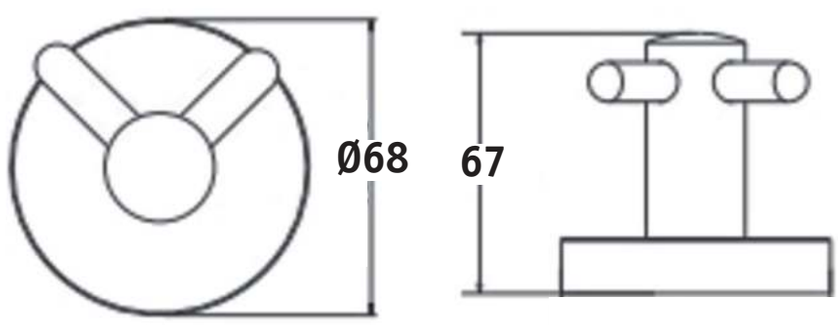

WC-borstelset Creativ

- WC-borstelgarnituur van RVS voor wandmontage. Aan zijkanten geopend. Bovenkant heeft een opening voor borstelophanging. Handgreep van gebersteld RVS. WC-borstel met zeer functionele vorm. Uitneembaar kunststof bakje voor optimale reinigingsmogelijkheid. Incl. RVS schroeven en pluggen.
- **Materiaal:**
  RVS, AISI 304, afwerking satijn.
- **Afmetingen:**
  B 85 x D 85 x H 150
  Lengte borstel: 405mm

Art.	Omschrijving
870329	WC-borstelset Creativ

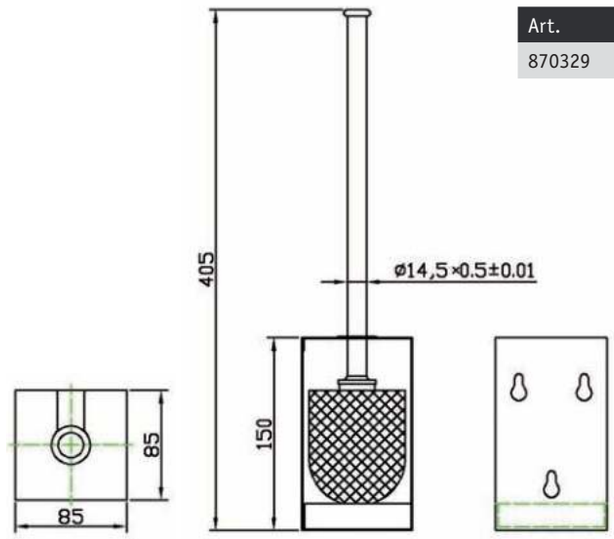

WC-borstelset Cubicle

- Cilindervormig WC-borstelgarnituur rondom gesloten met uitneembaar kunststof binnenhuis met optimale reinigingsmogelijkheid.
  Toiletborstel met vervangbare borstel in nylon.
- **Materiaal:**
  RVS, AISI 304, afwerking satijn.
- **Afmetingen:**
  Totale hoogte: 405 mm
  Hoogte cilinder: 125 mm
  Cilinder Ø: 85 mm

Art.	Omschrijving
840175	WC-borstelset Cubicle

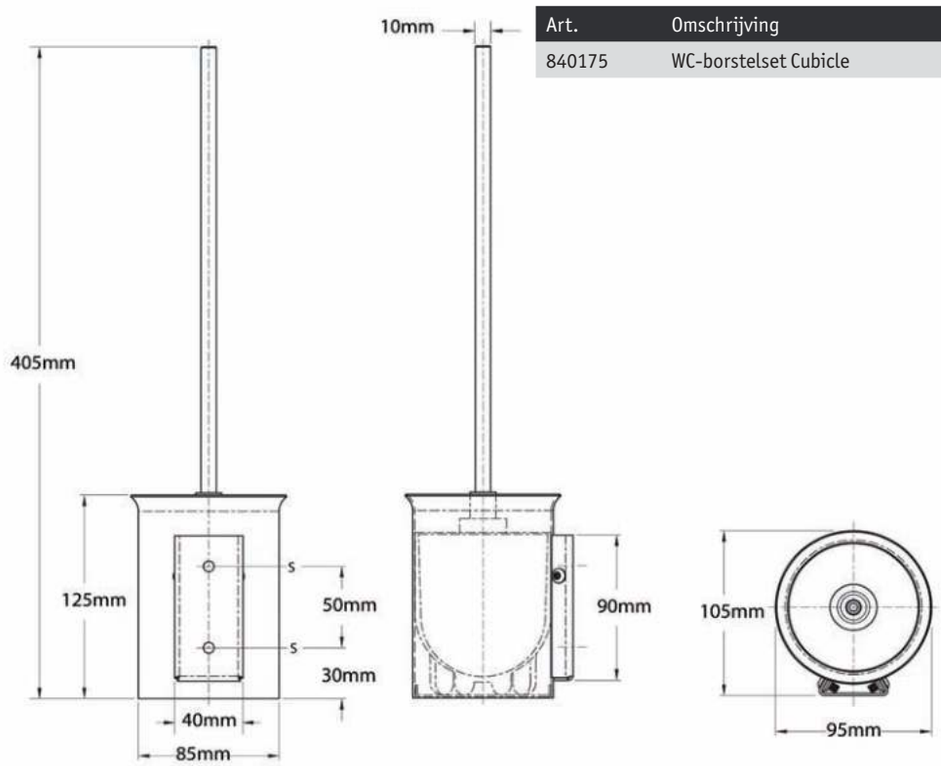

Zonder * zijn voorraadproducten - *levertijd 4-6 weken - **levertijd op aanvraag
Brutoprijzen, excl. BTW - Franco vanaf € 500 - Projecten op aanvraag

Pictogrammen Millinox Classic

- Deurschildje met afgeronde randen. Wordt met tweezijdig klevende strip op de deur aangebracht.
- **Materiaal**
  RVS, AISI 304, dikte 1,25mm, afwerking geborsteld.
- **Afmetingen:**
  B 118 x H 112 mm

Art.	Omschrijving
870787	Millinox classic: Heren
870788	Millinox classic: Dames
870789	Millinox classic: Baby-verzorging
870790	Millinox classic: Mindervaliden

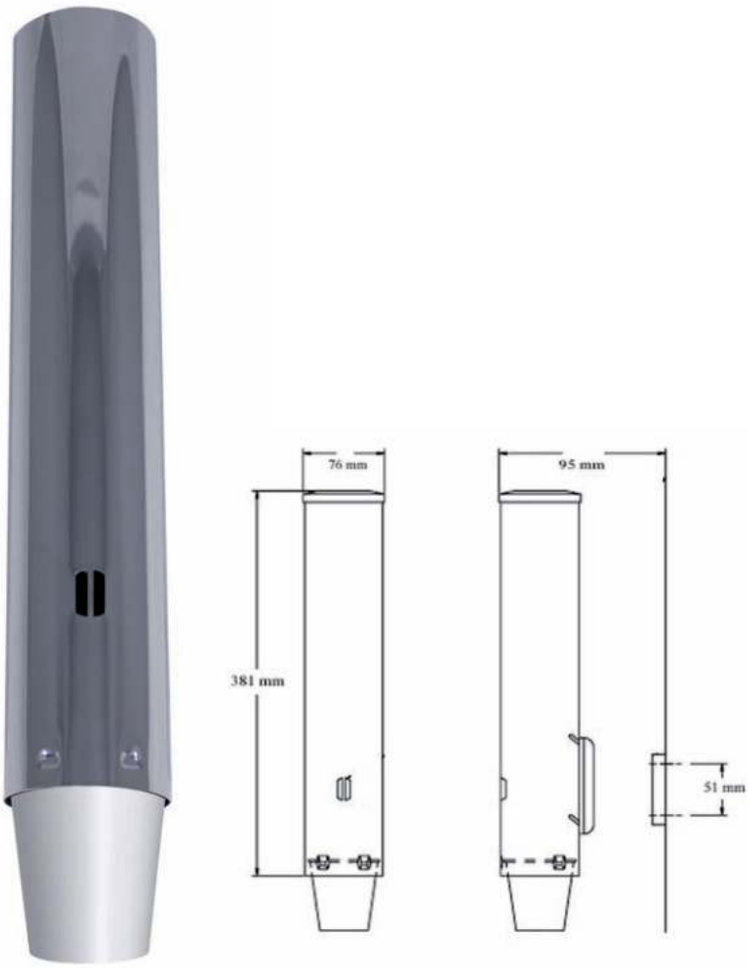

Bekerdispenser Easy

- Dispenser voor ronde bekers, muurbevestiging, voor ongeveer 100 bekers van 90 tot 177 ml, met kijkvenster voor bekerniveau.
- **Materiaal**
  RVS, AISI 304, dikte 1,0 mm, afwerking glanzend.
- **Afmetingen:**
  Ø 75 mm, hoogte: 380 mm

Art.	Omschrijving
870640*	Bekerdispenser Easy

Zonder * zijn voorraadproducten - *levertijd 4-6 weken - **levertijd op aanvraag
Brutoprijzen, excl. BTW - Franco vanaf € 500 - Projecten op aanvraag

Horizontale verzorgingstafel Koala Kare

- Horizontale verzorgingstafel met pneumatisch sluitingsmechanisme, verborgen scharnier, antibacterieel behandeld op de luierplaats, beantwoordt aan normen voor toegankelijkheid van mindervaliden bij juiste installatie. Nylon veiligheidsriem en 2 haken voor luier tas/handtas, met ingebouwde papierverdeler. Gebruiksinstructies in 4 talen. Braille label optioneel verkrijgbaar.
- **Materiaal:**
  Gegoten polypropyleen
- **Afmetingen:**
  Gesloten: B 894 x D 95 x H 565 mm
  Open: B 894 x D 589 x H 565 mm.
  Aanbevolen installatiehoogte: 730 mm
  (bodem gesloten tafel tot de vloer)

Art.	Omschrijving
840180	Horizontale verzorgingstafel Koala Kare kleur: crème
840182	Horizontale verzorgingstafel Koala Kare kleur: grijs
840181	Horizontale verzorgingstafel Koala Kare kleur: wit graniet
840183*	Horizontale verzorgingstafel Koala Kare kleur: aarde bruin

Opties

Art.	Omschrijving
840099	Reserve sleutel type I

840182

840180

840181

840183

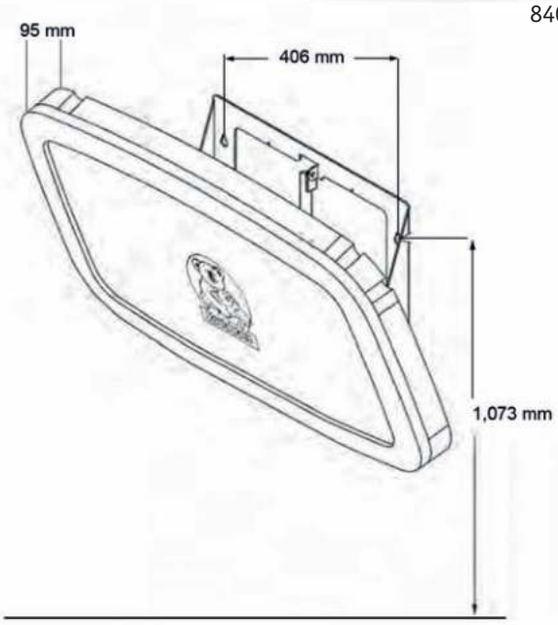

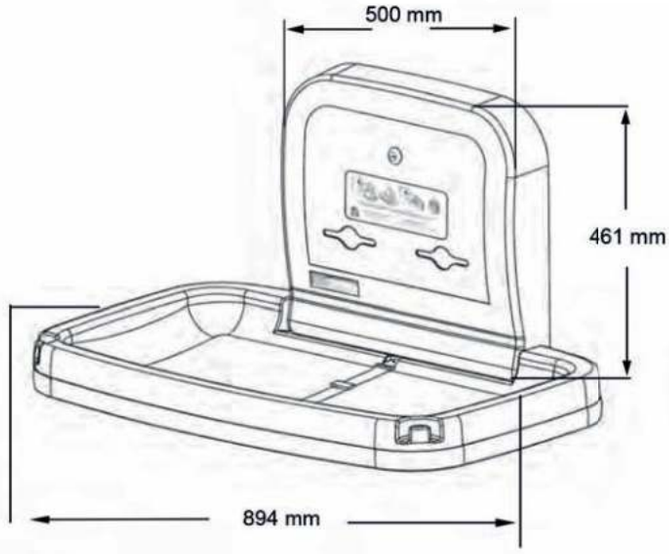

Zonder * zijn voorraadproducten - *levertijd 4-6 weken - **levertijd op aanvraag
Brutoprijzen, excl. BTW - Franco vanaf € 500 - Projecten op aanvraag

Verticale verzorgingstafel Koala Kare

- Verticale verzorgingstafel met pneumatisch sluitingsmechanisme, verborgen scharnier, antibacterieel behandeld op de luierplaats, beantwoordt aan normen voor toegankelijkheid van mindervaliden bij juiste installatie. Nylon veiligheidsriem en 2 haken voor luier tas/handtas, met ingebouwde papierverdeler. Gebruiksinstructies in 4 talen. Braille label optioneel verkrijgbaar.
- **Materiaal**
  Buitenkant: RVS, AISI 304, afwerking satijn.
  Binnenkant: Gegoten polypropyleen
- **Afmetingen:**
  Gesloten: B 559 x D 133 x H 902 mm
  Open: B 559 x D 889 x H 902 mm
  Aanbevolen installatiehoogte: 1588 mm
  (bodem gesloten tafel tot de vloer)

Art.	Omschrijving
840185	Verticale verzorgingstafel Koala Kare kleur: crème
840186	Verticale verzorgingstafel Koala Kare kleur: grijs
840187	Verticale verzorgingstafel Koala Kare kleur: wit graniet

840185

840186

840187

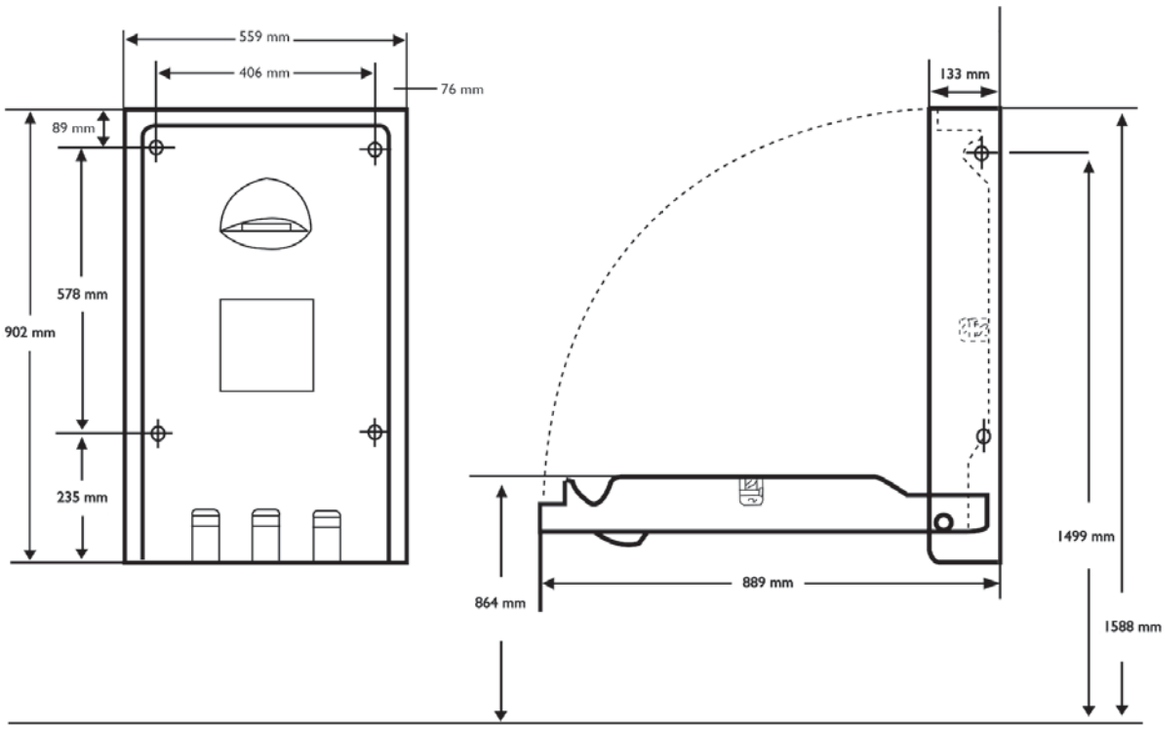

Zonder * zijn voorraadproducten - *levertijd 4-6 weken - **levertijd op aanvraag
Brutoprijzen, excl. BTW - Franco vanaf € 500 - Projecten op aanvraag

Horizontale verzorgingstafel Koala Kare in RVS

EN

- Horizontale verzorgingstafel, bekleed met RVS, met pneumatisch sluitingsmechanisme, verborgen scharnier, antibacterieel behandeld op de luierplaats,beantwoordt aan normen voor toegankelijkheid van mindervaliden bij juiste installatie. Nylon veiligheidsriem en 2 haken voor luier tas/handtas, met ingebouwde papierverdeler. Gebruiksinstructies in 6 talen. Zowel als muurinbouw als in opbouw uitvoering te verkrijgen.
- **Materiaal:**
  Buitenkant: RVS, AISI 304, dikte 1,0 mm, afwerking geborsteld.
  Binnenkant: Gegoten polypropyleen.
- **Afmetingen:**
  Gesloten: B 892 x D 102 x H 508 mm
  Open: B 892 x D 483 x H 508 mm
  Aanbevolen installatiehoogte: 1181 mm
  (bodem gesloten tafel tot de vloer)

Art.	Omschrijving
840190*	Horizontale verzorgingstafel Koala Kare RVS - Opbouw
840191*	Horizontale verzorgingstafel Koala Kare RVS - Inbouw

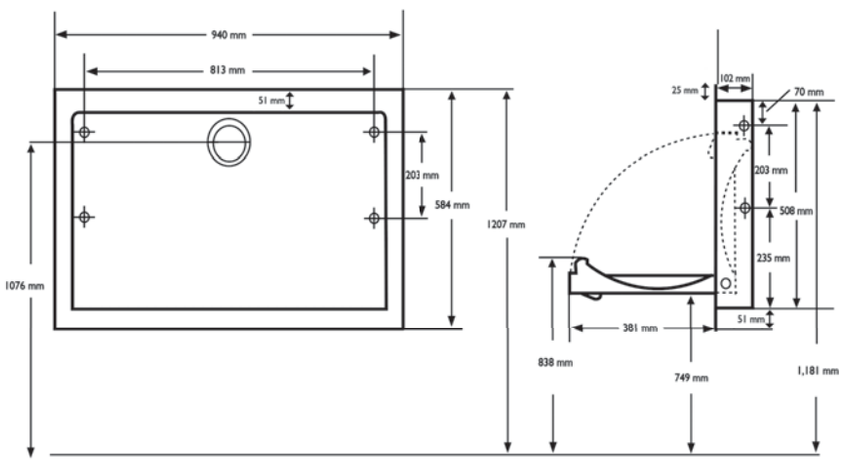

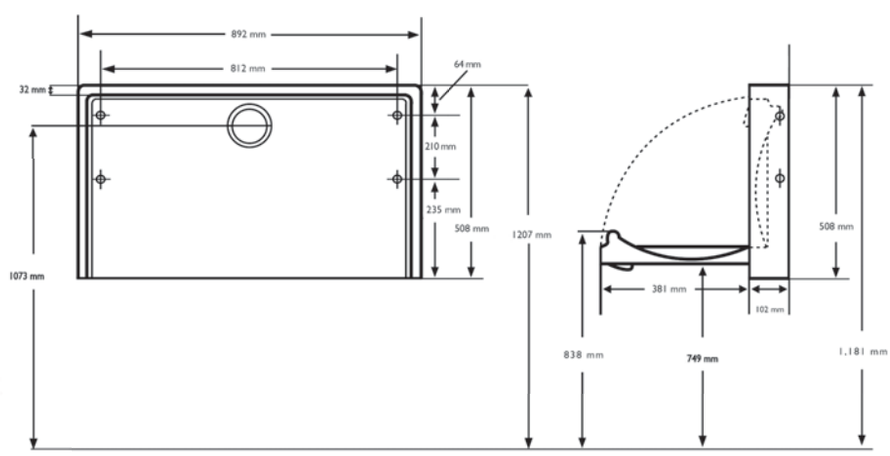

Zonder * zijn voorraadproducten - *levertijd 4-6 weken - **levertijd op aanvraag
Brutoprijzen, excl. BTW - Franco vanaf € 500 - Projecten op aanvraag

Horizontale verzorgingstafel Koala Kare in RVS - Natuurpark 't Zwin, Knokke-Heist

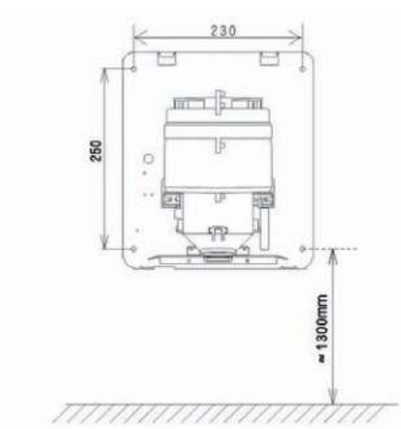

Handendroger Notos 9

- Elektronische handendroger met rvs behuizing voor wandbevestiging. Zeer sterke elektronische motor geactiveerd door infrarood sensor. Met indicatieled groen/rood. Droogtijd 7-12 seconden. Detectieafstand 12 cm(+/- 3 cm). Automatische uitschakeling na 60 seconden. Incl. RVS schroeven en pluggen.
- **Voeding:** AC220-240V, 50/60 Hz,
- **Vermogen:** 1800 W
- **Materiaal:** RVS, AISI 304, dikte 1,5 mm, afwerking geborsteld RVS, wit of zwart.
- **Afmetingen:** B 270 x D 170 x H 310 mm Aanbevolen installatiehoogte 1200 mm voor mindervaliden: 970 mm, voor kinderen: 900 mm

Art.	Omschrijving
850905	Handendroger Notos RVS
850906	Handendroger Notos wit
850907	Handendroger Notos zwart

Reserve onderdelen

Art.	Omschrijving
850909	Reserve onderdeel: printplaat
850908	Reserve onderdeel: verwarmingselement
850910	Reserve onderdeel: sensor

Handendroger Notos II

- Handendroger met rvs behuizing voor muurbevestiging, Ronde vormgeving die goed past bij de Contura III zeepdispenser, Motor wordt geactiveerd door de infrarood sensor. Looptijd 10 tot 12 seconden, Airspeed: 68m/s. Verkrijgbaar in 2 kleuren; geborsteld rvs en zwart geëpoxeerd. Waterproof klasse: IP13.
- **Filter:** Coarse filter.
- **Vermogen:** 500W.
- **Stroomvoorziening:** AC110V/AC220V, 50Hz-60Hz, 1150-1550W,
- **Materiaal:** Behuizing: RVS AISI 304, afwering satijnglans of zwart Overige delen: Kunststof, zwart gekleurd
- **Afmetingen:** H280 x B153 x D162 mm

Art.	Omschrijving
870346	Handendroger Notos II - RVS
870347	Handendroger Notos II - zwart gekleurd

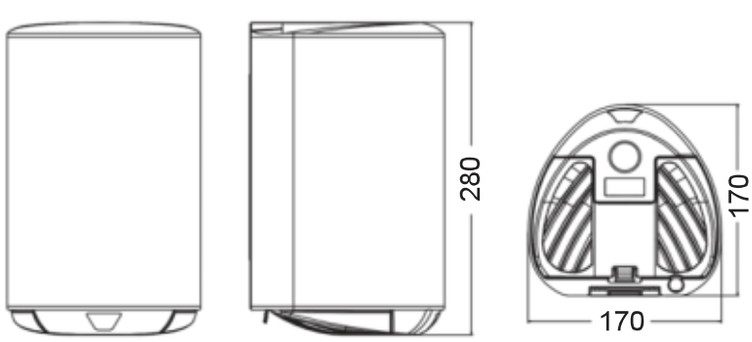

Zonder * zijn voorraadproducten - *levertijd 4-6 weken - **levertijd op aanvraag
Brutoprijzen, excl. BTW - Franco vanaf € 500 - Projecten op aanvraag

Handendroger Notos 8

- Een relatief klein vandaalbestendige handendroger is smaller, heeft geen grote ruimtes nodig en is krachtiger als tevoren. Uitgerust met geavanceerde blaas technologie, de verbeterde motor levert extreem indrukwekkende luchtstroomsnelheden tot 100 m/s. Uitgerust met antibacterieel HEPA-filter om ervoor te zorgen dat de lucht die wordt gebruikt om de handen te drogen, zo schoon en hygiënisch mogelijk is. Incl. RVS schroeven en pluggen.
- **Filter:**
  HEPA-filter
- **Voeding:**
  AC220-240V / 50/60Hz.
- **Vermogen:**
  1000 W
- **Materiaal**
  RVS, AISI 304, dikte 1,2 mm, afwerking mat geborsteld.
- **Afmetingen:**
  B 275 x D 162 x H 183 mm

Art.	Omschrijving
850805	Handendroger Notos 8 RVS
850806**	Handendroger Notos 8 wit
850807**	Handendroger Notos 8 zwart

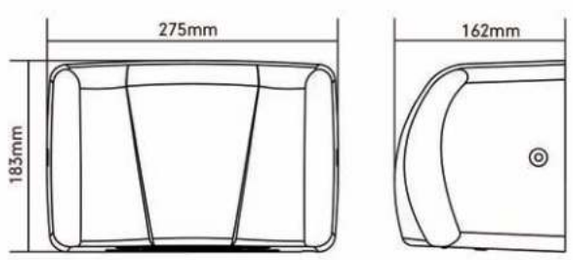

Handendroger Notos 7

- Een relatief klein handendroger is smaller, heeft geen grote ruimtes nodig en is krachtiger als tevoren. Uitgerust met geavanceerde blaas technologie, de verbeterde motor levert extreem indrukwekkende luchtstroomsnelheden tot 100 m/s. Er wordt een blauw LED-lampje getoond op het toestel om te tonen, waar de handen gedroogd worden. Uitgerust met antibacterieel HEPA-filter om ervoor te zorgen dat de lucht die wordt gebruikt om de handen te drogen, zo schoon en hygiënisch mogelijk is. Incl. RVS schroeven en pluggen.
- **Filter:**
  HEPA-filter
- **Voeding:**
  AC220-240V / 50/60Hz.
- **Vermogen:**
  1000 W
- **Materiaal**
  RVS, AISI 304, dikte 1,2 mm, afwerking mat geborsteld.
- **Afmetingen:**
  B 183 x D 162 x H 275 mm

Art.	Omschrijving
850705	Handendroger Notos 7 RVS
850706**	Handendroger Notos 7 wit
850707**	Handendroger Notos 7 zwart

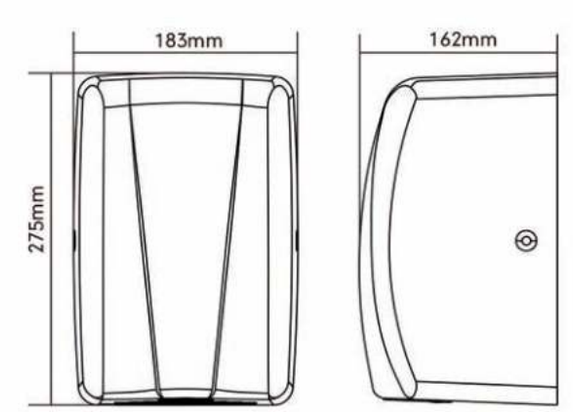

Zonder * zijn voorraadproducten - *levertijd 4-6 weken - **levertijd op aanvraag
Brutoprijzen, excl. BTW - Franco vanaf € 500 - Projecten op aanvraag

Handendroger INDRA

- De INDRA biedt een hele snelle en hygiënische manier om handen te drogen, contactloos sensorgestuurde bediening, zeer solide roestvrijstalen behuizing. De krachtige motor van de INDRA handendroger stuwt de lucht met hoge snelheid door de kleine precisie openingen. Hierdoor wordt het water van de handen geblazen en zo worden ze snel en hygiënisch gedroogd. Gemiddelde droogtijd 10 seconden. Voorzien van vervangbaar HEPA luchtfilter. Met een uitneembaar water-opvangbakje. Voeding.
- **Filter:**
  HEPA-filter
- **Voeding:**
  220V
- **Vermogen:**
  2000W
- **Materiaal:**
  RVS, AISI 304, afwerking geborsteld.
- **Afmetingen:**
  B 290 x D 220 x H 625 mm
  Gewicht: 12,5 kg

Art.	Omschrijving
850915	Handendroger INDRA

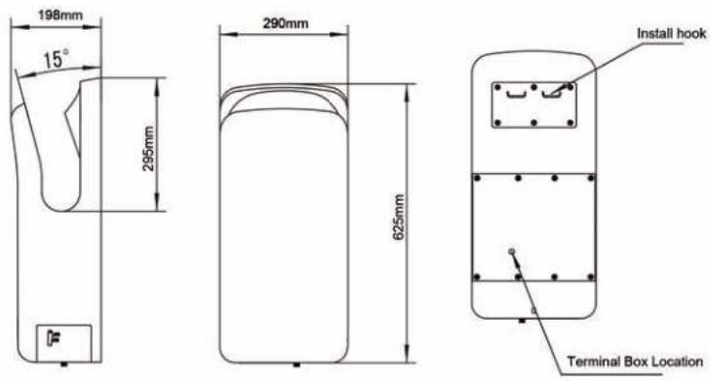

Inbouw handendroger Easy

- Wandinbouw handendroger met een hedendaags design. Door zijn wandinbouw zeer geschikt voor behinderden, gebogen achterwand en een bodemplaat van keramiek dat een water absorberende en water verdampende eigenschap heeft. Met groene LED indicator als droger gereed is voor gebruik. Een droogtijd per activatie van ongeveer 17 seconden.
- **Voeding:**
  208-240V AC, 4.0-4.4 Amp, 50/60 Hz
- **Vermogen:**
  1000 W
- **Materiaal:**
  RVS, AISI 304, afwerking satijn.
- **Afmetingen:**
  B 350 x D 100 x H 345 mm
  Aanbevolen installatiehoogte voor mindervaliden:
  Blaasopening op ongeveer 1220 mm.

Art.	Omschrijving
840215	Inbouw handendroger Easy

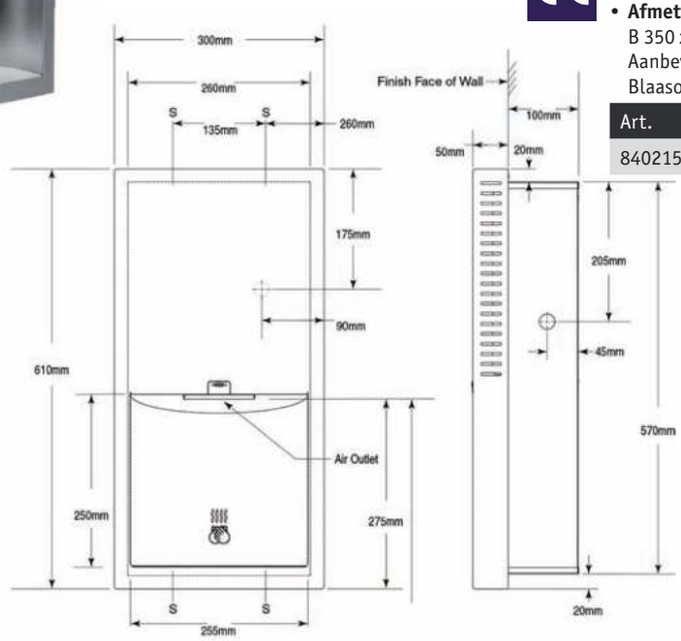

Zonder * zijn voorraadproducten - *levertijd 4-6 weken - **levertijd op aanvraag
Brutoprijzen, excl. BTW - Franco vanaf € 500 - Projecten op aanvraag

RVS Handendroger INDRA

TYPE 1

TYPE 3

TYPE 5

TYPE 2

TYPE 4

TYPE 6

Veiligheidsspiegel Standaard

- Op maat gemaakte RVS veiligheidsspiegel. Hoogste kwaliteit spiegelglans. Te verlijmen tussen de tegels of op de muur. Verkrijgbaar als vlakke plaat of met omgezette rand.
- **Materiaal:**
  RVS, AISI 304, dikte 1,5 mm
- **Afmetingen:**
  De spiegels zijn op maat bestelbaar**

Art.	Omschrijving
873007*	TYPE 1: Zonder schroefgaten 600 x 400 mm (vlakke plaat)
873018*	TYPE 2: Met schroefgaten 600 x 400 mm (vlakke plaat)
873009*	TYPE 3: Met afgeronde hoeken, zonder schroefgaten 600 x 400 mm (vlakke plaat)
873023*	TYPE 4: Met afgeronde hoeken, met schroefgaten 600 x 400 mm (vlakke plaat)
873008*	TYPE 5: Omgezette rand, zonder schroefgaten 600 x 400 mm (13mm multiplex plaat)
873028*	TYPE 6: Omgezette rand, met schroefgaten 600 x 400 mm (13mm multiplex plaat)

Veiligheidsspiegel Easy IV

- Veiligheidsspiegel met naadloos frame met afgeschuinde voorzijde zodat het frame dicht tegen de spiegel wordt gehouden, taps toelopend: bovenaan 100mm, onderaan 25mm, verborgen bevestiging.
- **Materiaal:**
  RVS, AISI 304, afwerking satijn.
  Achterkant: gegalvaniseerd staal met polystyreen vulling (3mm)
  Afmetingen:
  Verschillende afmetingen mogelijk, zie onderstaande tabel.
  Aanbevolen installatiehoogte: 1765mm.

Art.	Omschrijving
840206*	Veiligheidsspiegel Easy IV: 460 x 760 mm
840207*	Veiligheidsspiegel Easy IV: 460 x 910 mm
840208*	Veiligheidsspiegel Easy IV: 610 x 910 mm

Veiligheidsspiegel Perfect

- Veiligheidsspiegel met naadloos frame. Voorzien van bevestigingsmateriaal, achterzijde met houtvezelplaat versterkt.
- **Materiaal:**
  RVS, AISI 304, afwerking kader: geborsteld
- **Afmetingen:**
  Zie onderstaande tabel:

Art.	Omschrijving
Montage vanuit de sanitaire ruimte	
873014	Veiligheidsspiegel Perfect: 406 x 305 mm - RVS, hoogglans
873503**	Veiligheidsspiegel Perfect: 571 x 305 mm - RVS, hoogglans
Montage vanuit de technische ruimte	
873012**	Veiligheidsspiegel Perfect: 406 x 305 mm - RVS, hoogglans
873504**	Veiligheidsspiegel Perfect: 406 x 305 mm - Plexiglas
873502**	Veiligheidsspiegel Perfect: 571 x 305 mm - RVS, hoogglans

Zonder * zijn voorraadproducten - *levertijd 4-6 weken - **levertijd op aanvraag
Brutoprijzen, excl. BTW - Franco vanaf € 500 - Projecten op aanvraag

Haardroger REZ-Vendaval

Haardroger REZ-Vendaval

- De REZ-Vandaval haardrogers zijn gemaakt van Zwitserse kwaliteit, ideaal bij intens gebruik dankzijde kwalitatief hoogwaardige componenten, minimaal onderhoud, voldoet aan alle veiligheidsnormen, radargestuurd met automatische uitschakeling (regelbaar tot 2,5 min.), vermogen: 2000 Watt, aansluiting 230 V.
- **Materiaal**
  Behuizing: vandaalbestendig kunststof, kleuren:
  pastelgeel RAL 1034, zalmrood RAL 3022, verkeersrood RAL 3000, hemelsblauw RAL 5015, duifblauw RAL 5014, turkooisblauw RAL 5018, witgroen RAL 6019, lichtgrijs RAL 7035, antracietgrijs RAL 7016, zuiver wit RAL 9010 en blank aluminiumkleurig RAL 9006
  Kleuren hoogteregeling:
  blank aluminiumkleurig RAL 9006 en zuiver wit RAL 9010
- **Afmetingen:**
  Zonder hoogteregeling: B 245 x D 305 x H 300 mm
  Met hoogteregeling: B250 x D 379 x H 1210 mm
- **Normen:**
  CE, EN, IEC

Art.	Omschrijving
850600	Vendaval Fix, vast model, wit
850601*	Vendaval Fix, vast model, andere kleuren
850602	Vendaval met hoogteregeling zonder spiegel, wit
850606*	Vendaval met hoogteregeling zonder spiegel, andere kleuren
850603	Vendaval met hoogteregeling en spiegel hoofd-gedeelte en hoogteregeling wit
850604*	Vendaval met hoogteregeling en spiegel hoofd-gedeelte en hoogteregeling in andere kleurcobinaties

Kleuren voor het hoofd-gedeelte:

- Pastelgeel RAL 1034
- Vuurrood RAL 3000
- Zalmrood 3022
- Turkooisblauw RAL 5018
- Antracietgrijs RAL 7016
- Zuiver Wit RAL 9010
- Witgroen RAL 6019
- Duifblauw RAL 5014
- Hemelsblauw RAL 5015
- Lichtgrijs RAL 7035
- Blank aluminiumkleurig RAL 9006

Kleuren voor de hoogteregeling:

- Zuiver Wit RAL 9010
- Blank aluminiumkleurig RAL 9006

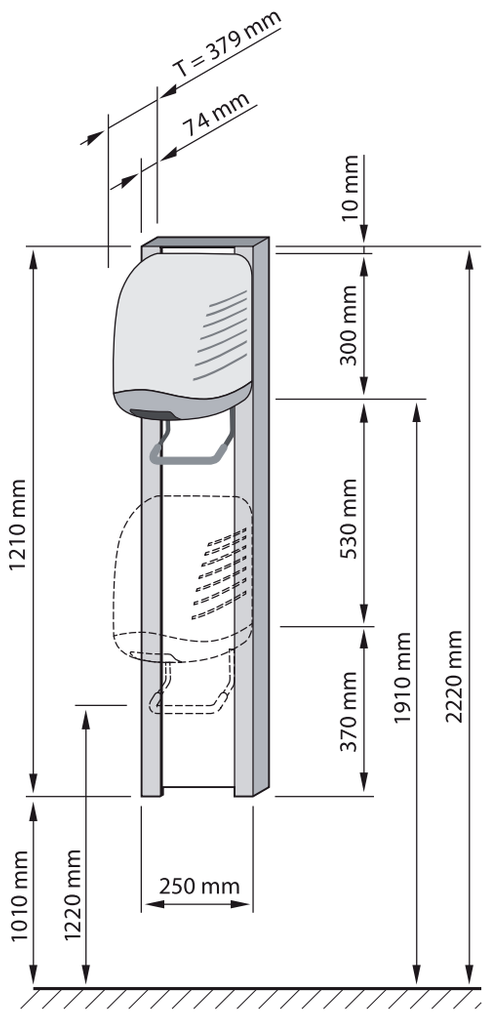

Zonder * zijn voorraadproducten - *levertijd 4-6 weken - **levertijd op aanvraag
Brutoprijzen, excl. BTW - Franco vanaf € 500 - Projecten op aanvraag

Handgreep 135° kort

- 2-punts bevestiging aan uiteinden met flens Ø 79mm met afgeronde klikrozetten voor afdekken flens, met bevestigingsmateriaal.
- **Materiaal**
  RVS, AISI 304, afwerking geborsteld.
- **Afmetingen:**
  Ø 32mm, 254 x 254 mm
  Rozet: Ø 79 mm

Art.	Omschrijving
880200	Handgreep 135° kort

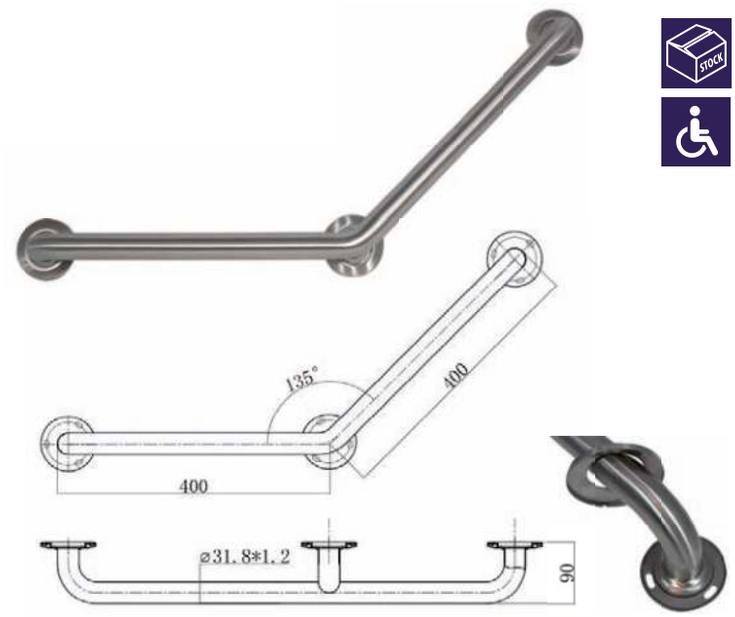

Handgreep 135° lang

- 3-punts bevestiging aan uiteinden en in het midden een flens Ø 79mm met afgeronde klikrozetten voor afdekken flens, met bevestigingsmateriaal.
- **Materiaal**
  RVS, AISI 304, afwerking geborsteld.
- **Afmetingen:**
  Ø 32mm, 400 x 400 mm
  Rozet: Ø 79 mm

Art.	Omschrijving
880250	Handgreep 135° lang

Handgreep Standaard

- Bevestiging aan uiteinden met flens Ø 79mm met afgeronde klikrozetten voor afdekken flens, met bevestigingsmateriaal.
- **Materiaal**
  RVS, AISI 304, afwerking geborsteld.
- **Afmetingen:**
  Ø 32mm, lengte: 300mm of 600mm
  Rozet: Ø 79 mm

Art.	Omschrijving
880300	Handgreep standaard: 300mm lang
880600	Handgreep standaard: 600mm lang

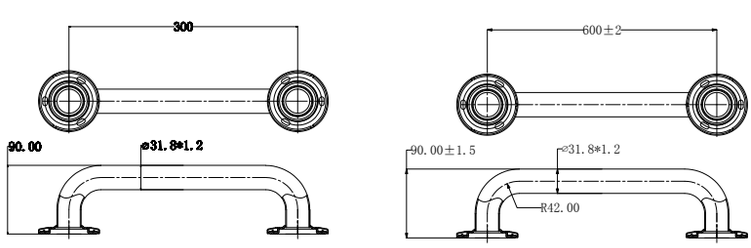

Zonder * zijn voorraadproducten - *levertijd 4-6 weken - **levertijd op aanvraag
Brutoprijzen, excl. BTW - Franco vanaf € 500 - Projecten op aanvraag

Opklapbare toiletbeugel

- Zichtbare bevestiging, bevestigingsplaat (4mm dik) voorzien van 6 bevestigingsgaten (Ø 8mm), volledig gelaste constructie. Mechanisme geschikt voor intensief gebruik, eenhandsbediening. Incl. toiletpapierrolhouder en bevestigingsmateriaal.
- **Materiaal**
  RVS, AISI 304, afwerking geborsteld.
- **Afmetingen:**
  Ø 32mm, lengte: 800mm of 900mm

Art.	Omschrijving
880324L	Opklapbare toiletbeugel: 800mm
880334	Opklapbare toiletbeugel: 900mm

650020

Opties

Art.	Omschrijving
650020*	Muurinbouwframe voor muurbeugels

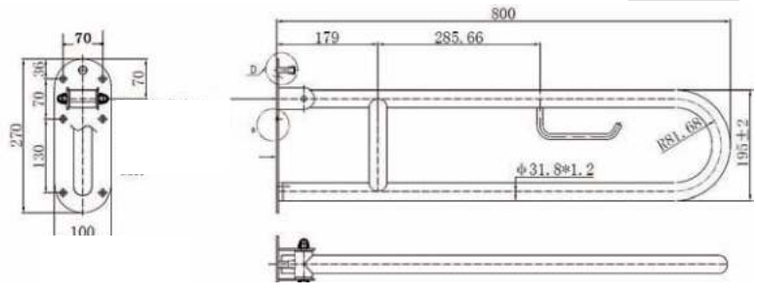

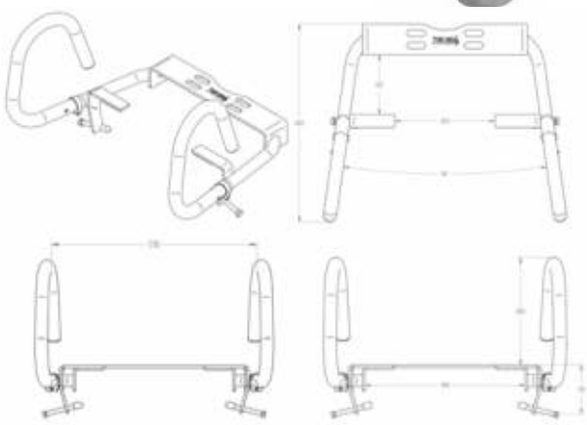

STANDAARD HANDGREEPPOSITIE

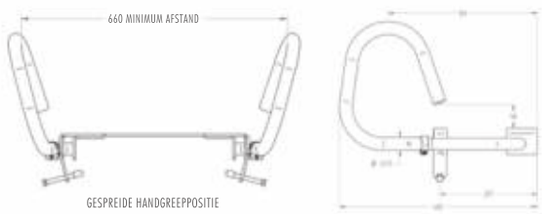

GESPREIDE HANDGREEPPOSITIE

Handgreep Throne 3 in 1

- Zeer multi-functionele opklapbare handsteun die aan het toilet zelf bevestigd wordt. Dit model opklapbare toiletsteun biedt veel voordelen voor verschillende type van gebruikers t.o.v. steunen die bijvoorbeeld aan de muur bevestigd zijn.

  Drie in één betekend dat er meer dan één functies zitten op deze steun. Beide steunen kunnen zowel in een omhoog staande positie als in een naar beneden geklapte positie staan.
  De derde positie is dat één van beide steunen omhoog staat terwijl de andere omlaag staat.

  Als de steunen omhoog staan heeft dit als voordeel dat ze dichter bij het lichaam zitten in vergelijking tot de klassieke aan de muur bevestigde opklapbare handsteun.
  Als een gebruiker vanuit een rolstoel plaats wil nemen op het toilet, klapt men de steun aan de kant van de rolstoel omlaag, terwijl de andere steun omhoog blijft staan en voor de gebruiker als steun kan dienen tijdens het overstappen.

  Onder bepaalde omstandigheden zal het gemakkelijker zijn om beide steunen omlaag te zetten. In deze stand kan het toilet ook gebruikt worden als een normaal toilet.

  De steun is veilig en stabiel doordat hij rechtstreeks bevestigd wordt aan het toilet en niet aan de muur.

  Een bevestiging van de steun aan het toilet heeft voordeel in het geval de muur niet uit massieve steen is opgetrokken, maar van bijvoorbeeld Gyproc Metal Stud. Hierdoor kan een klassieke opklapbare muursteun onvoldoende sterk bevestigd worden. Dat probleem doet zich met de Handgreep Throne nooit voor.

  Draagbaar gewicht getest tot 130kg.

- **Materiaal**
  RVS, AISI 304, afwerking satijn glans.

- **Montage:**
  Eenvoudige bevestiging aan de 2 Toilet-bril bevestigingspunten en middels klembouten aan beide zijkanten van het toilet.

Art.	Omschrijving
880335	Handgreep Throne 3 in 1

Zonder * zijn voorraadproducten - *levertijd 4-6 weken - **levertijd op aanvraag
Brutoprijzen, excl. BTW - Franco vanaf € 500 - Projecten op aanvraag

PRIJZEN

Alle genoemde prijzen zijn bruto, exclusief de wettelijke BTW. De prijslijst is geldig vanaf 1 januari 2021 tot en met 31 december 2021.
Loggere houdt zich het recht voor om prijzen te wijzigen. Genoemde prijzen van kranen, zeepdispensers en kraangaten onder de noemer "opties" of "aanbevolen kranen" zijn steeds per stuk.

LEVERING
Bestellingen vanaf 500 euro netto leveren wij Franko.
Bij spoedzendingen en orders lager dan 500 euro worden handling-/administratiekosten in rekening gebracht.

LEVERINGS EN BETALINGSVOORWAARDEN
Er gelden onze bekende leverings- en betalingsvoorwaarden die gedeponeerd zijn bij de kamer van Koophandel.
Op verzoek kunnen wij deze ook toesturen.

AANWIJZING IN EIGEN AANGELEGENHEID
Drukfouten en vergissingen alsmede technische wijzigingen en wijzigingen in maatvoering voorbehouden.

MATERIALEN

ROESTVRIJSTAAL
Roestvrijstaal is een legering van hoofdzakelijk ijzer, chroom, nikkel en koolstof. Om van roestvast staal te kunnen spreken, is minimaal 10,5% chroom en maximaal 1,2% koolstof nodig.
Verder zijn in veel soorten roestvast staal ook de elementen molybdeen, titanium, mangaan, stikstof en silicium terug te vinden.

Voor roestvrijstaal bestaan meerdere uitdrukkingen; RVS, AISI 304, CHROOMNIKKELSTAAL 18/10, WERKSTOF 1.4301 of Roestvast staal, ook RVS of inox genoemd. In de volksmond beter bekend als roestvrij staal, roestvrijstaal is te krijgen in verschillende kwaliteiten.
Loggere levert haar producten standaard in de kwaliteit AISI 304, Optioneel is een kwaliteit van AISI 316 leverbaar.

AISI 304 is 18% chroom en 8% tot 10% nikkel. Deze legering is niet magnetisch en niet hardbaar.
Een meer corrosiebestendige maar duurdere soort is AISI 316 met een nikkel gehalte van 12%, 17% chroom en 2% molybdeen.
Type 316 is beter bestand tegen zoutcorrosie en wordt veel toegepast in de scheikundige industrie.
Loggere kan bijvoorbeeld de kom en de afvoer van een toilet leveren in een kwaliteit AISI 316.

Er zijn verschillende oppervlaktebehandelingen mogelijk: hoogglans, spiegelglans, mat geborsteld, mat geslepen, glanzend gepolijst, satijnglans.
De wijze van afwerking staat bij het product vermeld.

POLYMEERBETON
Polymeerbeton is een verbinding van polyesterharsen met natuurlijke mineralen. De producten worden voorzien van een poriënvrije gelcoatlaag.
Zo verkrijgt het oppervlak een zeer hoge weerstand tegen fysische en chemische belasting,
het weerstaat temperatuurschommelingen tot 65°C en is zeer onderhoudsvriendelijk.

Eventuele beschadigingen kunnen achteraf eenvoudig gerepareerd worden.
Polymeerbeton beantwoordt aan de voorschriften van de ECPA (EUROPEAN CAST POLYMER ASSOCIATION).

MINERAALSTAAL
Dit is een vezelversterkte kunststof bestaande uit glas- en koolstofvezels verbonden door een epoxyhars.
Mineraalstaal verenigt eigenschappen die in het sanitaire bereik ideaal van toepassing zijn.
Het is extreem sterk en voelt tegelijkertijd aangenaam aan. Mineraalstaal heeft een laag soortelijk gewicht en weerstaat temperaturen tot 180°C.
Het is zeer goed bestand tegen elke vorm van corrosie en is stoot- en krasvast. In tegenstelling tot porselein is het niet breekbaar.

Mineraalstaal geeft vandalisme geen kans.

RESIN
Resin is een sterk maar licht composietmateriaal van polyesterharsen. Het fraai uitziende oppervlak is glad en gemakkelijk te onderhouden.
Door de grote keuze in kleur en vorm heeft het sanitair een bijzondere uitstraling.
Het materiaal is licht doorlatend.

DAGELIJKS ONDERHOUD BIJ DE EINDGEBRUIKER

Vlekken en onzuiverheden worden verwijderd door de gangbare poetsmiddelen voor keuken en badkamer.
Het is zeker aangewezen na het gebruik van om het even welk poetsmiddel grondig met zuiver water na te spoelen.
Nadien met een zuiver doek droogwrijven.

AANBEVOLEN MATERIAAL EN PRODUCTEN

- Borstels met haren van RVS of nylon (niet te gebruiken op gepolijste oppervlakten, dit om krassen te vermijden)
- Rubberen schraper, sponzen, doeken en zeemvellen
- Producten voor het poetsen van glas
- Detergenten voor vaatwas en het reinigen van niet poreuze oppervlakken die geen bleekwater bevatten Hoge drukreinigers (warm of koud water)
- Oplosmiddel (White Spirit of aceton) voor vetvlekken of olie
- Alkalische afbijtmiddelen op basis van soda of solventen (voor het verwijderen van grafiti)

TE VERMIJDEN MATERIAAL EN PRODUCTEN

- Borstels met haren van staal en staalwol. Schuurpoeders kunnen strepen op het oppervlak veroorzaken (b.v. bij hoogglans afwerking)
- Alle reinigingsmiddelen waarvan de samenstelling twijfelachtig is
- Alle producten op basis van bleekwater of andere chloorderivaten
- Voor het ontsmetten van bepaalde producten worden deze laatste soms in verdunde vorm en voor korte tijdspanne toegepast.
  In dit geval is het noodzakelijk, na het ontsmetten, de oppervlakten overvloedig met water te spoelen
- Het gebruik van chloorzuur is te allen tijde verboden Zilverpoetsmiddelen

ONDERHOUD NA HET PLAATSEN VAN DE RVS-PRODUCTEN

BESCHERMFOLIE (indien aanwezig):
Na het verwijderen van de beschermfolie kan het nodig zijn de lijmresten met een solvent te verwijderen.
Gebruik hiervoor een detergent of zeep, na reiniging spoelen met zuiver water.
Opgelet: het gedurende een lange tijd in de zon of in een vochtige omgeving opslaan van de RVS-producten, kan het verwijderen van de beschermfolie bemoeilijken.

INKTEN:
Allerlei drukinkten kunnen met aceton verwijderd worden. Hoe langer de producten op voorraad gehouden worden, hoe moeilijker de inkt te verwijderen is.

CEMENTRESTEN
Gebruik oplossingen op basis van fosforzuur, nadien overvloedig spoelen met zuiver water en drogen.

ROEST:
Indien men denkt dat het RVS door roest werd aangetast, maar de aantasting nog niet zichtbaar is,
reinigt men het aangetaste oppervlak met een spons of een speciaal product dat fosfor- of salpeterzuur bevat.
Loggere heeft een speciaal reinigingsproduct.
Indien de aantasting zichtbaar is, behandelt men met zwavel- of salpeterzuur en fluorwaterstof gevolgd door een passivering.
Nota: door deze behandelingen kan het oppervlak er enigszins anders uit gaan zien. Mechanische nabewerking kan noodzakelijk zijn.

PASSIVERING:
Door blootstelling aan de lucht ontstaat er, zonder enige “chemische” tussenkomst, een natuurlijke passivering.
In het algemeen verkleinen de oppervlaktebehandelingen met behulp van oplossingen op basis van salpeterzuur de risico’s op aantasting door roest, zij werken een natuurlijke passivering van het RVS in de hand.
Opgelet: Wanneer de RVS-producten in een agressieve omgeving geplaatst worden, wanneer b.v. de gekozen kwaliteit niet beantwoordt aan de gestelde milieu-eisen, kan een passivering geen hulp bieden.

Voorzorgsmaatregelen dienen genomen te worden indien tegels en/of vloeren met chloorzuur gereinigd worden. Dergelijke producten zijn zeer schadelijk voor het RVS. Indien er toch spatten op het RVS aangebracht worden, moeten deze onmiddellijk en overvloedig met zuiver water afgespoeld worden.

Algemene voorwaarden Loggere Nederland

1. Toepassing
Tenzij schriftelijk uitdrukkelijk anders overeengekomen zijn deze verkoopvoorwaarden van toepassing op alle aanbiedingen en overeenkomsten tussen Loggere Metaalwerken, hierna: verkoper, en haar afnemers, hierna: koper. Eventuele door koper gemaakte bedingen - algemene voor waarden daaronder begrepen - zijn alleen dan van toepassing indien verkoper deze uitdrukkelijk schriftelijk heeft aanvaard.

2. Prijsopgave, aanbieding
Het enkel uitbrengen van een al dan niet met offerte aangeduide prijsopgave, begroting, voorcalculatie, of soortgelijke mededeling dan wel aanbiedingen in welke vorm en door wie dan ook gedaan zijn vrijblijvend en verplicht verkoper niet tot het sluiten van een overeenkomst. De verkoper is eerst gebonden na schriftelijke bevestiging van de opdracht.
Indien offerters of orderbevestigingen zijn gebaseerd op door de wederpartij verstrekte gegevens, tekeningen en dergelijke mag de verkoper van de juistheid van die gegevens uitgaan.

3. Overeenkomst
Een overeenkomst komt eerst door schriftelijke orderbevestiging of feitelijke uitvoering van de order tot stand. Aanvullingen of wijzigingen van de overeenkomst zijn voor verkoper slechts verbindend indien verkoper deze schriftelijk heeft bevestigd. Bij verschil tussen de bestelling van koper en de schriftelijke bevestiging van de order door verkoper is uitsluitend de bevestiging door verkoper verbindend. De verkoper is eerst gebonden na schriftelijke bevestiging van de opdracht.

4. Levering
Levering geschiedt, tenzij schriftelijk uitdrukkelijk anders is overeengekomen, op de door verkoper te bepalen wijze van verzending af fabriek of magazijn voor risico van koper. Verpakking staat, tenzij schriftelijk uitdrukkelijk anders is overeengekomen, ter beoordeling van verkoper en wordt tegen kostprijs berekend. Verkoper is te allen tijde tot deelleveringen gerechtigd, welke als afzonderlijke leveringen worden aangemerkt. Indien de zaken ongeacht de overeengekomen wijze van vervoer ter afname voor koper gereed staan en zulks aan koper is medegedeeld is koper tot onmiddellijke afname verplicht.
Niet nakoming van deze verplichting geeft verkoper het recht de zaken voor rekening en risico van koper op te slaan respectievelijk opgeslagen te houden en deze opslagkosten tezamen met de ter afname gereedstaande zaken aan koper te factureren zonder dat koper betaling kan weigeren wegens nog niet plaats gehad hebbende levering.

Blijft de koper na sommatie in gebreke om af te nemen, dan kan de verkoper te zijner keuze hetzij leverenop een door de verkoper te bepalen adres en tijdstip, hetzij de overeenkomt dan wel het nog onuitgevoerde deel van de overeenkomst, zonder rechterlijke tussenkomst en zond er dat ingebrekestelling is vereist, ontbinden, onverminderd het recht van de verkoper op schadevergoeding.
Indien de koper een eigen aangifte tot faillietverklaring heeft gedaan dan wel indien jegens de koper door een of meer van zijn schuldeisers een verzoek daartoe is ingediend, is de koper bevoegd levering en verzending op te schorten, totdat op die aangifte of dat verzoek is beslist.

5. Leveringstermijn
De opgegeven leveringstermijn is, tenzij nadrukkelijk anders is overeengekomen, geen fatale termijn. Overschrijding van de leveringstermijn door welke oorzaak dan ook geeft koper geen recht ontvangst en/of betaling van de zaken te weigeren, noch enige vergoeding van verkoper te eisen. Indien tengevolge van overmacht nakoming van de leveringsverplichting redelijkerwijs niet van verkoper kan worden verlangd is deze gerechtigd de levering op te schorten. Mochten deze omstandigheden langer dan twee maanden duren, dan zullen beide partijen gerechtigd zijn om de overeenkomst met betrekking tot de door overmacht getroffen zaken door een enkele schriftelijke verklaring voor de toekomst te ontbinden. Onder overmacht zal onder meer steeds zijn begrepen:oorlog, oorlogsgevaar, oproer, molest, brand, waterschade, overstroming, aardbeving, bedrijfsstoornis of bedrijfsonderbreking van elke aard en onverschillig op welke wijze ontstaan, bij verkoper dan wel haar leveranciers;. vertraagde of te late levering door de leveranciers van verkoper; vervoersmoeilijkheden of vervoersbelemmeringen van elke aard van en naar verkoper; import- of exportbeperkingen van welke aard dan ook.
Indien de verkoper door omstandigheden blijvend verhinderd is zijn verplichtingen na te komen, is ieder van de partijen bevoegd de overeenkomst geheel of gedeeltelijk te ontbinden.

6. Prijzen
Alle opgegeven prijzen luiden in Euro en zijn exclusief BTW en andere door de overheid opgelegde hefingen. De verkoopprijzen zijn gebaseerd op de ten tijde van de orderbevestiging bestaande prijzen, valutakoersen, lonen, belastingen, rechten, lasten, vrachtkosten e.d. In geval van wijziging van een of meer van deze factoren voordat levering heeft plaatsgevonden, heeft verkoper het recht de overeengekomen prijzen dienovereenkomstig te wijzigen.

7. Betalingstermijn en incasso
Alle betalingen moeten zonder aftrek binnen 8 dagen na factuurdatum geschieden, onder voorbehoud van goedkeuring en aanpassing van de voorwaarden voor de betalingswijze(n) door de afdeling kredietmanagement. Indien verkoper deelleveringen heeft verricht worden deze als afzonderlijke levering gefactureerd. Iedere (deel-)betaling strekt eerstens tot voldoening van de zaken, welke door natrekking verbonden kunnen worden aan een andere zaak. Indien betaling niet binnen 8 dagen na factuurdatum heeft plaatsgevonden wordt koper geacht van rechtswege in verzuim te zijn e n is verkoper gerechtigd zonder verdere ingebrekestelling koper vertragingsrente ter hoogte van de wettelijke rente in rekening te brengen. Alle incasso kosten, zowel gerechtelijk als buitengerechtelijk, de kosten van juridisch advies daaronder begrepen komen ten laste van koper. De buitengerechtelijke incassokosten worden berekend conform het tarief zoals dit wordt gehanteerd door de Orde van Advocaten.
Verkoper heeft te allen tijde het recht vóór levering, deellevering daaronder begrepen, van koper te verlangen dat voldoende ze kerheid wordt gesteld voor de nakoming van zijn betalingsverplichting. Indien koper een dergelijke zekerheid niet stelt heeft verkoper het recht verdere leveringen te staken. Indien koper niet binnen de overeengekomen termijn betaalt worden alle openstaande vorderingen van verkoper onmiddellijk opeisbaar.
Door een ontbinding wodrden over en weer bestaande vorderingen onmiddellijk opeisbaar. De koper is aansprakelijk voor alle door de verkoper geleden en te lijden schade.
Indien de koper niet, niet tijdig of niet behoorlijk voldoet aan de verplichtingen welke voor hem uit enige op grond van deze v oorwaarden met verkoper gesloten overeenkomst voortvloeien dan wel in geval vn opschorting van betalingen, stillegging of liquidatie van de zaken van de koper of diens overlijden, is de verkoper gerechtigd de overeenkomst geheel of gedeeltelijk te ontbinden (en het door de verkoper geleverde, voorzover nog niet betaald, terug te vorderen) zonder rechterlijke tussenkomst en zonder dat ingebrekestelling is vereist en/of betaling van het uitgevoerde deel v an de overenkomst te vorderenen/of voor verdere levering vooruitbetaling te eisen. In deze gevallen worden over en weer bestaande vorderingen onmiddellijk opeisbaar. De koper is aansprakelijk voor alle door verkoper geleden en nog te lijden schade.

8. Eigendomsvoorbehoud

Verkoper behoudt zich de eigendom van alle door hem geleverde niet betaalde zaken voor. Dit eigendomsvoorbehoud strekt tot zekerheid voor al hetgeen koper terzake of in verband met door verkoper gedane leveringen met inbegrip van rente en kosten aan verkoper verschuldigd is. Koper is niet bevoegd over zaken, waarop het eigendomsvoorbehoud van verkoper rust op enigerlei wijze te beschikken, anders dan overeenkomstig zijn normale bedrijfsvoering en de normale bestemming van de zaken. Koper is verplicht zolang het eigendomsvoorbehoud van verkoper niet is geëindigd, de geleverde zaken op een dusdanige wijze voorhanden te hebben, dat de zaken onmiddellijk voor iedereen als eigendom van verkoper herkenbaar zijn. De eigendom gaat over op de koper zodra dekoper aan haar verplichtingen hegens de verkoper heeft voldaan. De zaken mogen derhalve in geen geval worden beleend of in pand tot zekerheid aan anderen worden overgedragen. De verkoper is bevoegd door een onafhankelijke accountant contre te doen uitoefenen in de boeken van de koper teneinde aldus te kunnen nazien op de naleving van dit artikel. Bij niet nakoming door koper van enige verplichting jegens verkoper is verkoper gerechtigd alle zaken waarop ingevolge het voorgaande het eigendomsvoorbehoud rust, zonder rechterlijke tussenkomst terug te nemen.
Koper is verplicht deze zaken op eerste aanmaning van verkoper franco aan verkoper te retourneren. Een en ander laat het recht van verkoper op schadevergoeding onverlet.

9. Reclamaties

Koper dient het geleverde dadelijk na de levering te controleren op eventuele afwijkingen van het overeengekomene. De koper draagt het risico van de door hem bestelde zaken vanaf het ogenblik waarop deze aan hem zijn afgeleverd. De goederen zijn aan de koper afgeleverd op het moment waarop zij het door de koper aangegeven adres zijn gedeponeerd of aldaar door de koper in ontvangst zijn genomen. In geval de koper meent dat er sprake is van beschadiging is deze verplicht daarvan onverwijld door de vervoerder aantekening op de vrachtbrief of pakbon te doen maken. Die vrachtbrief of pakbon moet onmiddellijk aan de verkoper gezonden worden en de koper moet zich tevens onmiddellijk met de verkoper in verbinding stellen teneinde de verkoper te informeren. Eventuele reclamaties moeten schriftelijk bij verkoper worden ingediend binnen tien werkdagen na lever ingsdatum. Na het verstrijken van deze termijn geldt het geleverde als onherroepelijk en onvoorwaardelijk door koper aanvaard. Bij een terecht bevonden reclamatie zal verkoper onder retournering van de gebrekkige zaken overgaan tot herlevering. Indien verkoper zaken van derden betrekt of betrokken heeft is verkopers verantwoordelijkheid of aansprakelijkheid beperkt tot datgene waarvoor verkopers leverancier jegens verkoper aansprakelijk is.
De koper is verplicht zijn volledige medewerking te verlenen aan al hetgeen de verkoper nodig acht, zoals inspectie van de leveringen door of vanwege de koper, om de gegrondheid van de klacht na te trekken.
Producten mogen niet door de koper worden teruggestuurd zonder schriftelijke toestemming van de verkoper. Het verlenen van voornoemde toestemming impliceert niet de erkenning van de gegrondheid van de klacht. Nadat de koper de toestemming ontvangen heeft moeten de producten tenzij deze beschadigd zijn ontvangen in ongeschonden staat in de originele verpakking aan de verkoper teruggezonden worden. Dit op risico van de koper. Teruggezonden goederen houdt de verkoper voor rekening en risico van de koper.

10. Vrijwaring

Indien door uitvoering van kopersopdracht inbreuk zou worden gemaakt op rechten van derden vrijwaart koper verkoper voor alle gevolgen daarvan.

11. Maatvoering

Verkoper is uitsluitend aansprakelijk voor door haar zelf opgenomen maten en technische omschrijvingen. De zaken worden geleverd met inachtneming van de gangbare toleranties voor afmeting, tenzij uitdrukkelijk anders overeengekomen.

12. Geschillen

Met betrekking tot Loggere Metaalwerken BV is voor alle tussen verkoper en koper gesloten overeenkomsten uitsluitend het Nederlands recht van toepassing. Alle geschillen die bij de uitvoering van of in verband met een overeenkomst zullen ontstaan, zullen aanhangig gemaakt worden bij de arrondissementsrechtbank te Amsterdam. Geschillen die tot de uitsluitende competentie van de Kantonrechter behoren zullen aanhangig gemaakt worden krachtens de terzake geldende competentieregelen bevoegde Kantonrechter.
Met betrekking tot Loggere Metaalwerken NV is voor alle tussen verkoper en koper gesloten overeenkomsten uitsluitend het Belgi sch recht van toepassing. Alle geschillen die bij de uitvoering van of in verband met een overeenkomst zullen ontstaan, behoren tot de uitsluitende bevoegdheid van de rechtbanken van Turnhout.

Algemene voorwaarden Loggere België

1 TOEPASSING
1.1 Tenzij schriftelijk uitdrukkelijk anders overeengekomen zijn deze algemene voorwaarden van toepassing op alle aanbiedingen en overeenkomsten tussen Loggere Metaalwerken (hierna: "Verkoper") en haar afnemers (hierna: "Koper"), met inbegrip van alle bestellingen en aankopen die worden gedaan via de webwinkels beschikbaar op www.loggere.com (voorts: de "Website"). De huidige algemene verkoopsvoorwaarden zijn van toepassing zowel op de verkopen van goederen en de leveringen van goederen als op het verlenen van diensten.
1.2 Elke Koper kan de huidige algemene voorwaarden steeds consulteren op de Website alsook een kopie bekomen op eenvoudig verzoek aan de Verkoper.
1.3 Eventuele door de Koper gemaakte bedingen – waaronder maar niet beperkt tot diens eigen algemene voorwaarden - zijn alleen dan van toepassing indien de Verkoper deze uitdrukkelijk schriftelijk heeft aanvaard. Indien Verkoper uitdrukkelijk en schriftelijk de toepassing van algemene of bijzondere voorwaarden van de Koper aanvaardt, blijven de huidige voorwaarden aanvullend van toepassing.
1.4 Ondertekening van de bestelbon/offerte of bestelling via de Website betekent noodzakelijkerwijze aanvaarding van huidige voorwaarden. Indien er geen bestelbon/offerte opgesteld wordt, impliceert de aanvaarding van de goederen dat de Koper zich akkoord verklaart met deze algemene voorwaarden.
1.5 De nietigheid van één of meer bedingen uit de algemene voorwaarden tast de geldigheid van de overige bedingen of de overeenkomst niet aan.

2 PRIJSOPGAVE, AANBIEDING
2.1 Tenzij anders uitdrukkelijk overeengekomen gelden de offertes van de Verkoper slechts gedurende 60 dagen.
2.2 Het enkel uitbrengen van een al dan niet met offerte aangeduide prijsopgave, begroting, voorcalculatie, of soortgelijke mededeling dan wel aanbiedingen in welke vorm en door wie dan ook gedaan zijn vrijblijvend en verplicht de Verkoper niet tot het sluiten van een overeenkomst.
2.3 Indien offertes of orderbevestigingen zijn gebaseerd op door de wederpartij verstrekte gegevens, tekeningen en dergelijke mag de Verkoper van de juistheid van die gegevens uitgaan. Bij een bestelling van artikelen op maat of op plan stelt de Verkoper de offerte op op basis van de afmetingen meegedeeld door de Koper, die de volledige verantwoordelijkheid draagt met betrekking tot de juistheid ervan. De Koper is ertoe gehouden om de correcte weergave van de afmetingen op de bestelbon te verifiëren.
2.4 De prijzen en foto's die te zien zijn op de Website zijn niet bindend en kunnen in uitzonderlijke gevallen verkeerde of onvolledige informatie bevatten. De Website kan ook onderhevig zijn aan incidentele technische fouten dewelke, na identificatie, zo snel mogelijk gecorrigeerd worden.

3 OVEREENKOMST
3.1 Een overeenkomst komt eerst door schriftelijke orderbevestiging of feitelijke uitvoering van de order tot stand. Wat betreft online aankopen via de Website, komt de overeenkomst pas tot stand na de schriftelijke bevestiging per email aan de Koper. Aanvullingen of wijzigingen van de overeenkomst zijn voor de Verkoper slechts verbindend indien de Verkoper deze schriftelijk heeft bevestigd. Bij verschil tussen de bestelling van de Koper en de schriftelijke bevestiging van de order door de Verkoper is uitsluitend de bevestiging door de Verkoper verbindend. De Verkoper is eerst gebonden na schriftelijke bevestiging van de opdracht.
3.2 Bestellingen, opgenomen door een vertegenwoordiger of een bediende van de Verkoper zijn slechts geldig na schriftelijke bevestiging door een bevoegd persoon die de Verkoper hiertoe kan verbinden.

4 ANNULATIE
4.1 In geval van annulatie van de bestelling is de Koper een forfaitaire schadevergoeding verschuldigd ten belope van 30% van de waarde van de bestelling met een minimum van 250 euro, onverminderd de mogelijkheid voor de Verkoper om een hogere schadevergoeding te bewijzen en te vorderen.
4.2 bWanneer de bestelde goederen bijvoorbeeld reeds in productie zijn, worden deze gefactureerd aan de prijs zoals vermeld op de bestelbon, met aftrek van de kosten voor de plaatsing en/of levering.

5 LEVERING
5.1 De levering wordt geacht, ongeacht de bestemming, te geschieden op de maatschappelijke zetel van de Verkoper. Alle risico's verbonden aan zowel aangeleverde goederen als voor de Koper bestemde goederen (o.m. voor verlies, diefstal en vernietiging of beschadiging) gaan op dat ogenblik over op de Koper. Het vervoer van de goederen geschiedt steeds voor rekening en op risico van de Koper, zelfs indien franco verzonden.
5.2 Verpakking staat, tenzij schriftelijk uitdrukkelijk anders is overeengekomen, ter beoordeling van de Verkoper en wordt tegen kostprijs berekend.
5.3 De Verkoper is te allen tijde tot deelleveringen gerechtigd, welke als afzonderlijke leveringen worden aangemerkt.
5.4 Indien de zaken ongeacht de overeengekomen wijze van vervoer ter afname voor de Koper gereed staan en zulks aan de Koper is medegedeeld, is de Koper tot onmiddellijke afname verplicht. Ingeval de Koper de goederen niet afneemt na verloop van een termijn van 14 dagen na verwittiging dat de goederen ter zijner beschikking staan, heeft de Verkoper het recht om, na verloop van de in een aangetekend schrijven bepaalde termijn, het contract als van rechtswege ontbonden te beschouwen. Zulks geldt onverminderd het recht voor de Verkoper om alsnog de uitvoering van de overeenkomst te vorderen. Na verloop van een termijn van 14 dagen na verwittiging dat de goederen ter beschikking staan van de Koper, zal voor de verdere opslag van de goederen in ieder geval en minstens een vergoeding aangerekend worden van 2% van de verkoopprijs, per week.
5.5 Indien de Koper een eigen aangifte tot faillietverklaring heeft gedaan dan wel indien jegens de Koper door een of meer van zijn schuldeisers een verzoek daartoe is ingediend, is de Koper bevoegd levering en verzending op te schorten, totdat op die aangifte of dat verzoek is beslist.

6 LEVERINGSTERMIJN
6.1 De opgegeven leveringstermijn is, tenzij nadrukkelijk anders is overeengekomen, louter indicatief. Overschrijding van de leveringstermijn door welke oorzaak dan ook geeft de Koper geen recht om ontvangst en/of betaling van de zaken te weigeren, noch enige vergoeding van de Verkoper te eisen.
6.2 Zo tussen partijen wel een bindende leveringstermijn werd afgesproken in de offerte, is de Verkoper enkel in gebreke nadat zij schriftelijk in gebreke werd gesteld door de Koper en slechts voor zover deze zelf zijn verplichtingen is nagekomen. De levertermijn gaat pas in nadat alle voor de uitvoering van de overeenkomst noodzakelijke gegevens die de Koper dient te verstrekken, evenals het gevraagde voorschot, in het bezit zijn van de Verkoper.
6.3 Wanneer de leveringstermijn wordt onderbroken door de Koper, zijn vertegenwoordigers of derden die in opdracht van de Koper werken, is de Koper een vergoeding verschuldigd van 250 euro per dag.

7 OVERMACHT
7.1 Wanneer ten gevolge van overmacht, ook bij de leveranciers van de Verkoper, deze laatste niet in de mogelijkheid verkeert de overeenkomst uit te voeren, behoudt de Verkoper zich het recht voor om de overeenkomst te beëindigen of om de uitvoering van de overeenkomst op te schorten, zonder dat hierover enige schadevergoeding door de Koper kan gevorderd worden.
7.2 De Koper aanvaardt dat als overmacht geldt: oorlog, oorlogsgevaar, oproer, molest, brand, waterschade, overstroming, aardbeving, bedrijfsstoornis of bedrijfsonderbreking van elke aard en onverschillig op welke wijze ontstaan, bij Verkoper dan wel haar leveranciers, vertraagde of te late levering door de leveranciers van Verkoper, vervoersmoeilijkheden of vervoersbelemmeringen van elke aard van en naar Verkoper, import- of exportbeperkingen van welke aard dan ook, totale of gedeeltelijke staking, politieke gebeurtenissen waardoor de fabricatiebevoorrading/verzending doorbroken wordt, machinebreuk, lock-out en in het algemeen redenen die de normale gang van de bedrijvigheid belemmeren.

8 PRIJZEN
8.1 Alle opgegeven prijzen luiden in Euro en zijn exclusief BTW en andere heffingen of taksen.
8.2 De verkoopprijzen zijn gebaseerd op de ten tijde van de orderbevestiging bestaande prijzen, valutakoersen, lonen, belastingen, rechten, lasten, vrachtkosten e.d. In geval van wijziging van een of meer van deze factoren voordat levering heeft plaatsgevonden, heeft de Verkoper het recht de overeengekomen prijzen dienovereenkomstig te wijzigen.
8.3 De prijsofferte geldt alleen voor de goederen vermeld in de offerte. Bij samengestelde prijsoffertes bestaat geen verplichting tot het leveren van een gedeelte van de offerte tegen het overeenkomstig gedeelte van de totale prijs.
8.4 De Verkoper behoudt zich het recht voor om een voorschot te vragen bij de bestelling.

9 BETALINGSTERMIJN EN INCASSO
9.1 Alle betalingen moeten zonder aftrek binnen 8 dagen na factuurdatum geschieden, onder voorbehoud van goedkeuring en aanpassing van de voorwaarden voor de betalingswijze(n) door de afdeling kredietmanagement. Het bedrag van de factuur moet netto worden betaald. Disconto en bankkosten zijn ten laste van de Koper. Verkopen via de Website zijn onmiddellijk betaalbaar. De online bestelling zal maar verwerkt worden na verzending van de orderbevestiging en na ontvangst van betaling.
9.2 Alle facturen zijn contant betaalbaar op de maatschappelijke zetel van de Verkoper, ongeacht de wijze waarop betaald wordt en zelfs indien de Verkoper op de Koper wissels zou trekken of betaling door financiële instellingen zou laten ontvangen. Wanneer de wissels aanvaard worden in betaling, brengt dit geen schuldvernieuwing teweeg. Alle kosten verbonden aan het disconteren van de wissel, zijn steeds ten laste van de Koper.
9.3 Indien de Verkoper deelleveringen heeft verricht worden deze als afzonderlijke levering gefactureerd. Iedere (deel-)betaling strekt eerstens tot voldoening van de zaken, welke door natrekking verbonden kunnen worden aan een andere zaak.
9.4 Bij niet-betaling op de vervaldag of in geval van laattijdige betaling van de factuur is van rechtswege en zonder ingebrekestelling conventionele intrest verschuldigd van 10% per jaar of overeenkomstig de Wet van 2 augustus 2002 betreffende de bestrijding van de betalingsachterstand bij handelstransacties voor zover die van toepassing is.
Eveneens van rechtswege en zonder ingebrekestelling is een forfaitaire schadevergoeding verschuldigd in geval van niet-betaling op de vervaldag of in geval van laattijdige betaling van de facturen, ten belope van 10% van het factuurbedrag (met een minimum van 50 EUR per factuur) als schadebeding, onverminderd de mogelijkheid voor de Verkoper om een hogere schadevergoeding te bewijzen.
9.5 De Verkoper heeft te allen tijde het recht vóór levering, deellevering daaronder begrepen, van de Koper te verlangen dat voldoende zekerheid wordt gesteld voor de nakoming van zijn betalingsverplichting. Indien de Koper een dergelijke zekerheid niet stelt heeft de Verkoper het recht verdere leveringen te staken.
9.6 Indien de Koper niet binnen de overeengekomen termijn betaalt worden alle openstaande vorderingen van de Verkoper onmiddellijk opeisbaar.
9.7 In een wederkerige handelsrelatie, is de Verkoper gerechtigd om te allen tijde alle tegoeden die zij heeft van de Koper te compenseren met schulden aan de Koper, zelfs na samenloop.
9.8 Door een ontbinding worden over en weer bestaande vorderingen onmiddellijk opeisbaar. De Koper is aansprakelijk voor alle door de Verkoper geleden en te lijden schade.

9.9 Indien de Koper niet, niet tijdig of niet behoorlijk voldoet aan de verplichtingen welke voor hem uit enige op grond van deze voorwaarden met de Verkoper gesloten overeenkomst voortvloeien dan wel in geval van opschorting van betalingen, stillegging of liquidatie van de zaken van de Koper of diens overlijden, is de Verkoper gerechtigd de overeenkomst geheel of gedeeltelijk te ontbinden (en het door de Verkoper geleverde, voorzover nog niet betaald, terug te vorderen) zonder rechterlijke tussenkomst en zonder dat ingebrekestelling is vereist en/of betaling van het uitgevoerde deel van de overeenkomst te vorderen en/of voor verdere levering vooruitbetaling te eisen. In deze gevallen worden over en weer bestaande vorderingen onmiddellijk opeisbaar. De Koper is aansprakelijk voor alle door Verkoper geleden en nog te lijden schade.
9.10 Op straffe van verval, dient het protest tegen de facturen binnen de 8 dagen na factuurdatum per aangetekend schrijven te gebeuren. De datum en het factuurnummer dienen vermeld te worden in het aangetekend schrijven, zoniet wordt dit schrijven als niet-bestaande beschouwd.

10 EIGENDOMSVOORBEHOUD

10.1 De Verkoper behoudt zich de eigendom van alle door hem geleverde niet betaalde zaken voor. Dit eigendomsvoorbehoud strekt tot zekerheid voor al hetgeen de Koper terzake of in verband met door de Verkoper gedane leveringen met inbegrip van rente en kosten die aan de Verkoper verschuldigd is. De eigendom gaat dus maar over op de Koper zodra de Koper aan haar verplichtingen jegens de Verkoper heeft voldaan.
10.2 De Koper is niet bevoegd over goederen, waarop het eigendomsvoorbehoud van de Verkoper rust, op enigerlei wijze te beschikken. De Koper is verplicht zolang het eigendomsvoorbehoud van de Verkoper niet is geëindigd, de geleverde zaken op een dusdanige wijze voorhanden te hebben, dat de zaken onmiddellijk voor iedereen als eigendom van de Verkoper herkenbaar zijn. De onbetaalde goederen mogen derhalve in geen geval worden beleend of in pand tot zekerheid aan anderen worden overgedragen
10.3 De Verkoper is bevoegd door een onafhankelijke accountant controle te doen uitoefenen in de boeken van de Koper teneinde aldus te kunnen nazien op de naleving van dit artikel.
10.4 Bij niet nakoming door Koper van enige verplichting jegens Verkoper is Verkoper gerechtigd alle zaken waarop ingevolge het voorgaande het eigendomsvoorbehoud rust, zonder rechterlijke tussenkomst terug te nemen. Zo de Verkoper van dit terugnamerecht gebruik maakt, wordt de overeenkomst automatisch en van rechtswege geacht te zijn onbonden lastens de Koper. In dat geval is de Koper hoe dan ook een schadevergoeding verschuldigd die forfaitair geraamd wordt op 30% van de waarde van de bestelling met een minimum van 500 euro, onverminderd het recht van de Verkoper om een hogere schade te bewijzen en te vorderen.
10.5 De Koper is verplicht deze zaken op eerste aanmaning van Verkoper franco aan Verkoper te retourneren. Een en ander laat het recht van Verkoper op schadevergoeding onverlet.

11 RISICO - KLACHTEN

11.1 De Verkoper is niet verantwoordelijk voor problemen ingevolge het verkeerd en/of oneigenlijk gebruik van geleverde goederen, problemen ingevolge overmacht, en ingevolge de daad of opzettelijke fout van eender welk persoon, waaronder de Koper of zijn aangestelden.
11.2 De Koper dient het geleverde dadelijk na de levering te controleren op eventuele afwijkingen van het overeengekomene. In geval de Koper meent dat er sprake is van zichtbare gebreken, is deze verplicht daarvan onverwijld door de vervoerder aantekening op de vrachtbrief of pakbon te doen maken. Die vrachtbrief of pakbon moet onmiddellijk aan de Verkoper gezonden worden en de Koper moet zich tevens onmiddellijk met de Verkoper in verbinding stellen teneinde de Verkoper te informeren.
11.3 Eventuele klachten moeten schriftelijk per aangetekend schrijven bij de Verkoper worden ingediend binnen drie werkdagen na leveringsdatum. Na het verstrijken van deze termijn geldt het geleverde als onherroepelijk en onvoorwaardelijk door Koper aanvaard.
11.4 Het aanvaarden van de factuur ontslaat de Verkoper in ieder geval van elke verantwoordelijkheid voor zichtbare gebreken. Het gebruik, zelfs van een gedeelte van de levering, impliceert de goedkeuring van de zichtbare gebreken.
11.5 Verborgen gebreken kunnen slechts tot vergoeding aanleiding geven indien zij met bekwame spoed zijn opgespoord en binnen drie dagen worden ingediend bij aangetekend schrijven na de ontdekking ervan en de goederen inmiddels niet in behandeling werden genomen of werden verwerkt.
11.6 De aansprakelijkheid van de Verkoper is zowel bij zichtbare als onzichtbare gebreken beperkt tot herlevering van het door een gebrek aangetast goed, zulks onder retournering van de gebrekkige zaken. Indien de Verkoper zaken van derden betrekt of betrokken heeft is de verantwoordelijkheid of aansprakelijkheid van de Verkoper beperkt tot datgene waarvoor de leverancier van de Verkoper jegens Verkoper aansprakelijk is.
11.7 Behoudens in geval van bedrog, is de aansprakelijkheid van de Verkoper in elk geval beperkt tot de gefactureerde en betaalde waarde van het door een gebrek aangetast goed, met uitsluiting van enig recht van de Koper op terugbetaling van de prijs. De Koper heeft geen recht op vergoeding van enige andere directe of indirecte schade (zoals maar niet beperkt tot gederfde winst, gemiste omzet, verlies aan goodwill, verlies van cliënteel, etc.).
11.8 De Koper is verplicht zijn volledige medewerking te verlenen aan al hetgeen de Verkoper nodig acht, zoals inspectie van de leveringen door of vanwege de Koper, om de gegrondheid van de klacht na te trekken.
11.9 Producten mogen niet door de Koper worden teruggestuurd zonder schriftelijke toestemming van de Verkoper. Het verlenen van voornoemde toestemming impliceert niet de erkenning van de gegrondheid van de klacht. Nadat de Koper de toestemming ontvangen heeft moeten de producten tenzij deze beschadigd zijn ontvangen in ongeschonden staat in de originele verpakking aan de Verkoper teruggezonden worden. Dit op risico van de Koper. De Verkoper houdt in voorkomend geval de teruggezonden goederen voor rekening en risico van de Koper in bewaring.
11.10 De Verkoper is niet aansprakelijk voor directe of indirecte schade, van materiële of immateriële aard, veroorzaakt door haar Website of gerelateerde websites. Of het nu op vlak van prijs, afbeeldingen of teksten is, de geconstateerde fouten geven de Koper niet het recht om het betaalde bedrag van een product of een andere vorm van schadevergoeding op te eisen.

12 ARTIKEL 14 – INTELLECTUELE EIGENDOM

12.1 De informatie op de Website mag enkel gedownload worden voor informatieve doeleinden. Elk ander gebruik is verboden.
12.2 Alle teksten, werken, tekeningen, beelden en data alsmede alle benamingen, handelsnamen, domeinnamen, merken, logo's en andere bestanddelen van deze Website zijn beschermd door intellectuele eigendomsrechten die hetzij bij de Verkoper, hetzij bij leveranciers of andere rechthebbenden liggen. De gehele of gedeeltelijke presentatie, reproductie, verspreiding, verkoop, verdeling, publicatie, aanpassing en gebruik voor commerciële doeleinden op eender welke wijze, evenals het elektronisch opslaan of gebruiken voor onwettige doeleinden is verboden zonder voorafgaandelijke schriftelijke toestemming van de Verkoper, haar leveranciers of de rechtmatige eigenaars, behalve om de producten of diensten te identificeren.
12.3 Alle communicatie die de gebruiker naar de Website verzendt, wordt beschouwd als niet- vertrouwelijk en waarop de Koper geen auteursrechten kan doen gelden. De Verkoper is niet verantwoordelijk voor deze communicatie. De Verkoper heeft het recht om deze communicatie te verwijderen, kopiëren, openbaar te maken, te distribueren, over te nemen en op andere manieren te gebruiken voor alle mogelijke doeleinden.
12.4 De Website en alle onderdelen daarvan, met uitzondering van bepaalde (hyper-) links die leiden naar websites buiten het domein van de Verkoper, zijn eigendom van de Verkoper. Het is niet toegestaan om de site of gedeelten daarvan openbaar te maken, te kopiëren of op te slaan zonder uitdrukkelijke schriftelijke toestemming van de Verkoper. Deze toestemming is niet benodigd voor persoonlijk en niet commercieel gebruik van de Website.

13 ADRESVERANDERING – OVERDRACHT VAN RECHTEN:

13.1 De Koper dient de Verkoper onverwijld elke adreswijziging ter kennis te brengen. Zo dit niet geschiedt, zal alle briefwisseling geacht worden te zijn ontvangen zo zij gericht werd aan het in de bestelbon of orderbrief vermelde adres van de Koper.
13.2 Zonder voorafgaandelijke en schriftelijke toestemming mag de Koper zijn rechten en verbintenissen jegens de Verkoper niet overdragen aan derden. Indien de Koper met schending van het voorgaande verbod alsnog zijn rechten geheel of ten dele zou overdragen aan een derde, wordt de schuldvordering die hij ten aanzien van derden zou hebben automatisch en van rechtswege overgedragen aan de Verkoper.

14 VRIJWARING

14.1 Indien de Verkoper inbreuk zou maken op rechten van derden – geheel of gedeeltelijk - door de uitvoering van de opdracht van de Koper, verbindt de Koper er zich onvoorwaardelijk toe om de Verkoper te vrijwaren voor alle gevolgen daarvan.

15 MAATVOERING

15.1 De Verkoper is uitsluitend aansprakelijk voor door haar zelf opgenomen maten en technische omschrijvingen. De zaken worden geleverd met inachtneming van de gangbare toleranties voor afmeting, tenzij uitdrukkelijk anders overeengekomen.

16 GESCHILLEN

16.1 Voor alle geschillen waarbij de Verkoper betrokken is, zijn enkel de rechtbanken van het gerechtelijk arrondissement Antwerpen, afdeling Turnhout bevoegd.
16.2 Deze rechtbanken passen uitsluitend het Belgisch recht toe, met uitsluiting van de regels van het Weens Koopverdrag.

Index per artikelnummer

14293	80, 81, 92
18547	74, 159, 222
31683	55, 185, 215
31880	83, 137
52453	86, 88, 89, 93
52454	86, 88, 89, 93
52914	19, 83, 86, 88, 89, 92, 137
55545	80, 81, 92
55546	80, 81, 92
64711	51, 197
64712	62
64737	51, 197
64767	51, 197
66000	197
66100	197
97030	226
97349	57
130119	55
130121	55
130200	53, 156
130210	53, 102, 156
130305	51
130312	129
130313	129
130314	129
130315	129
130400	49
130510	47
130511	47
130513	46
130515	46
130706	187
130707	186, 187, 188, 215
130708	185, 186, 187, 188, 215
130709	186, 187, 188, 215
130711	186, 215
130712	186
130713	18, 187
130717	18, 187
130721	18, 187
130725	18, 187
130727	188
130735	188
130736	188
130737	188
130750	189
130751	189
130790	18
130915	50
130921	50
133008	54
133009	54
133010	56
133012	56
133164	58
133165	58
133167	58
133173	58
133174	58
133188	58
133193	58
133195	57
133196	57
133203	56
133264	58
133265	58
133267	58
133273	58
133274	58
133288	58
133293	58
133295	57
133296	57
134106	52
134108	55, 185, 215
134110	51
134116	52
135025	126, 176
135026	126, 176
135071	128
135072	128
135073	127
135074	128
135075	127
135080	125
135085	125
135086	125
135087	125
135092	54, 157
135095	54, 157
135105	55, 185
135107	55, 185
136100	55
211210	32
232012	167
232014	167
232015	167
232023	169
233118	124, 169
234005	168
234006	168
234010	168, 168
234016	168
234017	168
234300	171, 180
234301	171, 180
234350	171, 180
234352	171, 180
274304	168
274316	168
323601	190
323602	190
323603	190
323604	190
323605	190
323606	190
323607	190
323651	190
323652	190
323653	190
323654	190
323655	190
323656	190
323657	190
323701	191
323702	191
323703	191
323704	191
323705	191
323706	191
323707	191
323708	192
323709	192
323751	191
323752	191
323753	191
323754	191
323755	191
323756	191
323757	191
323758	192
323759	192
332030	167
333100	170
370349	242
402120	66
402140	66
402180	66
402210	66
402999	66
403120	67
403140	67
403180	67
403210	67
403999	67
412120	65, 161, 176
412140	65, 161, 176
412180	65, 161, 176
412210	65, 161, 176
412999	65, 161, 176
420901	84
424099	34, 35, 37, 39
424120	34
424123	37
424124	38
424125	40
424126	39
424140	34
424143	37
424144	38
424145	40
424146	39
424180	34
424183	37
424184	38
424185	40
424186	39
424210	34
424213	37
424214	38
424215	40
424216	39
424240	34
424243	37
424244	38
424245	40
424246	39
424300	34
424303	37
424304	38
424305	40
424306	39
425120	34
425140	34
425180	34
425210	34
425240	34
425300	34
426120	35
426140	35
426180	35
426210	35
426240	35
426300	35
427120	35
427123	37
427124	38
427125	40
427126	39
427140	35
427143	37
427144	38
427145	40
427146	39
427180	35
427183	37
427184	38
427185	40
427186	39
427210	35
427213	37
427214	38
427215	40
427216	39
427240	35
427243	37
427244	38
427245	40
427246	39
427300	35
427303	37
427304	38
427305	40
427306	39
428120	36
428140	36
428180	36
428210	36
428240	36
428300	36
429120	13, 36
429140	13, 36
429180	13, 36

Index per artikelnummer

429210	13, 36
429240	13, 36
429300	36
431060	62
431120	62
431180	62
431210	62
432060	62
432120	62
432180	62
432210	62
435100	41
435101	41
435102	41
435120	41
435121	41
435122	41
435150	41
435151	41
435152	41
435180	41
435181	41
435182	41
441601	47
441602	47
441604	47
441607	47
441608	47
441609	47
441614	46
441615	46
441616	46
441620	46
441621	46
445024	172
445025	172
445100	174
445200	174
445300	174
445400	174
447100	42, 166
447200	42, 166
449121	69
449141	69
449210	69
459120	64
459140	64
459180	64
459210	64
459999	64
470123	25
470124	26
470125	27
470126	28
470127	29
470128	30
470129	32
470183	25
470184	26
470185	27
470186	28
470187	29
470188	30
470189	32
470243	25
470244	26
470245	27
470246	28
470247	29
470248	30
470249	32
470303	25
470304	26
470305	27
470306	28
470307	29
470308	30
470309	32
471129	45
471189	45
472120	13, 31
472180	13, 31
472240	31
472300	31
480080	42, 43, 166, 175
480081	43, 175
480160	42, 166
480240	42, 166
485160	43, 175
485161	43, 175
485162	43, 43, 175
485163	43, 175
485240	43, 175
485241	43, 175
485242	43, 175
485243	43, 175
495120	44
495121	44
495180	44
495181	44
498120	63
498121	63
498180	63
498181	63
499120	69
499140	69
499180	69
499181	69
499210	69
531060	88
531061	88
531120	88
531121	88
531180	88
531181	88
531240	88
531241	88
532100	89
532101	89
532120	89
532121	89
532180	89
532181	89
532240	89
532241	89
551510	83
551511	84
551522	83, 137
551530	19, 83
551531	19, 83
551532	83
551534	83, 137
551535	83, 137
551540	84
551541	84
551570	84
555120	86
555140	86
555180	86
555210	86
555240	86
556120	86
556140	86
556180	86
556210	86
556240	86
559120	87
559121	87
559140	87
559141	87
559180	87
559181	87
559210	87
559211	87
559240	87
559241	87
570577	235
571582	240
650004	74, 76, 78, 130, 132, 177, 220
650016	50, 51, 53, 54, 55, 156, 223
650017	50, 51, 53, 55, 156, 223
650020	73, 135, 160, 163, 177, 179, 222, 292
650021	167, 168, 168, 223
650023	19, 83, 84, 222
650024	74, 76, 130, 220
650025	74, 76, 78, 130, 132, 159, 221
650026	73, 135, 160, 177, 221
650027	171, 180, 223
650309	78, 132
650505	81
650506	80
650507	81
650508	81
650509	80
650510	80
650511	80
650512	80
650515	81
650609	78, 132
650640	76, 130
650641	76, 130, 159
650642	76, 130
650643	76, 130, 159
650645	177
650647	177
650660	77, 131
650661	77, 131, 159
650662	77, 131
650663	77, 131, 159
650750	74
650751	74
650752	75
650753	75
650754	74, 158
650755	74, 158
650756	75, 158
650769	75, 158
650770	79, 133
650771	75
650800	73, 135, 160, 177
650801	73, 135, 160, 177
650802	73, 135, 160, 177
650803	73, 135, 160, 177
670500	142
670502	143
670701	146
670702	146
670703	144
670704	144
670707	146
670708	146
670712	145
670713	145
670714	145
670715	145
670716	145
670717	145
670740	147
670750	147, 155
670800	141
670801	140
670802	140
670804	141
670805	141
670900	138
670901	138
670902	138
670903	138
670904	139
670906	139
670907	139
670908	139
740060	149
740061	149
740062	149
740065	149
740066	149
740067	149
740120	149
740121	149
740122	149

740125	149
740126	149
740127	149
750200	122
762000	120
762015	120
762016	120
762100	16
762101	16
763302	112
764000	120
764015	120
764016	120
764100	16
764101	16
765000	120
765015	120
765016	120
765100	16
765101	16
767000	170
768000	120
768015	120
768016	120
769000	112
769001	112
769002	113
769003	113
769004	14, 113
769005	14, 113
769006	114
769007	114
769008	14, 114
769009	14, 114
769010	115
769011	115
769012	15, 115
769013	15, 115
769100	112
769101	112
769102	113
769103	113
769104	14, 113
769105	14, 113
769106	114
769107	114
769108	14, 114
769109	14, 114
769110	115
769111	115
769112	15, 115
769113	15, 115
769200	111
769210	15, 111
769211	15
769300	15
769301	15, 111, 112, 115, 116
769302	116
769303	116
785100	16
785101	16
820256	94
820571	253
820572	253
820704	94
840001	257
840002	257
840005	257
840006	257
840010	252
840015	252
840020	252
840025	260
840030	260
840035	263
840036	263
840050	268
840055	268
840060	269
840065	271
840066	271
840069	261
840070	274
840072	274
840073	274
840075	256
840080	256
840085	256
840086	256
840090	258
840095	258
840099	256, 257, 258, 259, 260, 262, 263, 264, 265, 282
840100	259
840101	186, 186, 187, 188, 189
840110	254
840120	254
840121	254
840125	263
840126	263
840130	265
840135	264
840140	264
840145	276
840150	259
840165	266
840170	266
840175	280
840180	282
840181	282
840182	282
840183	282
840185	283
840186	283
840187	283
840190	284
840191	284
840206	161, 290
840207	161, 290
840208	161, 290
840210	275
840211	275
840212	275
840213	275
840214	275
840215	288
840216	277
840217	277
840218	262
840219	262
841169	261
850150	278
850155	278
850600	291
850601	291
850602	291
850603	291
850604	291
850606	291
850705	287
850706	287
850707	287
850805	287
850806	287
850807	287
850905	11, 286
850906	11, 286
850907	11, 286
850908	11, 286
850909	11, 286
850910	11, 286
850915	288
870060	269
870071	274
870200	276
870329	280
870330	279
870331	279
870332	265
870341	8, 9, 271, 272
870342	8, 9, 271, 272
870343	9, 272
870344	8, 271
870345	8, 271, 272
870346	11, 286
870347	11, 286
870348	242
870349	10, 242
870350	242
870352	10, 242
870401	174
870407	174
870408	174
870409	174
870410	174
870501	236, 247
870502	236
870503	241, 242
870504	235
870505	237
870506	237
870507	233
870508	234
870509	234
870510	235
870511	229
870512	244
870513	230
870514	230
870515	236
870516	236
870517	241, 242
870518	235
870519	237
870520	237
870521	233
870522	235
870523	229
870524	244
870525	230
870526	230
870527	239
870528	231
870529	232
870530	244
870531	247
870532	247
870533	247
870534	247
870535	244
870536	247
870537	247
870538	247
870539	245, 247
870540	229
870541	235
870542	233
870544	235
870545	235
870546	241, 242
870549	236
870551	236
870554	235
870555	235
870556	235
870557	234
870558	234
870559	234
870560	234
870562	232
870563	232
870564	232
870565	232
870566	232
870567	237
870568	237
870569	237
870570	237
870571	236
870572	236
870573	236
870574	236
870575	236
870576	236
870578	235

Index per artikelnummer

870579	235
870580	244
870581	244
870582	244
870583	244
870584	231
870585	231
870586	241
870587	241
870588	241
870589	247
870590	247
870591	247
870592	247
870593	247
870594	247
870595	247
870596	247
870597	247
870598	247
870599	247
870601	150
870602	150
870603	150
870616	270
870617	270
870618	10, 186, 187, 188, 189, 270
870619	10, 270
870640	281
870701	251
870702	248
870703	248
870704	249
870705	249
870706	251
870750	253
870755	254
870768	253
870787	281
870788	281
870789	281
870790	281
870822	77, 131
870848	75, 158
870849	75, 158
870850	75, 158
870851	75, 158
870852	75, 158
870860	75, 158
870861	75, 158
870862	75, 158
870863	75, 158
870864	75, 158
870865	75, 158
871502	247
871503	247
871504	247
871505	247
871506	233
871507	233
871508	233
871509	233
871510	233
871511	230
871512	230
871513	230
871514	230
871515	244
871516	244
871517	244
871518	244
871519	237
871520	237
871521	237
871522	237
871523	230
871524	230
871525	230
871526	230
871527	233
871528	233
871529	233
871530	233
871531	229
871532	229
871533	229
871534	234
871541	232
871542	232
871543	232
871544	232
871545	232
871546	232
871547	245
871548	245
871549	245
871550	245
871551	245
871552	246
871553	246
871554	246
871555	246
871556	246
871557	246
871559	245
871560	245
871561	245
871562	245
871563	245
871564	10, 242, 245, 246
871565	240
871566	238
871567	238
871568	238
871569	238
871570	238
871571	238
871572	238
871573	235
871574	235
871575	235
871576	235, 238
871577	235, 238
871578	238
871579	238
871580	238
871581	240
871583	240
871584	240
871585	240
871586	241
871587	241, 242
871588	241
871589	241
871590	241, 242
871591	10, 241, 242
871592	247
871593	247
871594	247
871595	247
871596	247
871597	247, 250
871598	250
871599	240
871600	240
871601	240
871602	240
871603	240
871604	240
871605	239
871606	239
871607	239
871608	239
871609	239
871610	239
871611	250
873007	152, 181, 290
873008	152, 181, 290
873009	152, 181, 290
873012	152, 290
873014	152, 290
873016	152
873018	152, 181, 290
873023	152, 181, 290
873028	152, 181, 290
873502	152, 290
873503	152, 290
873504	152, 290
874020	151
874021	151
874022	151
874023	151
874024	151
874025	151
875060	277
875120	277
875140	277
875180	277
875210	277
880200	162, 178, 292
880201	150
880250	162, 178, 292
880251	150
880300	162, 178, 292
880301	150
880324	73, 135, 160, 163, 177, 179, 292
880334	73, 135, 160, 163, 177, 179, 292
880335	163, 179, 292
880600	162, 178, 292
880601	150
881001	47
881003	46
910903	34, 42, 43, 49, 50, 51, 52, 53, 54, 62, 126, 129, 156, 157, 161, 166, 175, 176
937100	42, 43, 124, 166, 167, 168, 168, 169, 171, 175, 180, 196
937101	32
950790	79, 133
950791	79, 133
960606	74, 76, 78, 79, 130, 132, 133, 159
960612	79, 133, 136, 148, 224
960613	79, 133, 136, 148, 224
960614	136, 224
960615	136, 224
960616	136, 224
960618	136, 224
960705	148
960708	148
960709	148, 149
960712	148
960714	148
960715	148
960716	148
960717	148
960718	148
960719	148
960720	148
960721	79, 129, 133, 148, 212
960722	129, 148, 212
960723	148, 213
960724	129, 148, 212
960725	129, 148, 212
970009	84
970293	50, 51, 52, 53, 54, 56, 57, 58, 156, 226
970300	226
970301	58, 227
970304	227
970305	58, 227
970309	227
970310	226
970313	171, 180
970314	227
970315	226
970316	226
970317	227
970318	227
970319	226
970326	171, 180
970344	212

970349	57, 58, 226
970351	58, 226
970353	227
970357	227
970402	212
970906	217
970907	136, 224
970909	176, 214
970911	214
970912	74, 76, 78, 130, 132, 159, 177, 214, 220
970913	74, 76, 78, 130, 132, 159, 177, 214, 220
970915	136, 224
970916	136, 224
970933	214
970934	126
971901	25, 26, 27, 28, 29, 30, 31, 32
974001	149
974013	111
974014	15, 111
974022	116, 149
974023	116
974024	116
974025	116
974026	116
974100	102, 103, 104, 105, 106, 107
980006	174
980062	97
980150	43, 175
980151	43, 175
980661	196
980664	52, 54, 55, 56, 62, 202
980667	202
980668	202
980670	195
980671	51, 54, 157, 167, 195
980676	195
980680	12, 53, 156, 161, 176, 203
980822	174
981029	129, 213
981030	79, 133, 212
981031	109, 129, 212
981035	96, 97, 100, 211
981036	96, 97, 100, 211
981037	96, 97, 100, 101, 210
981042	213
981043	210
981044	18, 96, 97, 100, 210
981045	18, 96, 97, 100, 101, 210
981046	210
981050	97, 210
981052	96, 97, 97, 100, 101, 210
981060	171, 180
983000	201
1301450	98, 99, 109
1301601	97
1301602	97
1301603	100
1301605	100
1301606	97
1301611	18
1302601	101
1302602	101
1304105	98
1304110	99
1304120	99
1304121	99
1304130	99
1304140	99
1304200	98
1304220	102
1304230	102
1304240	102
1304300	98
1304310	103
1304311	98
1304320	103
1304330	103
1304340	103
1304400	98
1304410	104
1304420	104
1304430	104
1304440	104
1304510	105
1304520	105
1304530	105
1304540	105
1304610	107
1304620	107
1304710	106
1304720	106
1304730	106
1304740	106
1304810	109
1304811	109
1304820	109
1304830	109
1305700	108
1305801	108
1311170	96
1311171	96
1311180	96
8702001	276
8702002	276
9225866	42, 43, 63, 69, 166, 167, 174, 175, 189
9237900	161, 176, 274
9237920	44, 54, 63, 274
9237950	274
9270170	203
9270180	203
9350920	25, 26, 27, 28, 29, 30, 31, 32, 42, 44, 45, 63, 166, 274
9350925	274
9600100	14, 15, 110, 112, 113, 114, 115, 116
9600210	15, 110, 111
9600300	110
9600400	211
9620000	217
9653002	218
10000011	203
10001611	203
11030511	198
11030611	198
11030711	42, 43, 124, 166, 167, 168, 169, 171, 174, 175, 180, 181, 198
11030811	181, 198
11121110	119
11121114	119
11121120	119
11121121	119
11121123	119
11121124	119
11221110	119
11221114	119
11221120	119
11221121	119
11221123	119
11221124	119
12007111	205
12007411	205
12007611	205
12008111	205
12008411	205
12008611	205
13100011	204
13101011	204
13101611	204
13104011	56, 204
13105011	204
13105611	204
13304011	12, 52, 54, 55, 62, 63, 69, 157, 206
13305011	12, 206
13305611	12, 206
13610811	206
16100011	208
16101011	208
16101611	208
16104011	207
16105011	207
16105611	207
16200011	49, 50, 51, 53, 55, 56, 156, 161, 176, 208
16200811	208
16201011	208
16201611	208
16204011	207
16204811	207
16205011	207
16205611	207
16206811	208
16207811	207
16210811	206
16300011	208
16300811	208
16301011	208
16301611	208
16306811	208
16404011	49, 50, 51, 53, 54, 55, 156, 157, 161, 199
16404811	199
16405611	199
20100001	90
20101001	90
20101601	90
22000033	90
22000043	90
22000813	90
22001033	90
22001043	90
22001633	90
22001643	90
22002200	91
22002500	91
22010011	91
22010811	91
22020043	91
22020813	91
26000031	90
26000071	90
26001031	90
26001071	90
26001631	90
26001671	90
31211100	118
31211140	118
31211200	118
31211210	118
31211230	118
31211240	118
32211100	118
32211140	118
32211200	118
32211210	118
32211230	118
32211240	118
44502200	172
44502220	172
94500001	218
94501022	218
96522027	218
96522042	218
96530019	218
97010198	46, 47, 149
97100005	218
97120177	274
97225173	216
97226007	129, 148, 216
97226008	216

Ook beschikbaar bij Loggere:

Sanitaire cabines

Lockers en kastsystemen

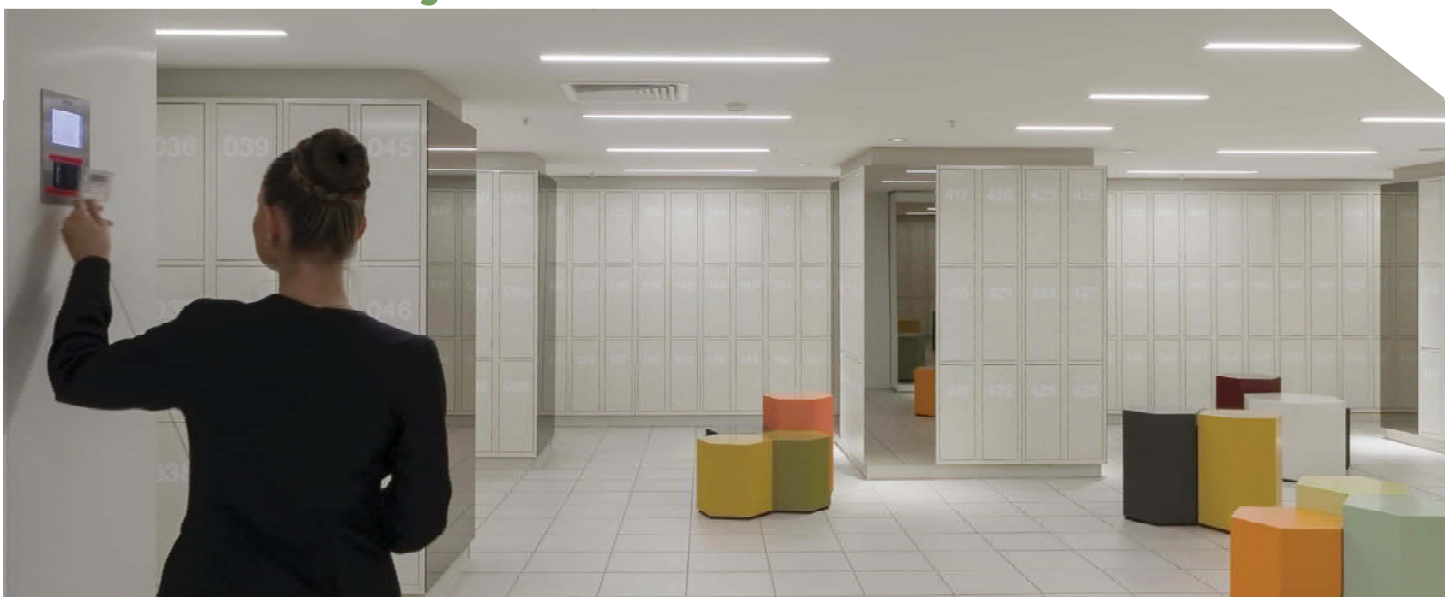

Garderobesystemen

ISO 9001

SINCE 1954 **ALWAYS A STRONG SOLUTION**

NEDERLAND
LOGGERE METAALWERKEN B.V.
POSTBUS 5000
NL-4803 EA BREDA
TEL +31 (0)76 52 40 833

BELGIË
LOGGERE METAALWERKEN N.V.
EUROPASTRAAT 40
BE-2321 MEER
TEL +32 (0)3 317 03 73

TOONZAAL
LOGGERE METAALWERKEN N.V.
EUROPASTRAAT 40
BE-2321 MEER
TEL +32 (0)3 317 03 73

SAN@LOGGERE.COM
WWW.LOGGERE.COM

01/21