ISO 9001

LOGGERE

# GARDEROBESYSTEMEN 2021

ROOM FOR FUNCTIONAL DESIGN

# LOGGERE:
# De totaalinrichter van sanitaire en vestiaire ruimtes.

Industriële bedrijven en instanties zoals scholen, brandweerkazernes, ziekenhuizen, sportverenigingen, slachterijen en gevangenissen weten het al jaren: het brede aanbod is niet de enige reden om met LOGGERE zaken te doen.

**Duurzaamheid, kwaliteit en service** staan hoog in het vaandel.

**We denken graag met u mee.**
Naast ons standaard assortiment van o.a. garderobesystemen, kastsystemen, sanitaire wanden en cabines, RVS sanitair, verplaatsbare kantoren en accessoires, bieden we vanzelfsprekend oplossingen op maat.

## Garderobesystemen van LOGGERE: solide, functioneel en veilig.

LOGGERE biedt een breed scala aan garderobesystemen.
Een selectie:

- Vrijstaande garderoberekken;
- Stripkapstokken;
- Bank- en kapstokcombinaties;
- Schoolgarderoberekken;
- Wandgarderoberekken;
- Banken.

Deze garderobesystemen worden vaak toegepast in ziekenhuizen, sportverenigingen, openbare gebouwen, overheidsinstellingen en scholen. Ook voor deze producten streeft Loggere naar een goede kwaliteit.
De systemen moeten niet alleen solide en functioneel zijn, maar ook veilig in het gebruik. Denk hierbij bijvoorbeeld aan:

- naar binnen gerichte jashaken, die voorkomen dat kinderen zich kwetsen;
- consoles, geschikt voor zware tassen.

De garderobesystemen zijn in vele maten, kleuren, materialen en uitvoeringen te verkrijgen.

Prijzen zijn in euro Franko Benelux, excl. BTW (geldig tot 31 december 2020)

# Garderobe oplossingen op maat

## Stripkapstokken & garderoberekken

Stripkapstokken uit aluminium voor wandmontage. Deze kapstokken zijn leverbaar in diverse lengtes. Het aantal haken per strip kan door de klant gekozen worden.

Schoolgarderoberekken zijn stripkapstokken aangevuld met een rek bovenop de kapstok voor extra opbergruimte die gebruikt kan worden voor bijvoorbeeld rugzakken.
De jashaken kunnen zowel naar binnen als naar buiten gericht worden. Er zijn mogelijkheden om extra strips aan de kapstok toe te voegen.

## Banken & bank-kapstokcombinaties

De banken zijn geschikt voor wandmontage of kunnen vrij in de ruimte staan. Deze kunnen met of zonder schoenenrek geleverd worden. Er kan gekozen worden voor banken in diverse lengtes en uitvoeringen. Hier wordt het onderscheid gemaakt tussen de Easy en de Robusto reeks.

De bank-kapstokcombinaties kunnen enkelzijdig of dubbelzijdig zijn. Ze kunnen tegen de wand geplaatst worden of vrij in de ruimte. Er kan gekozen worden voor combinaties in diverse lengtes en uitvoeringen. Ook hier wordt het onderscheid gemaakt tussen de Easy en de Robusto reeks.

De Easy reeks kan u herkennen aan zijn stalen, rechthoekige frame. Alle Easy producten worden volledig voorgemonteerd geleverd. De Robusto reeks heeft daarintegen een frame met ronde stalen buizen. De poten worden bij beide reeksen afgewerkt met kunststof einddoppen.

## Vrijstaande & mobiele oplossingen

De vrijstaande garderoberekken van Loggere zijn enkelzijdig of dubbelzijdig en kunnen zowel tegen de muur als in de vrijstaande ruimte geplaatst worden. Verkrijgbaar in diverse lengtes.

Kledingrekken op wielen zijn de ideale oplossing voor wie de ruimtes fexibel wilt inrichten. De kledingrekken hebben een strip met enkelzijdige of dubbelzijdige kledinghaken en optioneel een rek voor hoeden en tassen.

Verder biedt Loggere vele accessoires aan die geschikt zijn voor verschillende garderobesystemen. Dit aanbod bevat o.a. verschillende jashaken, kleerhangers, nummerplaatjes, wielen, enz.

Stalen lockers met elektronisch cijferslot en wandbank Easy DLM 230

Stripkapstokken 8

School-
garderoberekken 26

Paraplu-
rekken 82

Accessoires 86
404
406
408
0404
0406
405
0408
407
0401
0403
0405
0407

Vrijstaande garderoberekken 60

Wandgarderoberekken 32

Bank-kapstokcombinaties 50

Kledingtransportrekken 74

Banken 42

Vrijstaande
kapstokken 78

# Stripkapstokken

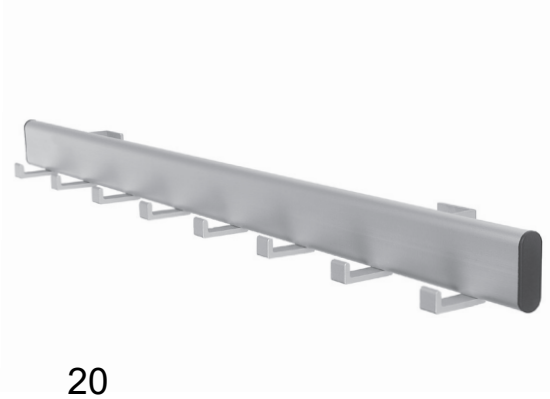

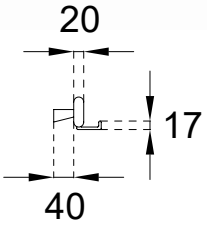


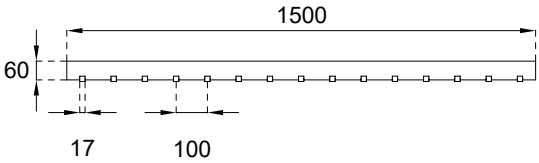


## Stripkapstok Easy: DLM 620 - 118

**SPECIFICATIES:**
- Afgerond profiel vervaardigd uit zilverkleurig geanodiseerd aluminium;
- Zijkanten afgesloten met zwarte kunststof eindkappen;
- Strip gemonteerd op zilverkleurige aluminium steunen met een diepte van 40mm.

**AFMETINGEN:**
- Afgerond profiel: 60 x 20mm;
- Diepte: 95mm;
- Leverbaar in elke gewenste lengte tot 5700mm. Bij grote lengtes moet worden nagegaan of de kapstokken de betreffende ruimte binnen kunnen.

**HAKEN:**
- Zilverkleurig geanodiseerd aluminium haken (naar buiten gericht);
- Hartafstand van 100mm (enkele haken);
- Andere hartmaten op aanvraag mogelijk.

**MODELLEN:**
- DLM 620 - 118: 0 - 1000mm
- DLM 620 - 118: 1001 - 1500mm
- DLM 620 - 118: 1501 - 2000mm
- DLM 620 - 118: 2001 - 2500mm
- DLM 620 - 118: 2501 - 3000mm
- DLM 620 - 118: 3001 - 3500mm
- DLM 620 - 118: 3501 - 4000mm

**OPTIES:**
- Voor extra opties verwijzen we graag naar bladzijde 86

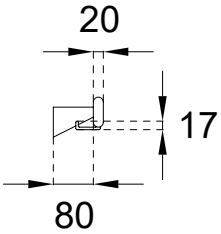


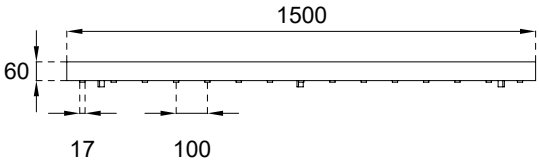


## Stripkapstok Easy: DLM 620 - 118 - NB

**SPECIFICATIES:**
- Afgerond profiel vervaardigd uit zilverkleurig geanodiseerd aluminium;
- Zijkanten afgesloten met zwarte kunststof eindkappen
- Strip gemonteerd op zilverkleurige aluminium steunen met een diepte van 80mm.

**AFMETINGEN:**
- Afgerond profiel: 60 x 20mm;
- Diepte: 100mm;
- Leverbaar in elke gewenste lengte tot 5700mm. Bij grote lengtes moet worden nagegaan of de kapstokken de betreffende ruimte binnen kunnen.

**HAKEN:**
- Zilverkleurig geanodiseerd aluminium haken (naar binnen gericht);
- Hartafstand van 100mm (enkele haken);
- Andere hartmaten op aanvraag mogelijk.

**MODELLEN:**
- DLM 620 - 118 - NB: 0 - 1000mm
- DLM 620 - 118 - NB: 1001 - 1500mm
- DLM 620 - 118 - NB: 1501 - 2000mm
- DLM 620 - 118 - NB: 2001 - 2500mm
- DLM 620 - 118 - NB: 2501 - 3000mm
- DLM 620 - 118 - NB: 3001 - 3500mm
- DLM 620 - 118 - NB: 3501 - 4000mm

**OPTIES:**
- Voor extra opties verwijzen we graag naar bladzijde 86

Wandbank op maat met rugleuning en stripkapstok DLM 620 -118 -NB

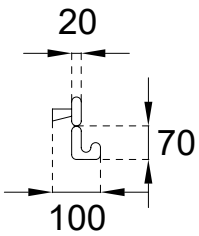


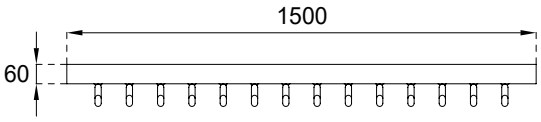


## Stripkapstok Easy: DLM 620 - 1111

**SPECIFICATIES:**
- Afgerond profiel vervaardigd uit zilverkleurig geanodiseerd aluminium;
- Zijkanten afgesloten met zwarte kunststof eindkappen;
- Strip gemonteerd op zilverkleurige aluminium steunen met een diepte van 40mm.

**AFMETINGEN:**
- Afgerond profiel: 60 x 20mm;
- Diepte: 100mm;
- Leverbaar in elke gewenste lengte tot 5700mm. Bij grote lengtes moet worden nagegaan of de kapstokken de betreffende ruimte binnen kunnen.

**HAKEN:**
- Matzwart kunststof haken (naar buiten gericht);
- Hartafstand van 100mm (enkele haken);
- Andere hartmaten op aanvraag mogelijk.

**MODELLEN:**
- DLM 620 - 1111: 0 - 1000mm
- DLM 620 - 1111: 1001 - 1500mm
- DLM 620 - 1111: 1501 - 2000mm
- DLM 620 - 1111: 2001 - 2500mm
- DLM 620 - 1111: 2501 - 3000mm
- DLM 620 - 1111: 3001 - 3500mm
- DLM 620 - 1111: 3501 - 4000mm

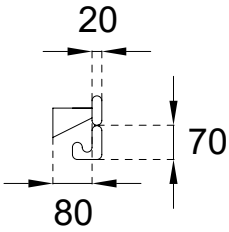


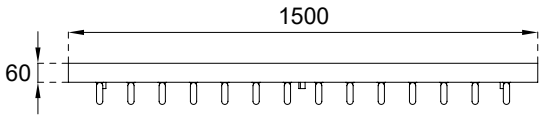


## Stripkapstok Easy: DLM 620 - 1111 - NB

**SPECIFICATIES:**
- Afgerond profiel vervaardigd uit zilverkleurig geanodiseerd aluminium;
- Zijkanten afgesloten met zwarte kunststof eindkappen;
- Strip gemonteerd op zilverkleurige aluminium steunen met een diepte van 80mm.

**AFMETINGEN:**
- Afgerond profiel: 60 x 20mm;
- Diepte: 100mm;
- Leverbaar in elke gewenste lengte tot 5700mm. Bij grote lengtes moet worden nagegaan of de kapstokken de betreffende ruimte binnen kunnen.

**HAKEN:**
- Matzwart kunststof haken (naar binnen gericht);
- Hartafstand van 100mm (enkele haken);
- Andere hartmaten op aanvraag mogelijk.

**MODELLEN:**
- DLM 620 - 1111 - NB: 0 - 1000mm
- DLM 620 - 1111 - NB: 1001 - 1500mm
- DLM 620 - 1111 - NB: 1501 - 2000mm
- DLM 620 - 1111 - NB: 2001 - 2500mm
- DLM 620 - 1111 - NB: 2501 - 3000mm
- DLM 620 - 1111 - NB: 3001 - 3500mm
- DLM 620 - 1111 - NB: 3501 - 4000mm

**OPTIES:**
- Voor extra opties verwijzen we graag naar bladzijde 86

Vrijstaande bank Easy DLM 241-S en stripkapstok Easy DLM 620 - 1111

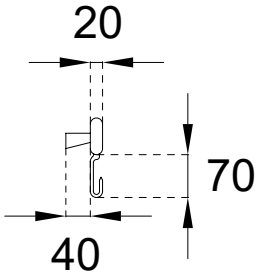


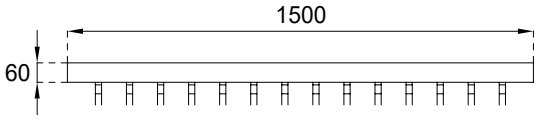


## Stripkapstok Easy: DLM 620 - 1112

**SPECIFICATIES:**
- Afgerond profiel vervaardigd uit zilverkleurig geanodiseerd aluminium;
- Zijkanten afgesloten met zwarte kunststof eindkappen;
- Strip gemonteerd op zilverkleurige aluminium steunen met een diepte van 40mm.

**AFMETINGEN:**
- Afgerond profiel: 60 x 20mm;
- Diepte: 60mm;
- Leverbaar in elke gewenste lengte tot 5700mm. Bij grote lengtes moet worden nagegaan of de kapstokken de betreffende ruimte binnen kunnen.

**HAKEN:**
- Matzwart kunststof haken (naar buiten gericht);
- Hartafstand van 100mm (enkele haken);
- Andere hartmaten op aanvraag mogelijk.

**MODELLEN:**
- DLM 620 - 1112: 0 - 1000mm
- DLM 620 - 1112: 1001 - 1500mm
- DLM 620 - 1112: 1501 - 2000mm
- DLM 620 - 1112 : 2001 - 2500mm
- DLM 620 - 1112 : 2501 - 3000mm
- DLM 620 - 1112 : 3001 - 3500mm
- DLM 620 - 1112 : 3501 - 4000mm

**OPTIES:**
- Voor extra opties verwijzen we graag naar bladzijde 86

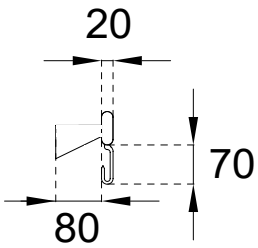


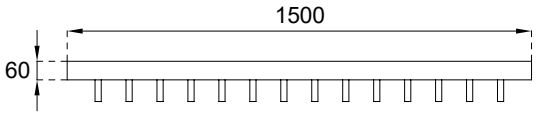


## Stripkapstok Easy: DLM 620 - 1112 - NB

**SPECIFICATIES:**
- Afgerond profiel vervaardigd uit zilverkleurig geanodiseerd aluminium;
- Zijkanten afgesloten met zwarte kunststof eindkappen;
- Strip gemonteerd op zilverkleurige aluminium steunen met een diepte van 80mm.

**AFMETINGEN:**
- Afgerond profiel: 60 x 20mm;
- Diepte: 100mm;
- Leverbaar in elke gewenste lengte tot 5700mm. Bij grote lengtes moet worden nagegaan of de kapstokken de betreffende ruimte binnen kunnen.

**HAKEN:**
- Matzwart kunststof haken (naar binnen gericht);
- Hartafstand van 100mm (enkele haken);
- Andere hartmaten op aanvraag mogelijk.

**MODELLEN:**
- DLM 620 - 1112 - NB: 0 - 1000mm
- DLM 620 - 1112 - NB: 1000 - 1500mm
- DLM 620 - 1112 - NB: 1500 - 2000mm
- DLM 620 - 1112 - NB: 2000 - 2500mm
- DLM 620 - 1112 - NB: 2500 - 3000mm
- DLM 620 - 1112 - NB: 3000 - 3500mm
- DLM 620 - 1112 - NB: 3500 - 4000mm

**OPTIES:**
- Voor extra opties verwijzen we graag naar bladzijde 86

# Stripkapstok Easy: DLM 620 - 1110

**SPECIFICATIES:**
- Afgerond profiel vervaardigd uit zilverkleurig geanodiseerd aluminium;
- Zijkanten afgesloten met zwarte kunststof eindkappen;
- Strip gemonteerd op zilverkleurige aluminium steunen met een diepte van 40mm.

**AFMETINGEN:**
- Afgerond profiel: 60 x 20mm;
- Diepte: 60mm;
- Leverbaar in elke gewenste lengte tot 5700mm. Bij grote lengtes moet worden nagegaan of de kapstokken de betreffende ruimte binnen kunnen.

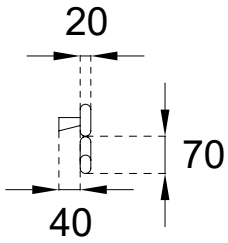


**HAKEN:**
- Matzwarte kunststof haken;
- Hartafstand van 190mm (dubbele haken);
- Andere hartmaten op aanvraag mogelijk.

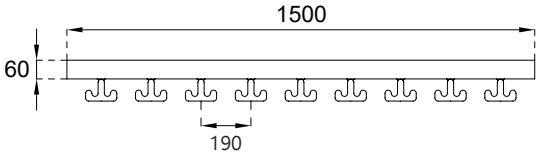


**MODELLEN:**
- DLM 620 - 1110 : 0 - 1000mm
- DLM 620 - 1110 : 1000 - 1500mm
- DLM 620 - 1110 : 1500 - 2000mm
- DLM 620 - 1110 : 2000 - 2500mm
- DLM 620 - 1110 : 2500 - 3000mm
- DLM 620 - 1110 : 3000 - 3500mm
- DLM 620 - 1110 : 3500 - 4000mm

**OPTIES:**
- Voor extra opties verwijzen we graag naar bladzijde 86

# Stripkapstok Easy: DLM 620 Retourstuk

**SPECIFICATIES:**
**De stripkapstokken uit de reeks DLM 620 kunnen ook voorzien worden van een retourstuk aan beide zijdes:**
- Afgerond profiel vervaardigd uit zilverkleurig geanodiseerd aluminium;
- Afgesloten met zwarte kunststof eindkappen.

**AFMETINGEN:**
- Afgerond profiel: 60 x 20mm of 100 x 20mm;
- Diepte: afhankelijk van het type console.

**MODELLEN:**
- DLM 620 Retourstuk 60mm per lengte (2stuks)
- DLM 620 Retourstuk 100mm per lengte (2stuks)

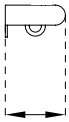


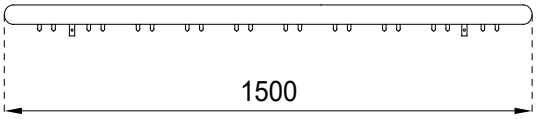


## Stripkapstok Robusto: 11.350.02

**SPECIFICATIES:**
- Rond profiel (zilverkleurig geëloxeerd, kunststof coating in RAL kleur of massief beuken- of essenhout met inwendig een naturelkleurig aluminiumprofiel waaraan de haken worden voorgemonteerd);
- Standaard geleverd met gebogen eindstukken;
- Strip gemonteerd op zwart of zilverkleurig geëloxeerde aluminium steunen.

**AFMETINGEN:**
- Profiel: Ø 50mm;
- Diepte: 145 mm;
- Leverbaar in elke gewenste lengte tot 4000mm.

**HAKEN:**
- Stalen haken met zwarte poedercoating;
- 5 dubbele haken per meter met een diameter van 8mm.

**MODELLEN:**
- DLM 11.350.02: 0 - 1000mm
- DLM 11.350.02: 1001 - 1500mm
- DLM 11.350.02: 1501 - 2000mm
- DLM 11.350.02: 2001 - 2500mm
- DLM 11.350.02: 2501 - 3000mm
- DLM 11.350.02: 3001 - 3500mm
- DLM 11.350.02: 3501 - 4000mm

De verschillende mogelijke RAL kleuren zijn te vinden op bladzijde 90.

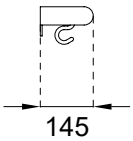


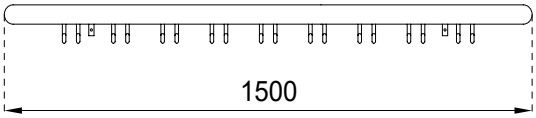


## Stripkapstok Robusto: 11.350.05

**SPECIFICATIES:**
- Rond profiel (zilverkleurig geëloxeerd, kunststof coating in RAL kleur of massief beuken- of essenhout met inwendig een naturelkleurig aluminiumprofiel waaraan de haken worden voorgemonteerd);
- Standaard geleverd met gebogen eindstukken;
- Strip gemonteerd op zwart of zilverkleurig geëloxeerde aluminium steunen.

**AFMETINGEN:**
- Profiel: Ø 50mm;
- Diepte: 145 mm;
- Leverbaar in elke gewenste lengte tot 4000mm.

**HAKEN:**
- Stalen haken met zwarte poedercoating;
- 5 dubbele haken per meter met een diameter van 8mm.

**MODELLEN:**
- DLM 11.350.05: 0 - 1000mm
- DLM 11.350.05: 1001 - 1500mm
- DLM 11.350.05: 1501 - 2000mm
- DLM 11.350.05: 2001 - 2500mm
- DLM 11.350.05: 2501 - 3000mm
- DLM 11.350.05: 3001 - 3500mm
- DLM 11.350.05: 3501 - 4000mm

De verschillende mogelijke RAL kleuren zijn te vinden op bladzijde 90.

# Stripkapstok Robusto: 11.350.12

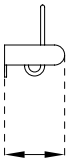


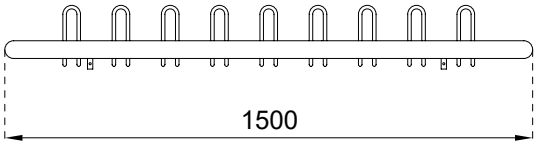


**SPECIFICATIES:**
- Rond profiel (zilverkleurig geëloxeerd, kunststof coating in RAL kleur of massief beuken- of essenhout met inwendig een naturelkleurig aluminiumprofiel waaraan de haken worden voorgemonteerd);
- Standaard geleverd met gebogen eindstukken;
- Strip gemonteerd op zwart of zilverkleurig geëloxeerde aluminium steunen.

**AFMETINGEN:**
- Profiel: Ø 50mm;
- Diepte: 145 mm;
- Leverbaar in elke gewenste lengte tot 4000mm.

**HAKEN:**
- Stalen haken met zwarte poedercoating;
- 5 drieweghaken per meter met een diameter van 8mm.

**MODELLEN:**
- DLM 11.350.12: 0 - 1000mm
- DLM 11.350.12: 1001 - 1500mm
- DLM 11.350.12: 1501 - 2000mm
- DLM 11.350.12: 2001 - 2500mm
- DLM 11.350.12: 2501 - 3000mm
- DLM 11.350.12: 3001 - 3500mm
- DLM 11.350.12: 3501 - 4000mm

De verschillende mogelijke RAL kleuren zijn te vinden op bladzijde 90.

# Stripkapstok Robusto: 11.350.15

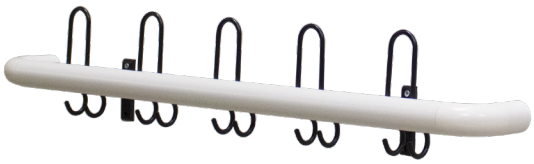

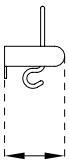


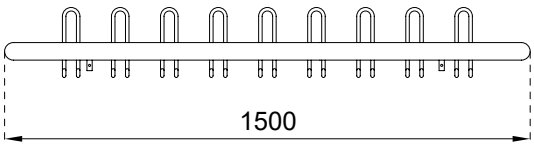


**SPECIFICATIES:**
- Rond profiel (zilverkleurig geëloxeerd, kunststof coating in RAL kleur of massief beuken- of essenhout met inwendig een naturelkleurig aluminiumprofiel waaraan de haken worden voorgemonteerd);
- Standaard geleverd met gebogen eindstukken;
- Strip gemonteerd op zwart of zilverkleurig geëloxeerde aluminium steunen.

**AFMETINGEN:**
- Profiel: Ø 50mm;
- Diepte: 145 mm;
- Leverbaar in elke gewenste lengte tot 4000mm.

**HAKEN:**
- Stalen haken met zwarte poedercoating;
- 5 drieweghaken per meter met een diameter van 8mm.

**MODELLEN:**
- DLM 11.350.15: 0 - 1000mm
- DLM 11.350.15: 1001 - 1500mm
- DLM 11.350.15: 1501 - 2000mm
- DLM 11.350.15: 2001 - 2500mm
- DLM 11.350.15: 2501 - 3000mm
- DLM 11.350.15: 3001 - 3500mm
- DLM 11.350.15: 3501 - 4000mm

De verschillende mogelijke RAL kleuren zijn te vinden op bladzijde 90.

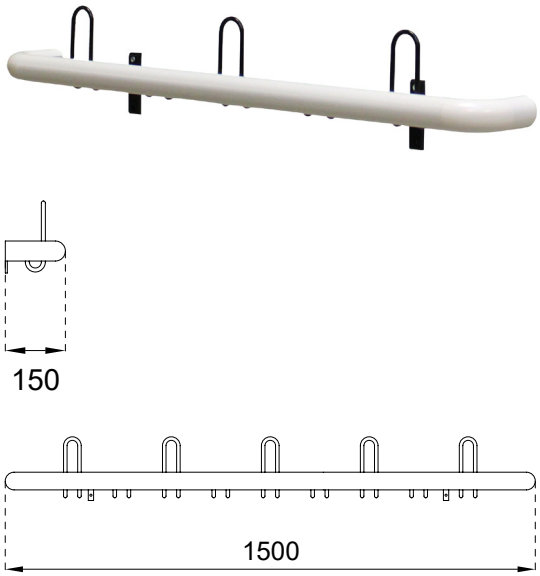


## Stripkapstok Robusto: 11.350.22

**SPECIFICATIES:**
- Rond profiel (zilverkleurig geëloxeerd, kunststof coating in RAL kleur of massief beuken- of essenhout met inwendig een naturelkleurig aluminiumprofiel waaraan de haken worden voorgemonteerd);
- Standaard geleverd met gebogen eindstukken;
- Strip gemonteerd op zwart of zilverkleurig geëloxeerde aluminium steunen.

**AFMETINGEN:**
- Profiel: Ø 50mm;
- Diepte: 145 mm;
- Leverbaar in elke gewenste lengte tot 4000mm.

**HAKEN:**
- 5 stalen haken met zwarte poedercoating per meter;
- Afwisselend 3-weg en dubbele haak met een diameter van 8mm.

**MODELLEN:**
- DLM 11.350.22: 0 - 1000mm
- DLM 11.350.22: 1001 - 1500mm
- DLM 11.350.22: 1501 - 2000mm
- DLM 11.350.22: 2001 - 2500mm
- DLM 11.350.22: 2501 - 3000mm
- DLM 11.350.22: 3001 - 3500mm
- DLM 11.350.22: 3501 - 4000mm

De verschillende mogelijke RAL kleuren zijn te vinden op bladzijde 90.

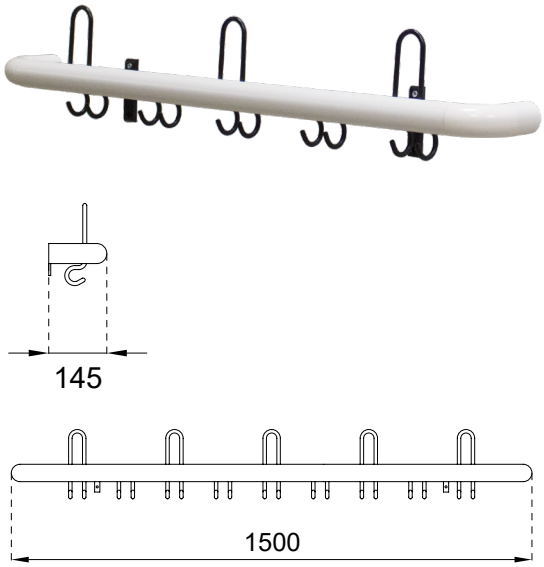


## Stripkapstok Robusto: 11.350.25

**SPECIFICATIES:**
- Rond profiel (zilverkleurig geëloxeerd, kunststof coating in RAL kleur of massief beuken- of essenhout met inwendig een naturelkleurig aluminiumprofiel waaraan de haken worden voorgemonteerd);
- Standaard geleverd met gebogen eindstukken;
- Strip gemonteerd op zwart of zilverkleurig geëloxeerde aluminium steunen.

**AFMETINGEN:**
- Profiel: Ø 50mm;
- Diepte: 145 mm;
- Leverbaar in elke gewenste lengte tot 4000mm.

**HAKEN:**
- 5 stalen haken met zwarte poedercoating per meter;
- Afwisselend 3-weg en dubbele haak met een diameter van 8mm.

**MODELLEN:**
- DLM 11.350.25: 0 - 1000mm
- DLM 11.350.25: 1001 - 1500mm
- DLM 11.350.25: 1501 - 2000mm
- DLM 11.350.25: 2001 - 2500mm
- DLM 11.350.25: 2501 - 3000mm
- DLM 11.350.25: 3001 - 3500mm
- DLM 11.350.25: 3501 - 4000mm

De verschillende mogelijke RAL kleuren zijn te vinden op bladzijde 90.

## Stripkapstok Robusto: 11.360.05

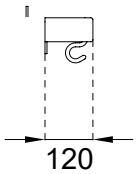


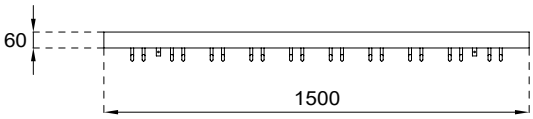


**SPECIFICATIES:**
- Rechthoekig, afgerond stripprofiel (zilverkleurig geëloxeerd of kunststof coating in RAL kleur);
- Strip gemonteerd op zwart of zilverkleurig geëloxeerde aluminium steunen.

**AFMETINGEN:**
- Profielhoogte: 60mm;
- Diepte: 120mm;
- Leverbaar in elke gewenste lengte tot 4000mm.

**HAKEN:**
- Stalen haken met zwarte poedercoating;
- 5 dubbele haken per meter met een diameter van 8mm.

**MODELLEN:**
- DLM 11.360.05: 0 - 1000mm
- DLM 11.360.05: 1001 - 1500mm
- DLM 11.360.05: 1501 - 2000mm
- DLM 11.360.05: 2001 - 2500mm
- DLM 11.360.05: 2501 - 3000mm
- DLM 11.360.05: 3001 - 3500mm
- DLM 11.360.05: 3501 - 4000mm

De verschillende mogelijke RAL kleuren zijn te vinden op bladzijde 90.

# Stripkapstok Robusto: 11.360.15

**SPECIFICATIES:**
- Rechthoekig, afgerond stripprofiel
  (zilverkleurig geëloxeerd of kunststof coating in RAL kleur);
- Strip gemonteerd op zwart of zilverkleurig geëloxeerde aluminium steunen.

**AFMETINGEN:**
- Profielhoogte: 60mm;
- Diepte: 120mm;
- Leverbaar in elke gewenste lengte tot 4000mm.

**HAKEN:**
- Stalen haken met zwarte poedercoating;
- 5 drieweghaken per meter met een diameter van 8mm.

**MODELLEN:**
- DLM 11.360.15: 0 - 1000mm
- DLM 11.360.15: 1001 - 1500mm
- DLM 11.360.15: 1501 - 2000mm
- DLM 11.360.15: 2001 - 2500mm
- DLM 11.360.15: 2501 - 3000mm
- DLM 11.360.15: 3001 - 3500mm
- DLM 11.360.15: 3501 - 4000mm

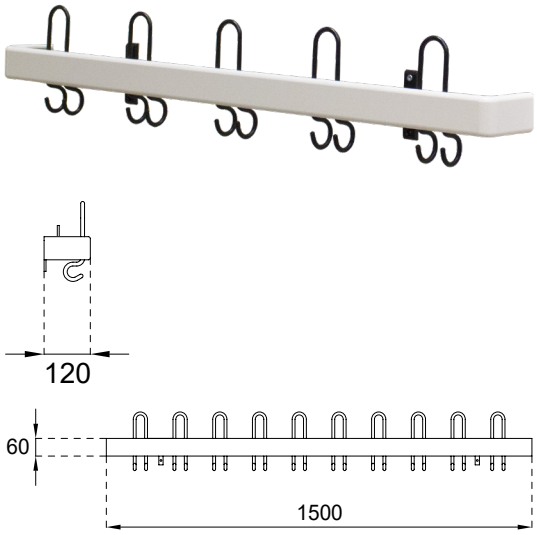


# Stripkapstok Robusto: 11.360.25

**SPECIFICATIES:**
- Rechthoekig, afgerond stripprofiel
  (zilverkleurig geëloxeerd of kunststof coating in RAL kleur);
- Strip gemonteerd op zwart of zilverkleurig geëloxeerde aluminium steunen.

**AFMETINGEN:**
- Profielhoogte: 60mm;
- Diepte: 120mm;
- Leverbaar in elke gewenste lengte tot 4000mm.

**HAKEN:**
- 5 stalen haken met zwarte poedercoating per meter;
- Afwisselend 3-weg en dubbele haken met een diameter van 8mm.

**MODELLEN:**
- DLM 11.360.25: 0 - 1000mm
- DLM 11.360.25: 1001 - 1500mm
- DLM 11.360.25: 1501 - 2000mm
- DLM 11.360.25: 2001 - 2500mm
- DLM 11.360.25: 2501 - 3000mm
- DLM 11.360.25: 3001 - 3500mm
- DLM 11.360.25: 3501 - 4000mm

De verschillende mogelijke RAL kleuren zijn te vinden op bladzijde 90.

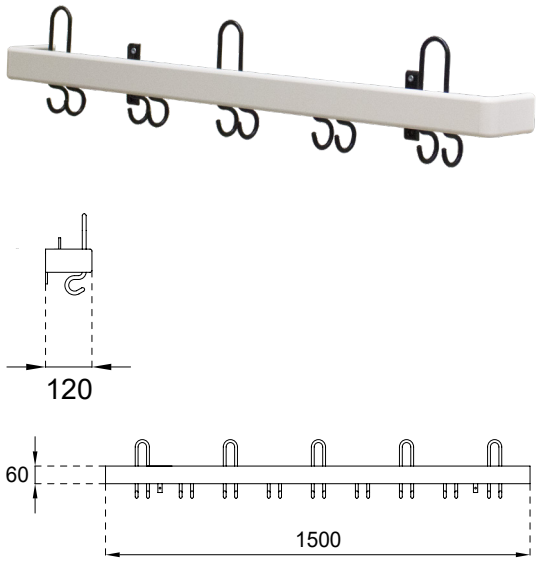

## Stripkapstok Robusto: 11.140.02

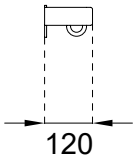


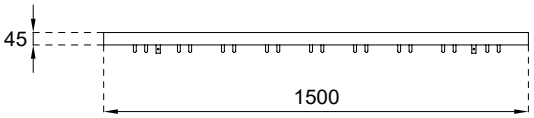


**SPECIFICATIES:**
- Rechthoekig, afgerond stripprofiel (zilverkleurig geëloxeerd of kunststof coating in RAL kleur);
- Strip gemonteerd op zwart of zilverkleurig geëloxeerde aluminium steunen.

**AFMETINGEN:**
- Profielhoogte: 45mm;
- Diepte: 120mm;
- Leverbaar in elke gewenste lengte tot 4000mm.

**HAKEN:**
- Stalen haken met zwarte poedercoating;
- 5 dubbele haken per meter met een diameter van 8mm.

**MODELLEN:**
- DLM 11.140.02: 0 - 1000mm
- DLM 11.140.02: 1001 - 1500mm
- DLM 11.140.02: 1501 - 2000mm
- DLM 11.140.02: 2001 - 2500mm
- DLM 11.140.02: 2501 - 3000mm
- DLM 11.140.02: 3001 - 3500mm
- DLM 11.140.02: 3501 - 4000mm

De verschillende mogelijke RAL kleuren zijn te vinden op bladzijde 90.

# Stripkapstok Robusto: 11.140.12

**SPECIFICATIES:**
- Rechthoekig, afgerond stripprofiel
  (zilverkleurig geëloxeerd of kunststof coating in RAL kleur);
- Strip gemonteerd op zwart of zilverkleurig geëloxeerde aluminium steunen.

**AFMETINGEN:**
- Profielhoogte: 45mm;
- Diepte: 120mm;
- Leverbaar in elke gewenste lengte tot 4000mm.

**HAKEN:**
- Stalen haken met zwarte poedercoating;
- 5 drieweghaken per meter met een diameter van 8mm.

**MODELLEN:**
- DLM 11.140.12: 0 - 1000mm
- DLM 11.140.12: 1001 - 1500mm
- DLM 11.140.12: 1501 - 2000mm
- DLM 11.140.12: 2001 - 2500mm
- DLM 11.140.12: 2501 - 3000mm
- DLM 11.140.12: 3001 - 3500mm
- DLM 11.140.12: 3501 - 4000mm

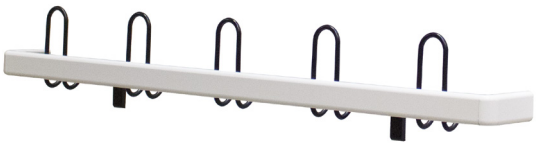

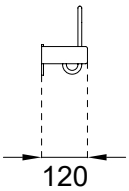


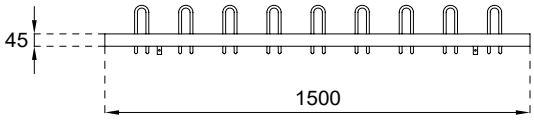


# Stripkapstok Robusto: 11.140.22

**SPECIFICATIES:**
- Rechthoekig, afgerond stripprofiel
  (zilverkleurig geëloxeerd of kunststof coating in RAL kleur);
- Strip gemonteerd op zwart of zilverkleurig geëloxeerde aluminium steunen.

**AFMETINGEN:**
- Profielhoogte: 45mm;
- Diepte: 120mm;
- Leverbaar in elke gewenste lengte tot 4000mm.

**HAKEN:**
- 5 stalen haken met zwarte poedercoating per meter;
- Afwisselend 3-weg en dubbele haken met een diameter van 8mm.

**MODELLEN:**
- DLM 11.140.22: 0 - 1000mm
- DLM 11.140.22: 1001 - 1500mm
- DLM 11.140.22: 1501 - 2000mm
- DLM 11.140.22: 2001 - 2500mm
- DLM 11.140.22: 2501 - 3000mm
- DLM 11.140.22: 3001 - 3500mm
- DLM 11.140.22: 3501 - 4000mm

De verschillende mogelijke RAL kleuren zijn te vinden op bladzijde 90.

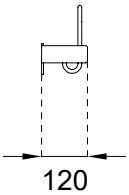


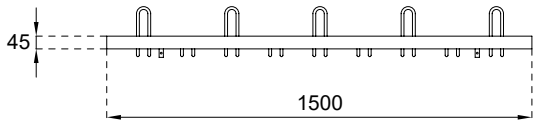

## Stripkapstok Robusto: 11.160.02

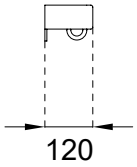


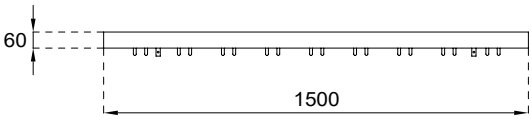


**SPECIFICATIES:**
- Rechthoekig, afgerond stripprofiel (zilverkleurig geëloxeerd of kunststof coating in RAL kleur);
- Strip gemonteerd op zwart of zilverkleurig geëloxeerde aluminium steunen.

**AFMETINGEN:**
- Profielhoogte: 60mm;
- Diepte: 120mm;
- Leverbaar in elke gewenste lengte tot 4000mm.

**HAKEN:**
- Stalen haken met zwarte poedercoating;
- 5 dubbele haken per meter met een diameter van 8mm.

**MODELLEN:**
- DLM 11.160.02: 0 - 1000mm
- DLM 11.160.02: 1001 - 1500mm
- DLM 11.160.02: 1501 - 2000mm
- DLM 11.160.02: 2001 - 2500mm
- DLM 11.160.02: 2501 - 3000mm
- DLM 11.160.02: 3001 - 3500mm
- DLM 11.160.02: 3501 - 4000mm

De verschillende mogelijke RAL kleuren zijn te vinden op bladzijde 90.

# Stripkapstok Robusto: 11.160.12

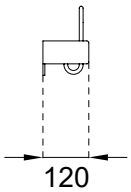


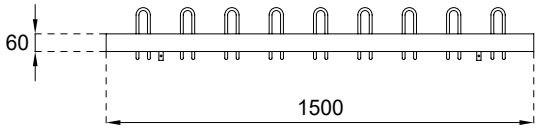


**SPECIFICATIES:**
- Rechthoekig, afgerond stripprofiel
  (zilverkleurig geëloxeerd of kunststof coating in RAL kleur);
- Strip gemonteerd op zwart of zilverkleurig geëloxeerde aluminium steunen.

**AFMETINGEN:**
- Profielhoogte: 60mm;
- Diepte: 120mm;
- Leverbaar in elke gewenste lengte tot 4000mm.

**HAKEN:**
- Stalen haken met zwarte poedercoating;
- 5 drieweghaken per meter met een diameter van 8mm.

**MODELLEN:**
- DLM 11.160.12: 0 - 1000mm
- DLM 11.160.12: 1001 - 1500mm
- DLM 11.160.12: 1501 - 2000mm
- DLM 11.160.12: 2001 - 2500mm
- DLM 11.160.12: 2501 - 3000mm
- DLM 11.160.12: 3001 - 3500mm
- DLM 11.160.12: 3501 - 4000mm

# Stripkapstok Robusto: 11.160.22

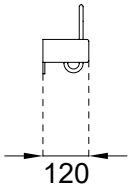


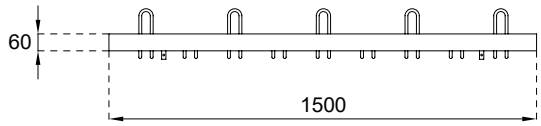


**SPECIFICATIES:**
- Rechthoekig, afgerond stripprofiel
  (zilverkleurig geëloxeerd of kunststof coating in RAL kleur);
- Strip gemonteerd op zwart of zilverkleurig geëloxeerde aluminium steunen.

**AFMETINGEN:**
- Profielhoogte: 60mm;
- Diepte: 120mm;
- Leverbaar in elke gewenste lengte tot 4000mm.

**HAKEN:**
- 5 stalen haken met zwarte poedercoating per meter;
- Afwisselend 3-weg en dubbele haken met een diameter van 8mm.

**MODELLEN:**
- DLM 11.160.22: 0 - 1000mm
- DLM 11.160.22: 1001 - 1500mm
- DLM 11.160.22: 1501 - 2000mm
- DLM 11.160.22: 2001 - 2500mm
- DLM 11.160.22: 2501 - 3000mm
- DLM 11.160.22: 3001 - 3500mm
- DLM 11.160.22: 3501 - 4000mm

De verschillende mogelijke RAL kleuren zijn te vinden op bladzijde 90.

# Schoolgarderobe-rekken

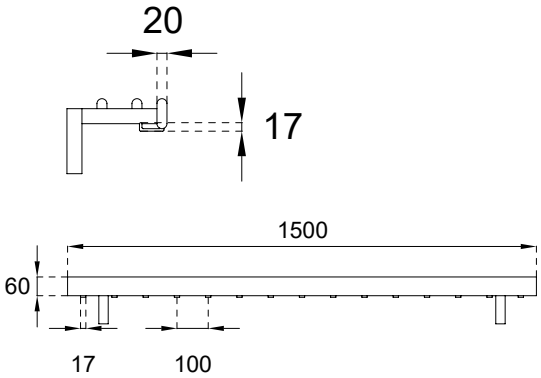


# Schoolgarderoberek Easy: DLM 1150-H

**SPECIFICATIES:**
De schoolgarderoberekken zijn speciaal ontworpen voor het ophangen van kleding en afleggen van tassen. Het is goed toepasbaar in scholen, ziekenhuizen en overheidsinstellingen. Veel zorg is besteed aan zijn solide uitvoering. Doordat het rek slechts 200mm diep is, neemt het minder ruimte in de schoolgang in. Het solide rek word gemonteerd met extra zware, onwrikbare consoles.

**AFMETINGEN**:
- Hakenprofiel: 60x20mm;
- Afgeronde buizen rek: 20x20mm;
- Diepte rek: 200mm;
- Console van U-vormige buis: 30x30mm (antraciet - RAL 7016);
- Leverbaar in elke gewenste lengte tot 5700mm. Bij grote lengtes moet worden nagegaan of de rekken de betreffende ruimte binnen kunnen.

**MODELLEN (DLM 118 HAKEN - hartafstand van 100mm):**
- DLM 1150-H-NB: 0 - 1000mm (Haken naar binnen)
- DLM 1150-H-NB: 1001 - 1500mm (Haken naar binnen)
- DLM 1150-H-NB: 1501 - 2000mm (Haken naar binnen)
- DLM 1150-H-NB: 2001 - 2500mm (Haken naar binnen)
- DLM 1150-H-NB: 2501 - 3000mm (Haken naar binnen)
- DLM 1150-H-NB: 3001 - 3500mm (Haken naar binnen)
- DLM 1150-H-NB: 3501 - 4000mm (Haken naar binnen)

**MODELLEN (DLM 118 HAKEN - hartafstand van 150mm):**
- DLM 1150-H-NB: 0 - 1000mm (Haken naar binnen)
- DLM 1150-H-NB: 1001 - 1500mm (Haken naar binnen)
- DLM 1150-H-NB: 1501 - 2000mm (Haken naar binnen)
- DLM 1150-H-NB: 2001 - 2500mm (Haken naar binnen)
- DLM 1150-H-NB: 2501 - 3000mm (Haken naar binnen)
- DLM 1150-H-NB: 3001 - 3500mm (Haken naar binnen)
- DLM 1150-H-NB: 3501 - 4000mm (Haken naar binnen)

**MODELLEN OP AANVRAAG:**
- Schoolgarderoberek DLM 1150-H kan ook met andere haken worden aangevraagd;
- De verschillende types haken en extra opties kan u vinden op bladzijde 86.

Schoolgarderoberek Easy DLM 1150 - H

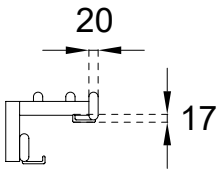


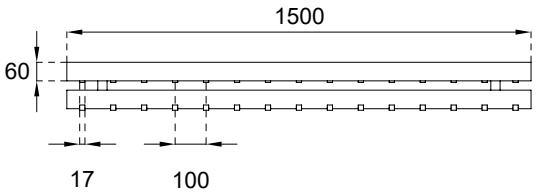


# Schoolgarderoberek Easy: DLM 1150-HH

**SPECIFICATIES:**
De schoolgarderoberekken zijn speciaal ontworpen voor het ophangen van kleding en afleggen van tassen. Het is goed toepasbaar in scholen, ziekenhuizen en overheidsinstellingen. Veel zorg is besteed aan zijn solide uitvoering. Doordat het rek slechts 200mm diep is, neemt het rek minder ruimte in de schoolgang in. Het solide rek word gemonteerd met extra zware, onwrikbare consoles. Het verschil met de DLM 1150-H zit in het feit dat de DLM 1150-HH over een extra profiel met haken beschikt.

**AFMETINGEN**:
- Hakenprofiel: 60x20mm;
- Afgeronde buizen rek: 20x20mm;
- Diepte rek: 200mm;
- Console van U-vormige buis: 30x30mm (antraciet - RAL 7016);
- Leverbaar in elke gewenste lengte tot 5700mm. Bij grote lengtes moet worden nagegaan of de rekken de betreffende ruimte binnen kunnen.

**MODELLEN (DLM 118 HAKEN - hartafstand van 100mm):**
- DLM 1150-HH-NB: 0 - 1000mm
- DLM 1150-HH-NB: 1001 - 1500mm
- DLM 1150-HH-NB: 1501 - 2000mm
- DLM 1150-HH-NB: 2001 - 2500mm
- DLM 1150-HH-NB: 2501 - 3000mm
- DLM 1150-HH-NB: 3001 - 3500mm
- DLM 1150-HH-NB: 3501 - 4000mm

**MODELLEN (DLM 118 HAKEN - hartafstand van 150mm):**
- DLM 1150-HH-NB: 0 - 1000mm
- DLM 1150-HH-NB: 1001 - 1500mm
- DLM 1150-HH-NB: 1501 - 2000mm
- DLM 1150-HH-NB: 2001 - 2500mm
- DLM 1150-HH-NB: 2501 - 3000mm
- DLM 1150-HH-NB: 3001 - 3500mm
- DLM 1150-HH-NB: 3501 - 4000mm

**MODELLEN OP AANVRAAG:**
- Schoolgarderoberek DLM 1150-HH kan ook met andere haken worden aangevraagd;
- De verschillende types haken en extra opties kan u vinden op bladzijde 86.

Wandgarderoberek 1100-HH en paraplurek DLM 181

# Wandgarderobe-rekken

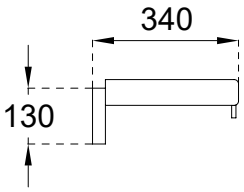


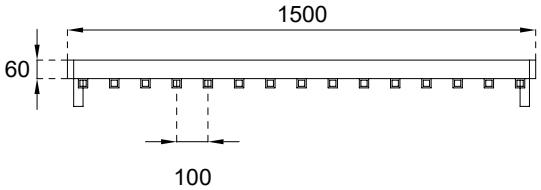


# Wandgarderoberek Easy: DLM 1100-K

**SPECIFICATIES:**

- Het hoeden- en tassenrek bestaat uit afgeronde buizen, met aan de voor- en zijkant een decoratief afgerond profiel;
- Rek en profiel zijn vervaardigd uit zilverkleurig geanodiseerd aluminium;
- Zwarte kunststof hoekstukken verbinden de profielen;
- De uiteinden van de profielen zijn afgesloten met zwarte kunststof einddoppen;
- Gemiddeld worden er tien jashaken of kleerhangers op een meter toegepast. Afwijkende aantallen zijn op verzoek ook mogelijk;
- Bevestiging van het rek door middel van antraciet (RAL 7016) gemoffelde wandconsoles.

**AFMETINGEN:**

- Afgerond profiel: 60x20mm;
- Afgeronde buizen hoeden- en tassenrek: 20x20mm;
- Diepte rekken: 340mm;
- Wandgarderoberekken zijn leverbaar in elke gewenste lengte tot 5700mm. Bij grote lengtes moet worden nagegaan of de rekken de betreffende ruimte binnen kunnen.

**MODELLEN (DLM 1113 OGEN & DLM 1130 KLEERHANGER):**

- DLM 1100-K: 0 - 1000mm
- DLM 1100-K: 1001 - 1500mm
- DLM 1100-K: 1501 - 2000mm
- DLM 1100-K: 2001 - 2500mm
- DLM 1100-K: 2501 - 3000mm
- DLM 1100-K: 3001 - 3500mm
- DLM 1100-K: 3501 - 4000mm

**MODELLEN OP AANVRAAG:**

- Wandgarderoberek DLM 1100-K kan ook met andere kleerhangers worden aangevraagd;
- De verschillende types kleerhangers en extra opties kan u vinden op bladzijde 87.

Wandgarderoberek Easy DLM 1100 - K met garderobebeveiliging d.m.v. pandsloten.

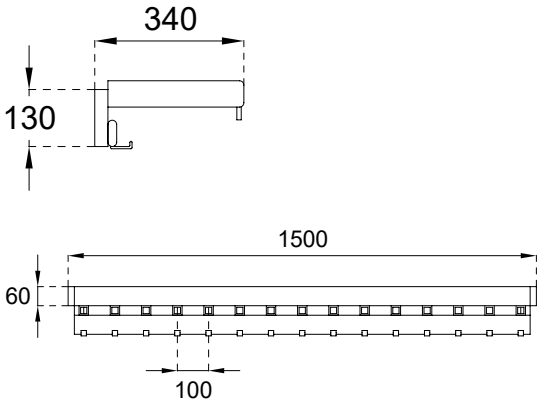


# Wandgarderoberek Easy: DLM 1100-KH

**SPECIFICATIES:**

- Het hoeden- en tassenrek bestaat uit afgeronde buizen, met aan de voor- en zijkant een decoratief afgerond rechthoekig profiel, opgebouwd op wandconsoles;
- Rek en profiel zijn vervaardigd uit zilverkleurig geanodiseerd aluminium;
- Zwarte kunststof hoekstukken verbinden de profielen;
- De uiteinden van de profielen zijn afgesloten met zwarte kunststof einddoppen;
- Gemiddeld worden er tien jashaken of kleerhangers op een meter toegepast. Afwijkende aantallen zijn echter ook mogelijk;
- Bevestiging van het rek door middel van antraciet (RAL 7016) gemoffelde wandconsoles;
- Het verschil met de DLM 1100-K is dat de DLM 1100-KH over een extra profiel met jashaken (DLM 118) beschikt.

**AFMETINGEN:**

- Afgerond hakenprofiel: 60x20mm;
- Afgeronde buizen hoeden- en tassenrek: 20x20mm;
- Diepte rekken: 340mm;
- Wandgarderoberekken zijn leverbaar in elke gewenste lengte tot 5700mm. Bij grote lengtes moet worden nagegaan of de rekken de betreffende ruimte binnen kunnen.

**MODELLEN (DLM 1113 OGEN & DLM 1130 KLEERHANGER):**

- DLM 1100-KH: 0 - 1000mm
- DLM 1100-KH: 1001 - 1500mm
- DLM 1100-KH: 1501 - 2000mm
- DLM 1100-KH: 2001 - 2500mm
- DLM 1100-KH: 2501 - 3000mm
- DLM 1100-KH: 3001 - 3500mm
- DLM 1100-KH: 3501 - 4000mm

**MODELLEN OP AANVRAAG:**

- Wandgarderoberek DLM 1100-KH kan ook met andere kleerhangers en of haken worden aangevraagd;
- De verschillende types kleerhangers en extra opties kan u vinden op bladzijde 87.

Wandgarderoberek Easy DLM 1100 - KH

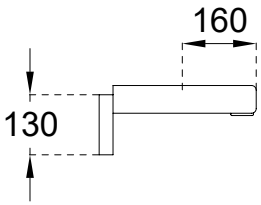


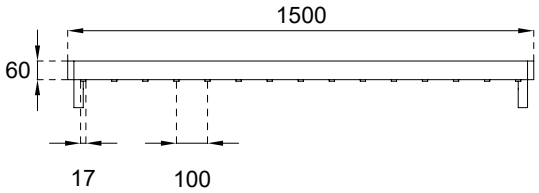


# Wandgarderoberek Easy: DLM 1100-H

**SPECIFICATIES:**

- Het hoeden- en tassenrek bestaat uit afgeronde buizen, met aan de voor- en zijkant een decoratief afgerond profiel;
- Rek en profiel zijn vervaardigd uit zilverkleurig geanodiseerd aluminium;
- Zwarte kunststof hoekstukken verbinden de profielen;
- De uiteinden van de profielen zijn afgesloten met zwarte kunststof einddoppen;
- Gemiddeld worden er tien jashaken of kleerhangers op een meter toegepast. Afwijkende aantallen zijn echter ook mogelijk;
- Bevestiging van het rek door middel van antraciet (RAL 7016) gemoffelde wandconsoles.

**AFMETINGEN:**

- Afgerond profiel: 60x20mm;
- Afgeronde buizen hoeden- en tassenrek: 20x20mm;
- Diepte rekken: 340mm;
- Wandgarderoberekken zijn leverbaar in elke gewenste lengte tot 5700mm. Bij grote lengtes moet worden nagegaan of de rekken de betreffende ruimte binnen kunnen.

**MODELLEN (DLM 118 HAKEN):**

- DLM 1100-H: 0 - 1000mm (Haken naar buiten)
- DLM 1100-H: 1001 - 1500mm (Haken naar buiten)
- DLM 1100-H: 1501 - 2000mm (Haken naar buiten)
- DLM 1100-H: 2001 - 2500mm (Haken naar buiten)
- DLM 1100-H: 2501 - 3000mm (Haken naar buiten)
- DLM 1100-H: 3001 - 3500mm (Haken naar buiten)
- DLM 1100-H: 3501 - 4000mm (Haken naar buiten)

- DLM 1100-H-NB: 0 - 1000mm (Haken naar binnen)
- DLM 1100-H-NB: 1001 - 1500mm (Haken naar binnen)
- DLM 1100-H-NB: 1501 - 2000mm (Haken naar binnen)
- DLM 1100-H-NB: 2001 - 2500mm (Haken naar binnen)
- DLM 1100-H-NB: 2501 - 3000mm (Haken naar binnen)
- DLM 1100-H-NB: 3001 - 3500mm (Haken naar binnen)
- DLM 1100-H-NB: 3501 - 4000mm (Haken naar binnen)

**MODELLEN OP AANVRAAG:**

- Wandgarderoberek DLM 1100-H kan ook met andere haken worden aangevraagd;
- De verschillende types haken en extra opties kan u vinden op bladzijde 86.

Wandgarderoberek Easy DLM 1100 - H en wandbank Easy DLM 230-S

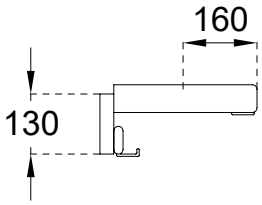


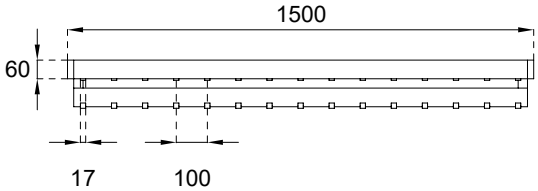


# Wandgarderoberek Easy: DLM 1100-HH

**SPECIFICATIES:**

- Het hoeden- en tassenrek bestaat uit afgeronde buizen, met aan de voor- en zijkant een decoratief afgerond profiel;
- Rek en profiel zijn vervaardigd uit zilverkleurig geanodiseerd aluminium;
- Zwarte kunststof hoekstukken verbinden de profielen;
- De uiteinden van de profielen zijn afgesloten met zwarte kunststof einddoppen;
- Gemiddeld worden er tien jashaken of kleerhangers op een meter toegepast. Afwijkende aantallen zijn echter ook mogelijk;
- Bevestiging van het rek door middel van antraciet (RAL 7016) gemoffelde wandconsoles;
- Het verschil met de DLM 1100-H is dat de DLM 1100-HH over een extra profiel met haken (DLM 118) beschikt.

**AFMETINGEN**:

- Afgerond profiel: 60x20mm;
- Afgeronde buizen hoeden- en tassenrek: 20x20mm;
- Diepte rekken: 340mm;
- Wandgarderoberekken zijn leverbaar in elke gewenste lengte tot 5700mm; Bij grote lengtes moet worden nagegaan of de rekken de betreffende ruimte binnen kunnen.

**MODELLEN (DLM 118 HAKEN):**

- DLM 1100-HH: 0 - 1000mm (Haken naar buiten)
- DLM 1100-HH: 1001 - 1500mm (Haken naar buiten)
- DLM 1100-HH: 1501 - 2000mm (Haken naar buiten)
- DLM 1100-HH: 2001 - 2500mm (Haken naar buiten)
- DLM 1100-HH: 2501 - 3000mm (Haken naar buiten)
- DLM 1100-HH: 3001 - 3500mm (Haken naar buiten)
- DLM 1100-HH: 3501 - 4000mm (Haken naar buiten)

- DLM 1150-HH-NB: 0 - 1000mm (Haken naar binnen)*
- DLM 1150-HH-NB: 1001 - 1500mm (Haken naar binnen)*
- DLM 1150-HH-NB: 1501 - 2000mm (Haken naar binnen)*
- DLM 1150-HH-NB: 2001 - 2500mm (Haken naar binnen)*
- DLM 1150-HH-NB: 2501 - 3000mm (Haken naar binnen)*
- DLM 1150-HH-NB: 3001 - 3500mm (Haken naar binnen)*
- DLM 1150-HH-NB: 3501 - 4000mm (Haken naar binnen)*

*Enkel de buitenste rij haken kunnen naar binnen gericht worden

**MODELLEN OP AANVRAAG:**

- Wandgarderoberek DLM 1100-HH kan ook met andere haken worden aangevraagd;
- De verschillende types haken en extra opties kan u vinden op bladzijde 86.

Wandgarderoberek Easy DLM 1100 - HH

# Banken

## Wandbank Easy: DLM 230 & DLM 230-S

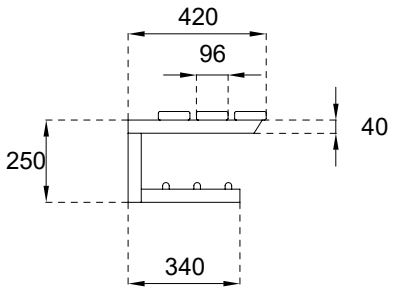


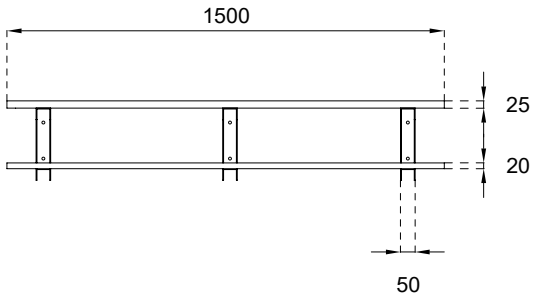


**SPECIFICATIES:**
- Frame van rechthoekig stalen U-profiel (antraciet - RAL 7016 - gemoffeld);
- Zitting: 3 gelakte massief verlijmde iepen banklatten.

**AFMETINGEN:**
- Frame: 50x40x3 mm;
- Zitting: 96x26 mm;
- Afgeronde buizen schoenenrek: 20x20mm.

**MODELLEN:**
- DLM 230: wandbank zonder schoenenrek;
- DLM 230-S: wandbank met schoenenrek (aluminium buizen 20x20mm).

**SOORTEN MODELLEN:**
- DLM 230: 0 - 1000mm (zonder schoenenrek)
- DLM 230: 1001 - 1500mm (zonder schoenenrek)
- DLM 230: 1501 - 2000mm (zonder schoenenrek)
- DLM 230: 2001 - 2500mm (zonder schoenenrek)
- DLM 230: 2501 - 3000mm (zonder schoenenrek)

- DLM 230-S: 0 - 1000mm (met schoenenrek)
- DLM 230-S: 1001 - 1500mm (met schoenenrek)
- DLM 230-S: 1501 - 2000mm (met schoenenrek)
- DLM 230-S: 2001 - 2500mm (met schoenenrek)
- DLM 230-S: 2501 - 3000mm (met schoenenrek)

# Vrijstaande bank Easy: DLM 241 & DLM 241-S

**SPECIFICATIES:**
- Poten: vierkante stalen buis (antraciet - RAL 7016 - gemoffeld) met kunststof insteekdoppen;
- Zitting: 3 gelakte massief verlijmde iepen banklatten.

**AFMETINGEN:**
- Frame: 30x30x2 mm;
- Zitting: 96x26 mm;
- Afgeronde buizen schoenenrek: 20x20mm.

**MODELLEN:**
- DLM 241: vrijstaande bank zonder schoenenrek;
- DLM 241-S: vrijstaande bank met schoenenrek (aluminium buizen 20x20mm).

**SOORTEN MODELLEN:**
- DLM 241: 0 - 1000mm (zonder schoenenrek)
- DLM 241: 1001 - 1500mm (zonder schoenenrek)
- DLM 241: 1501 - 2000mm (zonder schoenenrek)
- DLM 241: 2001 - 2500mm (zonder schoenenrek)
- DLM 241: 2501 - 3000mm (zonder schoenenrek)

- DLM 241-S: 0 - 1000mm (met schoenenrek)
- DLM 241-S: 1001 - 1500mm (met schoenenrek)
- DLM 241-S: 1501 - 2000mm (met schoenenrek)
- DLM 241-S: 2001 - 2500mm (met schoenenrek)
- DLM 241-S: 2501 - 3000mm (met schoenenrek)

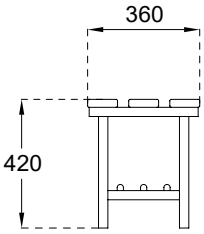


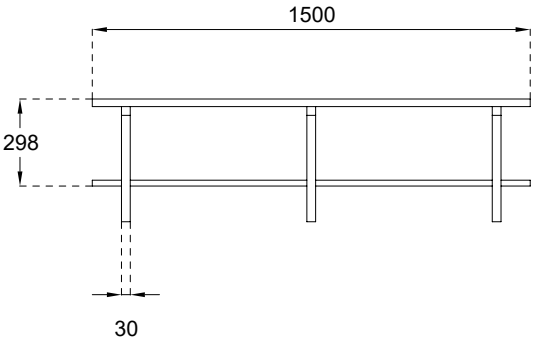

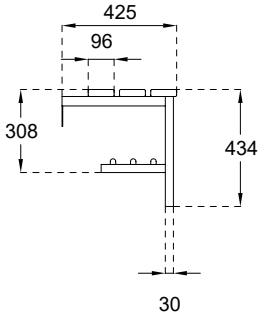


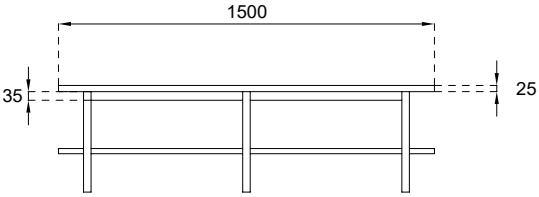


## Bank Easy: DLM 240 & DLM 240-S

**SPECIFICATIES:**
- Poten vooraan: vierkante stalen buis (antraciet - RAL 7016 - gemoffeld) met kunststof insteekdoppen;
- Zitting: 3 gelakte massief verlijmde iepen banklatten.

**AFMETINGEN:**
- Poten: 30x30x2 mm;
- Draagprofiel zitting: 35x35x2,5 mm (u-profiel);
- Zitting: 96x26 mm.

**MODELLEN:**
- DLM 240: wand-vloerbank zonder schoenenrek;
- DLM 240-S: wand-vloerbank met schoenenrek (aluminium buizen 20x20mm).

**SOORTEN MODELLEN:**
- DLM 240: 0 - 1000mm (zonder schoenenrek)
- DLM 240: 1001 - 1500mm (zonder schoenenrek)
- DLM 240: 1501 - 2000mm (zonder schoenenrek)
- DLM 240: 2001 - 2500mm (zonder schoenenrek)
- DLM 240: 2501 - 3000mm (zonder schoenenrek)

- DLM 240-S: 0 - 1000mm (met schoenenrek)
- DLM 240-S: 1001 - 1500mm (met schoenenrek)
- DLM 240-S: 1501 - 2000mm (met schoenenrek)
- DLM 240-S: 2001 - 2500mm (met schoenenrek)
- DLM 240-S: 2501 - 3000mm (met schoenenrek)

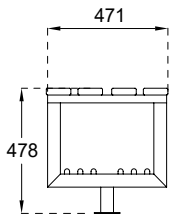


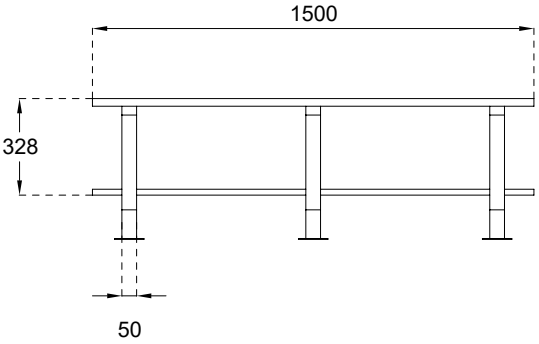


## Bank Robusto: DLM 236-S

**SPECIFICATIES:**
- Frame: Roestvrij stalen of stalen gemoffelde buis, deels uit vierkante buis;
- Draagprofiel zitting met horizontale aangelaste hoeklijnen;
- Centrale voet: Ronde buis, aangelaste vloerrozet met 4 gaten;
- Zitting: 4 gelakte massief verlijmde iepen banklatten.

**AFMETINGEN:**
- Frame: 50x50x1,5 mm;
- Zitting: 96x26 mm -Draagprofiel zitting: 30x30x3 mm;
- Centrale voet: ø ronde buis: 50mm ; ø aangelaste vloerrozet: 100mm.

**MODELLEN:**
- DLM 236-S: bank met centrale voet met schoenenrek (aluminium buizen 20x20mm).

**SOORT MODEL:**
- DLM 236-S

# Bank Robusto: 50.2030 & 50.2033

**SPECIFICATIES:**
- Poten vooraan: vervaardigd van stalen buis geëpoxeerd in een standaard RAL-kleur;
- Zitting: 3 zitlatten van beukenhout, watervast naturel gelakt.

**AFMETINGEN:**
- Poten: Ø 50 mm;
- Zitlatten: 108x26mm;
- Diepte: 400mm.

**MODELLEN:**
- DLM 50.2030: wand-vloerbank zonder schoenenrek;
- DLM 50.2033: wand-vloerbank met schoenenrek (aluminium buizen 15x15mm).

**SOORTEN MODELLEN:**
- DLM 50.2030: 0 - 1000mm (zonder schoenenrek)
- DLM 50.2030: 1001 - 1500mm (zonder schoenenrek)
- DLM 50.2030: 1501 - 2000mm (zonder schoenenrek)
- DLM 50.2030: 2001 - 2500mm (zonder schoenenrek)
- DLM 50.2030: 2501 - 3000mm (zonder schoenenrek)

- DLM 50.2033: 0 - 1000mm (met schoenenrek)
- DLM 50.2033: 1001 - 1500mm (met schoenenrek)
- DLM 50.2033: 1501 - 2000mm (met schoenenrek)
- DLM 50.2033: 2001 - 2500mm (met schoenenrek)
- DLM 50.2033: 2501 - 3000mm (met schoenenrek)

De verschillende mogelijke RAL kleuren zijn te vinden op bladzijde 90.

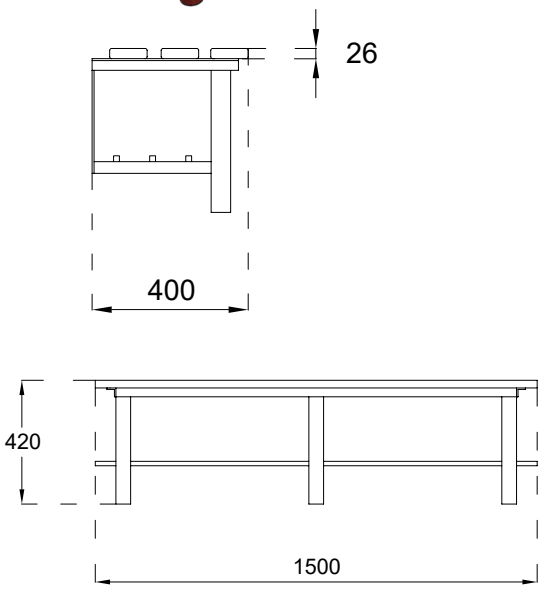


# Bank Robusto: 50.3030 & 50.3033

**SPECIFICATIES:**
- Poten: vervaardigd van stalen buis geëpoxeerd in een standaard RAL-kleur;
- Zitting: 3 zitlatten van beukenhout, watervast naturel gelakt;

**AFMETINGEN:**
- Poten: Ø 50 mm;
- Zitlatten: 108x26mm;
- Diepte: 400mm.

**MODELLEN:**
- DLM 50.3030: bank zonder schoenenrek;
- DLM 50.3033: bank met schoenenrek (aluminium buizen 15x15mm).

**SOORTEN MODELLEN:**
- DLM 50.3030: 0 - 1000mm (zonder schoenenrek)
- DLM 50.3030: 1001 - 1500mm (zonder schoenenrek)
- DLM 50.3030: 1501 - 2000mm (zonder schoenenrek)
- DLM 50.3030: 2001 - 2500mm (zonder schoenenrek)
- DLM 50.3030: 2501 - 3000mm (zonder schoenenrek)

- DLM 50.3033: 0 - 1000mm (met schoenenrek)
- DLM 50.3033: 1001 - 1500mm (met schoenenrek)
- DLM 50.3033: 1501 - 2000mm (met schoenenrek)
- DLM 50.3033: 2001 - 2500mm (met schoenenrek)
- DLM 50.3033: 2501 - 3000mm (met schoenenrek)

De verschillende mogelijke RAL kleuren zijn te vinden op bladzijde 90.

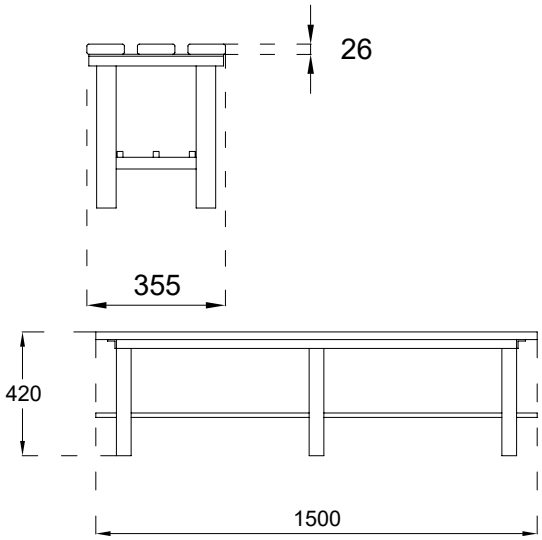

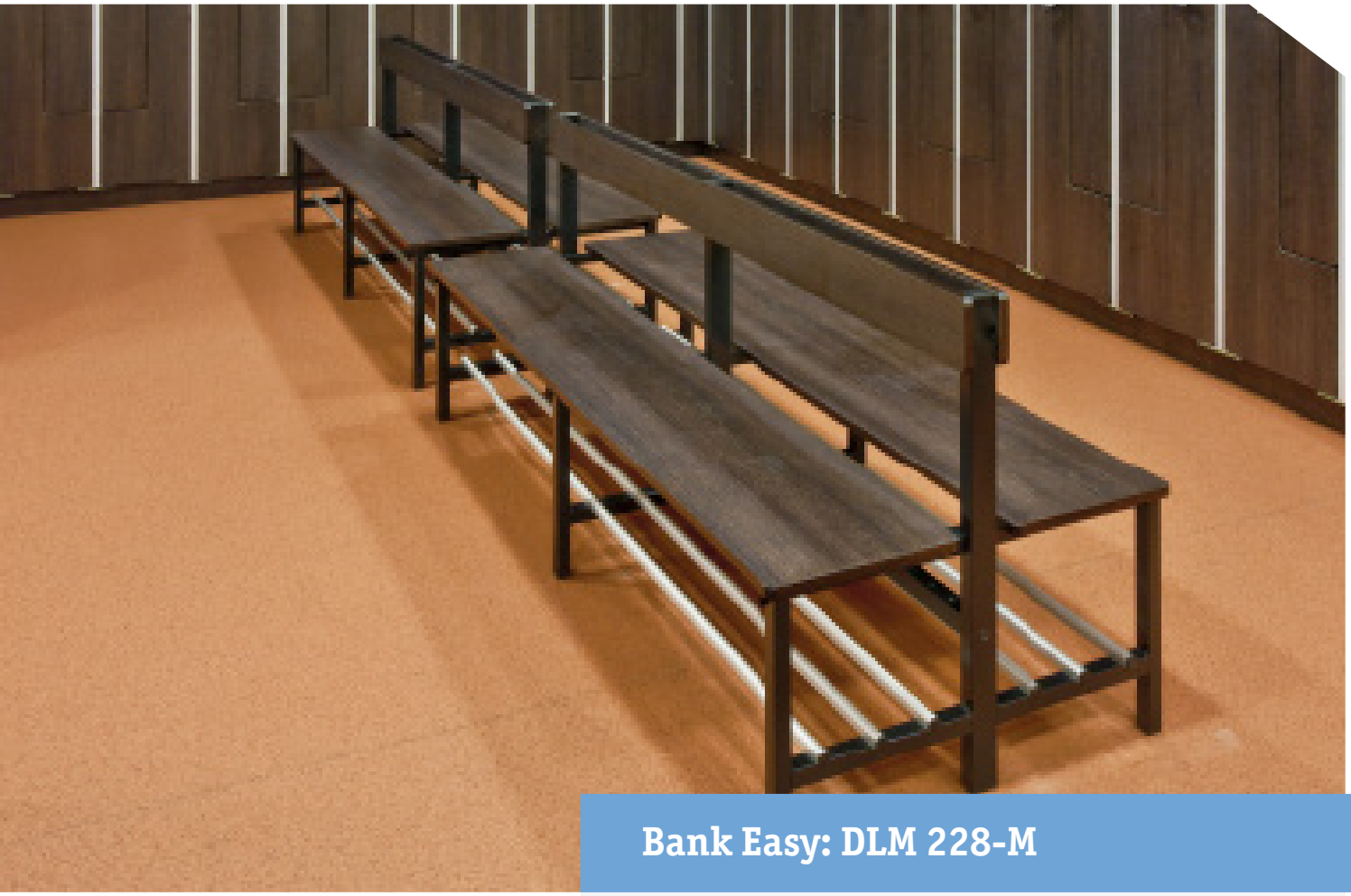

## Bank Easy: DLM 228-M

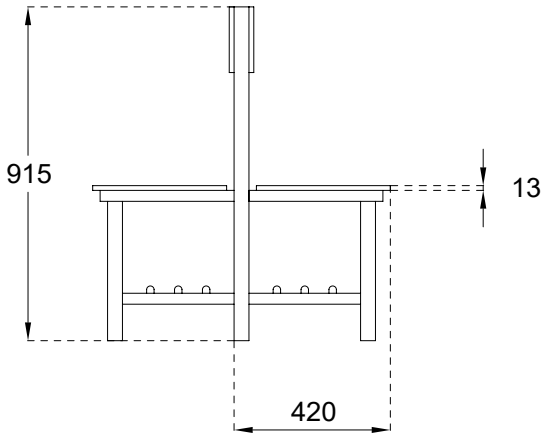


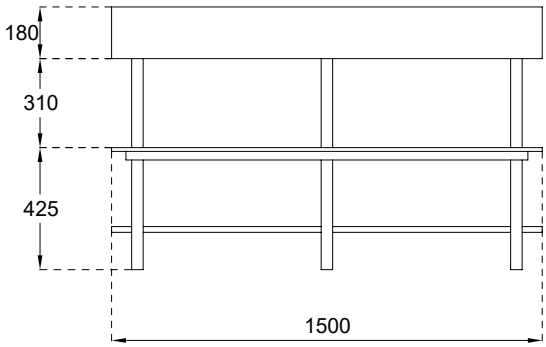


**SPECIFICATIES:**

- Loggere doet al jaar en dag aan maatwerk. Dit kan je duidelijk terugvinden in onze eigen producten. De zitbank Easy DLM 228 M is een aangepaste versie van onze bank-kapstokcombinatie DLM 228 (Pagina 54). We gebruiken slechts een deel van de console en stevige en mooie Volkern® platen als zitvlak en rugsteun;
- Console, poten en staanders vervaardigd van rechthoekige stalen buis, antraciet (RAL 7016) gemoffeld;
- Met of zonder schoenenrek van aluminium afgeronde buizen.

**AFMETINGEN:**

- Buizen console: 50x30mm, buis voor poten: 30x30mm;
- Afgeronde profielen: 60x20mm;
- Afgeronde buizen schoenenrek: 20x20mm;
- Totale hoogte: 915 mm;
- Diepte: 840mm;
- Maximale lengte: 2500mm.

**MODELLEN (228-M met één van de standaard kleuren):**

- DLM 228-M: 0 - 1000mm (met schoenenrek)
- DLM 228-M: 1001 - 1500mm (met schoenenrek)
- DLM 228-M: 1501 - 2000mm (met schoenenrek)
- DLM 228-M: 2001 - 2500mm (met schoenenrek)

**KLEUREN VOLKERN® PLATEN:**

| | | | | | | |
|---|---|---|---|---|---|---|
| B070 | B048 | B119 | B001 | C018 | G075 | G059 |
| V109 | M047 | P092 | Z016 | F001 | R036 | N005 |
| 0149 | B116 | P001 | C101 | B092 | Z022 | Z038 |

C101 en B092 zijn geen standaard kleuren. Andere samenstellingen op aanvraag.

Bank Easy DLM 228-M en Volkern® Z-kasten.

# Bank-kapstok-combinaties

## Bank-kapstokcombinatie: DLM 226

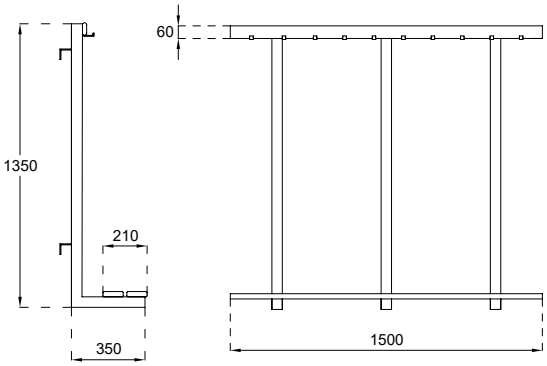


**SPECIFICATIES:**

- Console vervaardigd van rechthoekige stalen buis, antraciet (RAL 7016) gemoffeld;
- Stripkapstokprofiel DLM 620 met haken DLM 118, beide vervaardigd van zilverkleurig geanodiseerd aluminium. (zie hoofdstuk stripkapstokken);
- Zijkanten van de kapstokprofielen afgesloten met zwarte kunststof eindkappen;
- Zitting: 2 gelakte massief verlijmde iepen banklatten.

**AFMETINGEN:**

- Buizen console: 50x30mm;
- Afgeronde profielen: 60x20mm;
- Hartafstand haken: 150mm;
- Zitlatten en eventuele rugleuning ca. 96x26mm;
- Totale hoogte: 1350mm;
- Diepte: 350mm.

**MODELLEN:**

- DLM 226 voor wandbevestiging met 2 zitlatten;
- Verkrijgbaar met rugleuning op aanvraag;
- Haken kunnen ook naar binnen geplaatst worden op aanvraag.

**SOORTEN MODELLEN:**

- DLM 226: 0 - 1000mm (zonder schoenenrek)
- DLM 226: 1001 - 1500mm (zonder schoenenrek)
- DLM 226: 1501 - 2000mm (zonder schoenenrek)
- DLM 226: 2001 - 2500mm (zonder schoenenrek)
- DLM 226: 2501 - 3000mm (zonder schoenenrek)

# Bank-kapstokcombinatie: DLM 226-S

**SPECIFICATIES:**
- Console vervaardigd van rechthoekige stalen buis, antraciet (RAL 7016) gemoffeld;
- Stripkapstokprofiel DLM 620 met haken DLM 118, beide vervaardigd van zilverkleurig geanodiseerd aluminium (zie hoofdstuk stripkapstokken);
- Zijkanten van de kapstokprofielen afgesloten met zwarte kunststof eindkappen;
- Zitting: 2 gelakte massief verlijmde iepen banklatten;
- Schoenenrek van aluminium afgeronde buizen.

**AFMETINGEN:**
- Buizen console: 50x30mm;
- Afgeronde profielen: 60x20mm;
- Hartafstand haken: 150mm;
- Zitlatten en eventuele rugleuning ca. x26mm;
- Afgeronde buizen schoenenrek: 20x20mm;
- Totale hoogte: 1425mm;
- Diepte: 455mm.

**MODELLEN:**
- DLM 226-S voor wandbevestiging met twee zitlatten en schoenenrek;
- Ook verkrijgbaar met rugleuning op aanvraag;
- Haken kunnen ook naar binnen geplaatst worden op aanvraag.

**SOORTEN MODELLEN:**
- DLM 226-S: 0 - 1000mm (met schoenenrek)
- DLM 226-S: 1001 - 1500mm (met schoenenrek)
- DLM 226-S: 1501 - 2000mm (met schoenenrek)
- DLM 226-S: 2001 - 2500mm (met schoenenrek)
- DLM 226-S: 2501 - 3000mm (met schoenenrek)

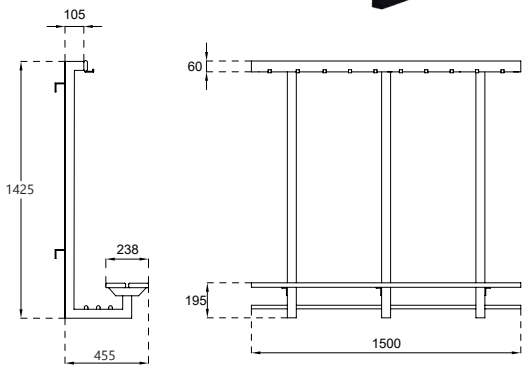

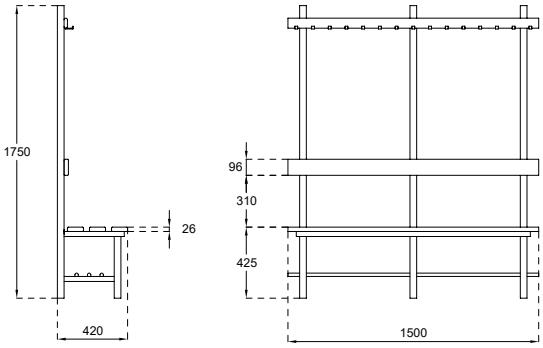


# Bank-kapstokcombinatie: DLM 227

**SPECIFICATIES:**

- Console, poten en staanders vervaardigd van rechthoekige stalen buis, antraciet (RAL 7016) gemoffeld;
- Stripkapstokprofiel DLM 620 met haken DLM 118, beide vervaardigd van zilverkleurig geanodiseerd aluminium. (zie hoofdstuk stripkapstokken);
- Zijkanten van de kapstokprofielen afgesloten met zwarte kunststof eindkappen;
- Zitting: 3 gelakte, massief verlijmde iepen banklatten;
- Met of zonder schoenenrek van aluminium afgeronde buizen;
- Met of zonder rugleuning van massief verlijmde iepen latten.

**AFMETINGEN:**

- Buizen console: 50x30mm, buis voor poten: 30x30mm;
- Afgeronde profielen: 60x20mm;
- Hartafstand haken: 100mm;
- Zitlatten en eventuele rugleuning ca. 96x26mm;
- Afgeronde buizen schoenenrek: 20x20mm;
- Totale hoogte: 1750mm;
- Diepte: 420mm.

**MODELLEN:**

- DLM 227-3 Bank-kapstokcombinatie DLM227 met 3 zitlatten;
- DLM 227-3-S Bank-kapstokcombinatie DLM227 met 3 zitlatten en schoenenrek van afgeronde aluminium buizen (20x20mm);
- Alle versies ook verkrijgbaar met rugleuning (prijs op aanvraag).

**SOORTEN (DLM 227 met 3 zitlatten zonder schoenenrek zonder rugleun):**

- DLM 227-3: 0 - 1000mm (zonder schoenenrek)
- DLM 227-3: 1001 - 1500mm (zonder schoenenrek)
- DLM 227-3: 1501 - 2000mm (zonder schoenenrek)
- DLM 227-3: 2001 - 2500mm (zonder schoenenrek)
- DLM 227-3: 2501 - 3000mm (zonder schoenenrek)

**SOORTEN (DLM 227 met 3 zitlatten met schoenenrek zonder rugleun):**

- DLM 227-3-S: 0 - 1000mm (met schoenenrek)
- DLM 227-3-S: 1001 - 1500mm (met schoenenrek)
- DLM 227-3-S: 1501 - 2000mm (met schoenenrek)
- DLM 227-3-S: 2001 - 2500mm (met schoenenrek)
- DLM 227-3-S: 2501 - 3000mm (met schoenenrek)

Staande bank-kapstokcombinatie DLM 227 met meranti latten

# Bank-kapstokcombinatie: DLM 228

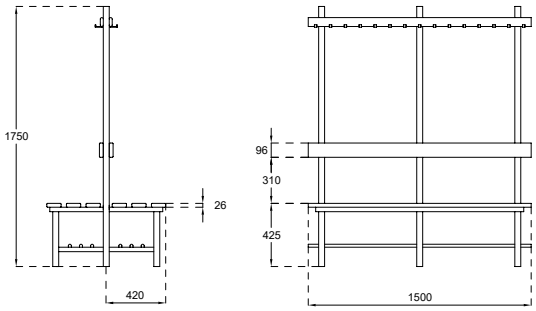


**SPECIFICATIES:**

- Console, poten en staanders vervaardigd van rechthoekige stalen buis, antraciet (RAL 7016) gemoffeld;
- Stripkapstokprofiel DLM 620 met haken DLM 118, beide vervaardigd van zilverkleurig geanodiseerd aluminium (zie hoofdstuk stripkapstokken);
- Zijkanten van de kapstokprofielen afgesloten met zwarte kunststof eindkappen;
- Zitting van gelakte, massief verlijmde iepen banklatten;
- Met of zonder schoenenrek van aluminium afgeronde buizen;
- Met of zonder rugleuning van massief verlijmde iepen latten.

**AFMETINGEN:**

- Buizen console: 50x30mm, buis voor poten: 30x30mm;
- Afgeronde profielen: 60x20mm;
- Hartafstand haken: 100mm;
- Zitlatten en eventuele rugleuning ca. 96x26mm;
- Afgeronde buizen schoenenrek: 20x20mm;
- Totale hoogte: 1750mm;
- Diepte: 840mm.

**MODELLEN:**

- DLM 228-3 voor bevestiging aan de wand met 3 zitlatten;
- DLM 228-3-S voor bevestiging aan de wand met 3 zitlatten en schoenenrek van afgeronde aluminium buizen (20x20mm);
- Alle versies ook verkrijgbaar met rugleuning. (prijs op aanvraag).

**SOORTEN (DLM 228 met 3 zitlatten zonder schoenenrek zonder rugleun):**

- DLM 228-3: 0 - 1000mm (zonder schoenenrek)
- DLM 228-3: 1001 - 1500mm (zonder schoenenrek)
- DLM 228-3: 1501 - 2000mm (zonder schoenenrek)
- DLM 228-3: 2001 - 2500mm (zonder schoenenrek)
- DLM 228-3: 2501 - 3000mm (zonder schoenenrek)

**SOORTEN (DLM 228 met 3 zitlatten met schoenenrek zonder rugleun):**

- DLM 228-3-S: 0 - 1000mm (met schoenenrek)
- DLM 228-3-S: 1001 - 1500mm (met schoenenrek)
- DLM 228-3-S: 1501 - 2000mm (met schoenenrek)
- DLM 228-3-S: 2001 - 2500mm (met schoenenrek)
- DLM 228-3-S: 2501 - 3000mm (met schoenenrek)

Staande bank-kapstokcombinatie DLM 228-S en vrijstaande banken met stripkapstokken.

## Bank- kapstokcombinatie: DLM 5030

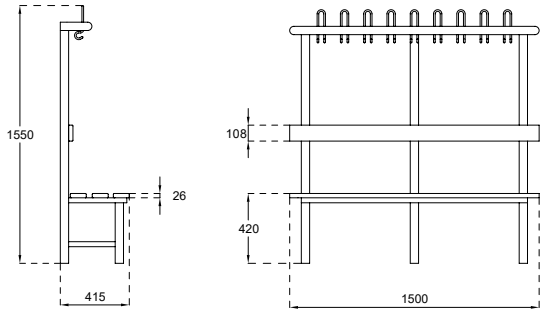


**SPECIFICATIES:**

- Frame vervaardigd van stalen buis geëpoxeerd in een standaard RAL-kleur naar keuze;
- De poten zijn afgewerkt met kunststof insteekdoppen;
- 3 zitlatten en 1 ruglat van beukenhout, watervast naturel gelakt;
- Kapstok: aluminium profiel geëpoxeerd in een RAL-kleur naar keuze;
- Voorzien van 3-weghaken naar buiten gericht, vervaardigd van staal, zwart.

**AFMETINGEN:**

- Buizen console: Ø 50 mm;
- Zitlatten en rugleuning ca. 108x26mm;
- Totale hoogte: 1550mm;
- Diepte: 415mm;
- Dikte van de haken: Ø 10 mm.

**MODELLEN:**

- DLM 50.5030: Enkelzijdig, zonder schoenenrek, met rugleun;
- DLM 50.5033: Enkelzijdig, met schoenenrek en rugleun.

**MODELLEN:**

- DLM 5030: 0 - 1000mm
- DLM 5030: 1001 - 1500mm
- DLM 5030: 1501 - 2000mm
- DLM 5030: 2001 - 2500mm
- DLM 5030: 2501 - 3000mm

- DLM 5033: 0 - 1000mm
- DLM 5033: 1001 - 1500mm
- DLM 5033: 1501 - 2000mm
- DLM 5033: 2001 - 2500mm
- DLM 5033: 2501 - 3000mm

De verschillende mogelijke RAL kleuren zijn te vinden op bladzijde 90.

# Bank- kapstokcombinatie: DLM 6030

**SPECIFICATIES:**
- Frame vervaardigd van stalen buis geëpoxeerd in een standaard RAL-kleur naar keuze;
- De poten zijn afgewerkt met kunststof insteekdoppen;
- 3 zitlatten en 1 ruglat van beukenhout, watervast naturel gelakt;
- Kapstok: aluminium profiel geëpoxeerd in een RAL-kleur naar keuze;
- Voorzien van 3-weghaken naar buiten gericht, vervaardigd van staal, zwart.

**AFMETINGEN:**
- Buizen console: Ø 50 mm;
- Zitlatten en rugleuning ca. 108x26mm;
- Totale hoogte: 1550mm;
- Diepte: 800 mm;
- Dikte van de haken: Ø 10 mm.

**MODELLEN:**
- DLM 50.6030: Dubbelzijdig, zonder schoenenrek, met rugleun;
- DLM 50.6033: Dubbelzijdig, met schoenenrek en rugleun.

**MODELLEN:**
- DLM 6030: 0 - 1000mm
- DLM 6030: 1001 - 1500mm
- DLM 6030: 1501 - 2000mm
- DLM 6030: 2001 - 2500mm
- DLM 6030: 2501 - 3000mm

- DLM 6033: 0 - 1000mm
- DLM 6033: 1001 - 1500mm
- DLM 6033: 1501 - 2000mm
- DLM 6033: 2001 - 2500mm
- DLM 6033: 2501 - 3000mm

De verschillende mogelijke RAL kleuren zijn te vinden op bladzijde 90.

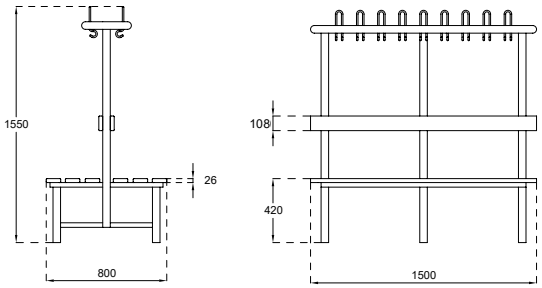

# Vrijstaande garderoberekken

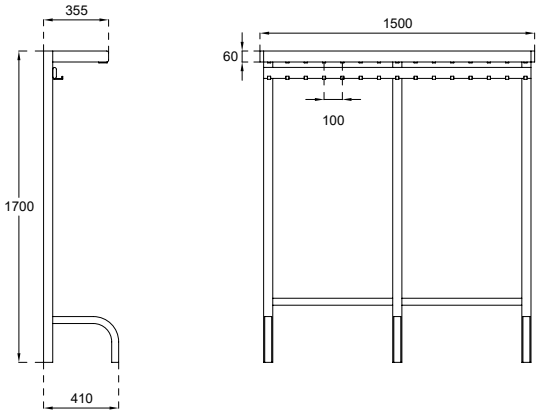


# Vrijstaand garderoberek: DLM 750-HH

**SPECIFICATIES:**

- Enkel garderoberek met 2 rijen jashaken;
- Staanders en poten zijn vervaardigd van ronde stalen buis, antraciet (RAL 7016) geëpoxeerd;
- Poten zijn voorzien van zwarte kunststof doppen;
- Het hoeden- en tassenrek bestaat uit afgeronde buizen, met aan de voor- en zijkant een decoratief afgerond profiel. Rek en profiel zijn vervaardigd uit zilverkleurig geanodiseerd aluminium;
- Hoekverbinding van de profielen door middel van zwarte kunststof hoekstukken;
- Standaard worden er tien jashaken per meter geplaatst. Afwijkende aantallen zijn ook mogelijk op aanvraag.

**AFMETINGEN**:

- Afgerond profiel: 60x20mm;
- Afgeronde buizen hoeden- en tassenrek: 20x20;
- Diameter staanders: 50mm ; Diameter poten: 38mm;
- Hoogte: 1700mm;
- Diepte: 410mm.

**MODELLEN:**

- DLM 750-HH met 2 rijen haken naar buiten gericht. (voorste rij haken eventueel naar binnen gericht)

**SOORTEN MODELLEN (DLM 118 HAKEN):**

- DLM 750-HH: 0 - 1000mm*
- DLM 750-HH: 1001 - 1500mm*
- DLM 750-HH: 1501 - 2000mm *
- DLM 750-HH: 2001 - 2500mm*
- DLM 750-HH: 2501 - 3000mm *

**MODELLEN OP AANVRAAG:**

- Vrijstaand garderoberek DLM 750-HH kan ook met andere haken worden aangevraagd;
- De verschillende types haken kan u vinden op bladzijde 86.

# Vrijstaand garderoberek: DLM 710-HH

**SPECIFICATIES:**
- Dubbel garderoberek met 2x2 rijen jashaken;
- Staanders en poten zijn vervaardigd van ronde stalen buis, antraciet (RAL 7016) geëpoxeerd;
- Poten zijn voorzien van zwarte kunststof doppen;
- Het hoeden- en tassenrek bestaat uit afgeronde buizen, met aan de voor- en zijkant een decoratief afgerond profiel. Rek en profiel zijn vervaardigd uit zilverkleurig geanodiseerd aluminium;
- Hoekverbinding van de profielen door middel van zwarte kunststof hoekstukken;
- Standaard worden er tien jashaken per meter geplaatst. Afwijkende aantallen zijn ook mogelijk op aanvraag.

**AFMETINGEN:**
- Afgerond profiel: 60x20mm;
- Afgeronde buizen hoeden-en tassenrek: 20x20;
- Diameter staanders: 50mm ; Diameter poten: 38mm;
- Hoogte: 1700mm;
- Diepte: 745mm.

**MODELLEN:**
- DLM 710 HH met 2 rijen haken naar buiten gericht. (voorste rij haken eventueel naar binnen gericht)

**SOORTEN MODELLEN (DLM 118 HAKEN):**
- DLM 710-HH: 0 - 1000mm*
- DLM 710-HH: 1001 - 1500mm*
- DLM 710-HH: 1501 - 2000mm *
- DLM 710-HH: 2001 - 2500mm*
- DLM 710-HH: 2501 - 3000mm *

**MODELLEN OP AANVRAAG:**
- Vrijstaand garderoberek DLM 710-HH kan ook met andere haken worden aangevraagd;
- De verschillende types haken kan u vinden op bladzijde 86.

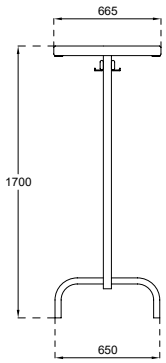


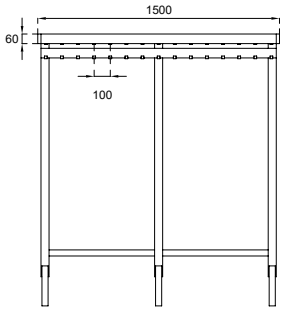

Vrijstaand garderoberek DLM 710-HH

Vrijstaand garderoberek DLM 710-KH

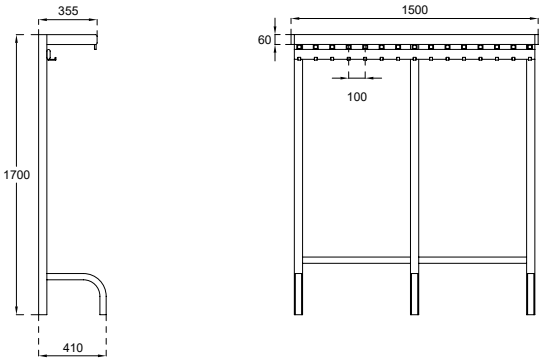


# Vrijstaand garderoberek: DLM 750-KH

**SPECIFICATIES:**

- Staanders en poten zijn vervaardigd van ronde stalen buis, antraciet (RAL 7016) geëpoxeerd;
- Poten zijn voorzien van zwarte kunststof doppen;
- Het hoeden- en tassenrek bestaat uit afgeronde buizen, met aan de voor- en zijkant een decoratief afgerond profiel. Rek en profiel zijn vervaardigd uit zilverkleurig geanodiseerd aluminium;
- Hoekverbinding van de profielen door middel van zwarte kunststof hoekstukken;
- Profiel bevat ogen voor kleerhangers, extra profiel tegen de console bevat jashaken;
- Meestal worden er tien jashaken/ogen per meter geplaatst. Afwijkende aantallen zijn ook mogelijk op aanvraag.

**AFMETINGEN**:

- Afgerond profiel: 60x20mm;
- Afgeronde buizen hoeden- en tassenrek: 20x20;
- Diameter staanders: 50mm ; Diameter poten: 38mm;
- Hoogte: 1700mm;
- Diepte: 540-560mm (met kleerhangers).

**MODELLEN:**

- DLM 750-KH met kleerhangers en naar buiten gerichte haken.

**SOORTEN (DLM 118 HAKEN + DLM 1113 OGEN + DLM 1130 KLEERHANGER):**

- DLM 750-KH: 0 - 1000mm
- DLM 750-KH: 1001 - 1500mm
- DLM 750-KH: 1501 - 2000mm
- DLM 750-KH: 2001 - 2500mm
- DLM 750-KH: 2501 - 3000mm

**MODELLEN OP AANVRAAG:**

- Vrijstaand garderoberek DLM 750-KH kan ook met andere haken en/of kleerhangers worden aangevraagd;
- De verschillende types haken kan u vinden op bladzijde 86.

# Vrijstaand garderoberek: DLM 710-KH

**SPECIFICATIES:**
- Staanders en poten zijn vervaardigd van ronde stalen buis, antraciet (RAL 7016) geëpoxeerd;
- Poten zijn voorzien van zwarte kunststof doppen;
- Het hoeden- en tassenrek bestaat uit afgeronde buizen, met aan de voor- en zijkant een decoratief afgerond profiel. Rek en profiel zijn vervaardigd uit zilverkleurig geanodiseerd aluminium;
- Hoekverbinding van de profielen door middel van zwarte kunststof hoekstukken;
- Profiel bevat ogen voor kleerhangers, extra profiel tegen de console bevat jashaken;
- Meestal worden er tien jashaken/ogen per meter geplaatst. Afwijkende aantallen zijn ook mogelijk op aanvraag.

**AFMETINGEN**:
- Afgerond profiel: 60x20mm;
- Afgeronde buizen hoeden- en tassenrek: 20x20mm;
- Diameter staanders: 50mm ; Diameter poten: 38mm;
- Hoogte: 1700mm;
- Diepte: 1045-1085mm (met kleerhangers).

**MODELLEN:**
- DLM 710-KH met kleerhangers en naar buiten gerichte haken.

**SOORTEN (DLM 118 HAKEN + DLM 1113 OGEN + DLM 1130 KLEERHANGER):**
- DLM 710-KH: 0 - 1000mm
- DLM 710-KH: 1001 - 1500mm
- DLM 710-KH: 1501 - 2000mm
- DLM 710-KH: 2001 - 2500mm
- DLM 710-KH: 2501 - 3000mm

**MODELLEN OP AANVRAAG:**
- Vrijstaand garderoberek DLM 710-KH kan ook met andere haken en/of kleerhangers worden aangevraagd;
- De verschillende types haken kan u vinden op bladzijde 86.

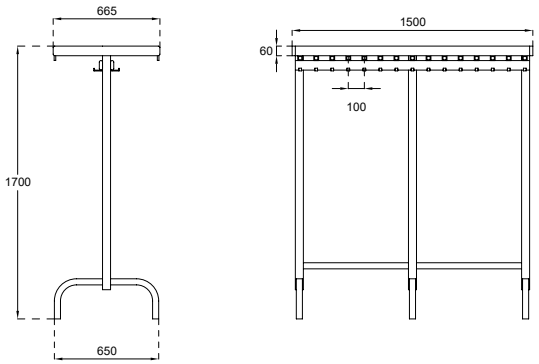

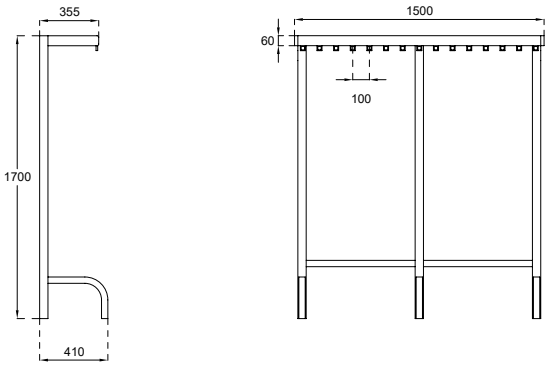


# Vrijstaand garderoberek: DLM 750-K

**SPECIFICATIES:**

- Staanders en poten zijn vervaardigd van ronde stalen buis, antraciet (RAL 7016) geëpoxeerd;
- Poten zijn voorzien van zwarte kunststof doppen;
- Het hoeden- en tassenrek bestaat uit afgeronde buizen, met aan de voor- en zijkant een decoratief afgerond profiel. Rek en profiel zijn vervaardigd uit zilverkleurig geanodiseerd aluminium;
- Hoekverbinding van de profielen door middel van zwarte kunststof hoekstukken;
- Profiel bevat ogen voor kleerhangers;
- Meestal worden er tien ogen per meter geplaatst. Afwijkende aantallen zijn ook mogelijk op aanvraag.

**AFMETINGEN**:

- Afgerond profiel: 60x20mm;
- Afgeronde buizen hoeden- en tassenrek: 20x20mm;
- Diameter staanders: 50mm;
- Diameter poten: 38mm;
- Hoogte: 1700mm;
- Diepte: 540-560mm (met kleerhangers).

**MODELLEN:**

- DLM 750-K met kleerhangers.

**SOORTEN (DLM 1113 OGEN + DLM 1130 KLEERHANGER):**

- DLM 750-K: 0 - 1000mm
- DLM 750-K: 1001 - 1500mm
- DLM 750-K: 1501 - 2000mm
- DLM 750-K: 2001 - 2500mm
- DLM 750-K: 2501 - 3000mm

**MODELLEN OP AANVRAAG:**

- Vrijstaand garderoberek DLM 750-K kan ook met andere haken en/of kleerhangers worden aangevraagd;
- De verschillende types haken kan u vinden op bladzijde 86.

# Vrijstaand garderoberek: DLM 710-K

**SPECIFICATIES:**
- Staanders en poten zijn vervaardigd van ronde stalen buis, antraciet (RAL 7016) geëpoxeerd;
- Poten zijn voorzien van zwarte kunststof doppen;
- Het hoeden- en tassenrek bestaat uit afgeronde buizen, met aan de voor- en zijkant een decoratief afgerond profiel. Rek en profiel zijn vervaardigd uit zilverkleurig geanodiseerd aluminium;
- Hoekverbinding van de profielen door middel van zwarte kunststof hoekstukken;
- Profiel bevat ogen voor kleerhangers;
- Meestal worden er tien ogen per meter geplaatst.
  Afwijkende aantallen zijn ook mogelijk op aanvraag.

**AFMETINGEN:**
- Afgerond profiel: 60x20mm;
- Afgeronde buizen hoeden- en tassenrek: 20x20mm;
- Diameter staanders: 50mm;
- Diameter poten: 38mm;
- Hoogte: 1700mm;
- Diepte: 1045-1085mm (met kleerhangers).

**MODELLEN:**
- DLM 710-K met kleerhangers.

**SOORTEN (DLM 1113 OGEN + DLM 1130 KLEERHANGER):**
- DLM 710-K: 0 - 1000mm
- DLM 710-K: 1001 - 1500mm
- DLM 710-K: 1501 - 2000mm
- DLM 710-K: 2001 - 2500mm
- DLM 710-K: 2501 - 3000mm -

**MODELLEN OP AANVRAAG:**
- Vrijstaand garderoberek DLM 710-K kan ook met andere haken en/of kleerhangers worden aangevraagd;
- De verschillende types haken kan u vinden op bladzijde 86.

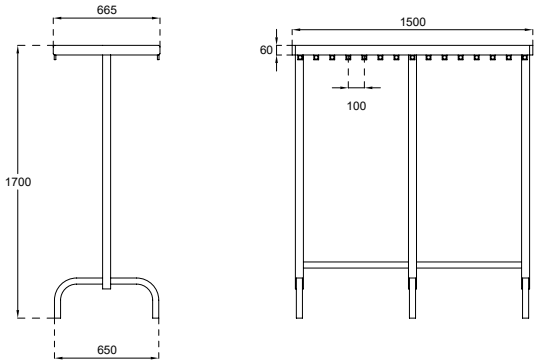

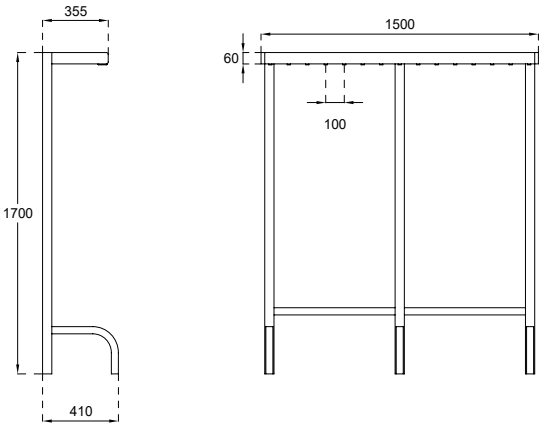


# Vrijstaand garderoberek: DLM 750-H

**SPECIFICATIES:**

- Staanders en poten zijn vervaardigd van ronde stalen buis, antraciet (RAL 7016) geëpoxeerd;
- Poten zijn voorzien van zwarte kunststof doppen;
- Het hoeden- en tassenrek bestaat uit afgeronde buizen, met aan de voor- en zijkant een decoratief afgerond profiel. Rek en profiel zijn vervaardigd uit zilverkleurig geanodiseerd aluminium;
- Hoekverbinding van de profielen door middel van zwarte kunststof hoekstukken;
- Profiel bevat jashaken;
- Meestal worden er tien haken per meter geplaatst. Afwijkende aantallen zijn ook mogelijk op aanvraag.

**AFMETINGEN**:

- Afgerond profiel: 60x20mm;
- Afgeronde buizen hoeden- en tassenrek: 20x20mm;
- Diameter staanders: 50mm ; Diameter poten: 38mm;
- Hoogte: 1700mm;
- Diepte: 410mm.

**MODELLEN:**

- DLM 750-H met jashaken (kunnen naar binnen of naar buiten).

**SOORTEN (DLM 118 HAKEN):**

- DLM 750-H: 0 - 1000mm
- DLM 750-H: 1001 - 1500mm
- DLM 750-H: 1501 - 2000mm
- DLM 750-H: 2001 - 2500mm
- DLM 750-H: 2501 - 3000mm

**MODELLEN OP AANVRAAG:**

- Vrijstaand garderoberek DLM 750-H kan ook met andere haken worden aangevraagd;
- De verschillende types haken kan u vinden op bladzijde 86.

# Vrijstaand garderoberek: DLM 710-H

**SPECIFICATIES:**
- Staanders en poten zijn vervaardigd van ronde stalen buis, antraciet (RAL 7016) geëpoxeerd;
- Poten zijn voorzien van zwarte kunststof doppen;
- Het hoeden- en tassenrek bestaat uit afgeronde buizen, met aan de voor- en zijkant een decoratief afgerond profiel. Rek en profiel zijn vervaardigd uit zilverkleurig geanodiseerd aluminium;
- Hoekverbinding van de profielen door middel van zwarte kunststof hoekstukken;
- Profiel bevat jashaken;
- Meestal worden er tien haken per meter geplaatst. Afwijkende aantallen zijn ook mogelijk op aanvraag.

**AFMETINGEN**:
- Afgerond profiel: 60x20mm;
- Afgeronde buizen hoeden- en tassenrek: 20x20mm;
- Diameter staanders: 50mm ; Diameter poten: 38mm;
- Hoogte: 1700mm;
- Diepte: 745mm.

**MODELLEN:**
- DLM 710-H met jashaken (kunnen naar binnen of naar buiten).

**SOORTEN (DLM 118 HAKEN):**
- DLM 710-H: 0 - 1000mm
- DLM 710-H: 1001 - 1500mm
- DLM 710-H: 1501 - 2000mm
- DLM 710-H: 2001 - 2500mm
- DLM 710-H: 2501 - 3000mm

**MODELLEN OP AANVRAAG:**
- Vrijstaand garderoberek DLM 710-H kan ook met andere haken en/of kleerhangers worden aangevraagd;
- De verschillende types haken kan u vinden op bladzijde 86.

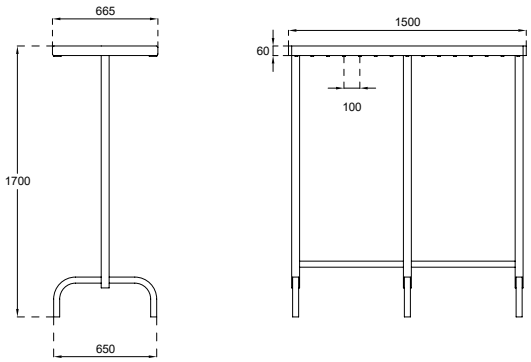

# Plafondrek: DLM 732

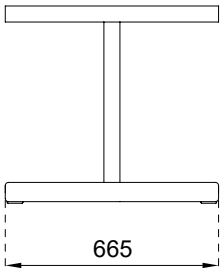


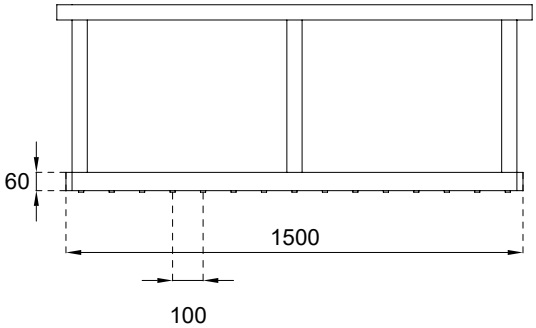


**SPECIFICATIES:**
Bij centrale garderobes kan het vaak praktisch zijn om de garderoberekken aan het plafond op te hangen. Een gecombineerde bevestiging aan het plafond en de wand of aan het plafond en de vloer behoort eveneens tot de mogelijkheden:

- Het hoeden- en tassenrek bestaat uit afgeronde buizen, met aan de voor- en zijkant een decoratief afgerond profiel;
- Rek en profiel zijn vervaardigd uit zilverkleurig geanodiseerd aluminium;
- De rekken worden bevestigd aan plafondbeugels vervaardigd uit ronde stalen buizen (antraciet RAL 7016, gemoffeld);
- Plafondbevestiging in overleg.

**AFMETINGEN:**
- Afgerond profiel: 60x20mm;
- Afgeronde buizen hoeden- en tassenrek: 20x20mm;
- Diameter plafondbeugels: 50mm;
- Diepte: 665mm;
- Totale diepte inclusief jashaken: 745mm;
- Totale diepte inclusief kleerhangers: 1045-1085mm (afhankelijk van het model kleerhanger);
- Adviesafstand van vloer tot onderzijde rekken: 1650mm.

**OPTIES:**
- De verschillende types haken/kleerhangers kan u vinden op bladzijde 86.

Garderoberekken

Plafondrek DLM 732

# Kleding-transportrekken

## Kledingtransportrek: DLM 63

**SPECIFICATIES:**
- Zeer solide confectietransportrek voor haakkleerhangers;
- Hangroede van ovale buis (verchroomd);
- Frame van ronde stalen buis (ø 32 mm), afgewerkt in zwart/zilver hamerslag;
- Rijdend op dubbel gelagerde zwenkwielen ø 100 mm.

**AFMETINGEN:**
- Hoogte: 1750 mm (hangroede op 1730mm);
- Lengte: 1560 mm;
- Diepte: 550 mm.

**MODELLEN:**
- DLM 63

**OPTIES:**
- Optioneel in hoogte verstelbaar
- Voor extra opties verwijzen we graag naar bladzijde 86.

## Kledingtransportrek: DLM 121

**SPECIFICATIES:**
- Zeer solide garderoberek voor 30 jassen en hoeden;
- 15 dubbele jashaken en 15 dubbele hoedhaken van zilverkleurig geanodiseerd aluminium, gemonteerd op een rechthoekige buis (35x15mm), afgewerkt in zwart/zilver hamerslag;
- Frame van ronde stalen buis ø 32 mm, afgewerkt in zwart/zilver hamerslag;
- Rijdend op dubbel gelagerde zwenkwielen ø 100 mm.

**AFMETINGEN:**
- Hoogte: 1815 mm (hangroede op 1730mm)
- Lengte: 1560 mm
- Diepte: 550 mm

**MODELLEN:**
- DLM 121

**OPTIES:**
- Voor extra opties verwijzen we graag naar bladzijde 86.

# Kledingtransportrek: DLM 121-HH

**SPECIFICATIES:**
- Zeer solide garderoberek voor haakkleerhangers met rek voor hoeden en tassen, afgewerkt in zwart/zilver hamerslag;
- Hangroede van ovale buis (verchroomd);
- Frame van ronde stalen buis (ø 32 mm), afgewerkt in zwart/zilver hamerslag;
- Rijdend op dubbel gelagerde zwenkwielen ø 100 mm.

**AFMETINGEN**:
- Hoogte: 1850 mm (hangroede op 1730mm);
- Lengte: 1560 mm;
- Diepte: 550 mm;
- Breedte hoedenrek: 350 mm.

**MODELLEN:**
- DLM 121-HH

**OPTIES:**
- Voor extra opties verwijzen we graag naar bladzijde 86.

# Andere kledingtransportrekken

Model DLM 710 en DLM 750 uit het hoofdstuk “Vrijstaande Garderoberekken” zijn eveneens toepasbaar als verrijdbare rekken, met dubbel gelagerde zwenkwielen DLM 45 (ø 75 mm), naar keuze met of zonder rem.

**SPECIFICATIES:**
- Staanders en poten zijn vervaardigd van ronde stalen buis, antraciet (RAL 7016) geëpoxeerd.
- Poten zijn voorzien van zwarte kunststof doppen.
- Het hoeden- en tassenrek bestaat uit afgeronde buizen, met aan de voor- en zijkant een decoratief afgerond profiel. Rek en profiel zijn vervaardigd uit zilverkleurig geanodiseerd aluminium.
- Hoekverbinding van de profielen door middel van zwarte kunststof hoekstukken.
- Meestal worden er tien jashaken/ogen per meter geplaatst. Afwijkende aantallen zijn ok mogelijk op aanvraag.

**AFMETINGEN**:
- Afgerond profiel: 60x20mm
- Afgeronde buizen hoeden- en tassenrek: 20x20mm
- Diameter staanders: 50mm ; Diameter poten: 38mm

**MODELLEN:**
- Zowel de DLM 710 en 750 zijn beschikbaar met wielen op aanvraag. Deze kan u vinden vanaf pagina 60 tot en met pagina 69.

# Vrijstaande kapstokken

## Vrijstaande kapstok: ELK 1476

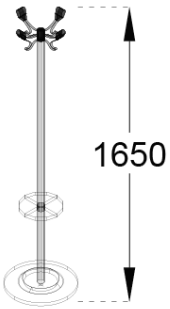


**SPECIFICATIES:**

- Vrijstaande kapstok bestaande uit een diepgetrokken zwart epoxy-poedercoating stalen onderstel met afgeronde hoeken om schade aan vloeren te voorkomen;
- De staander is opgebouwd uit drie zwart epoxy-poedercoating stalen elementen die 40mm in diameter en 1,2 mm dik zijn;
- Het onderste deel van het basiselement heeft een plaat met M8 draadgaten om met verzinkte stalen schroeven de basis vast te maken aan de staander;
- Zwarte high-tech polymeer kapstokhoofd bestaande uit vier elementen (armen), elk met twee haken (1 hoedhaak en 1 jashaak), voor een totaal van acht hangplaatsen;
- Uitgerust met een zwarte high-tech polymeer parapluhouder ring en lekbak.

**AFMETINGEN:**

- Hoogte: 1650 mm;
- Hoofd: Ø 340 mm;
- Basis: Ø 390 mm.

**MODELLEN:**

- ELK 1476

# Vrijstaande kapstok: BATTISTA 1695

**SPECIFICATIES:**

- Vrijstaande cirkelvormige kapstok met een gestructureerd zwart of zilvergrijs gekleurde epoxy-poedercoating gegoten basis, met een holle centrum, 320 mm in diameter;
- Voet vervaardigd van gegoten stal. Voet is voorzien van vloer beschermende pads;
- Staander vervaardigd uit stalen buis (Ø 32mm), voorzien van zwart of zilvergrijs gekleurde epoxy-poedercoating. De buis is vastgemaakt aan de voet met M8 verzinkt stalen schroeven;
- Gepolijst gegoten aluminium kapstokhoofd, bestaande uit 4 modulaire armen bij elkaar gehouden door een high-tech polymeer huls.

**AFMETINGEN:**

- Hoogte: 1650 mm;
- Hoofd: Ø 240 mm;
- Basis: Ø 320 mm.

**MODELLEN:**

- BATTISTA 1695

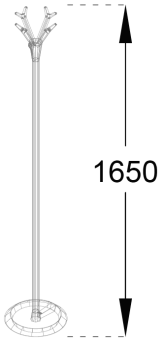

# Paraplurekken

# Paraplurek: DLM 181 en DLM 183

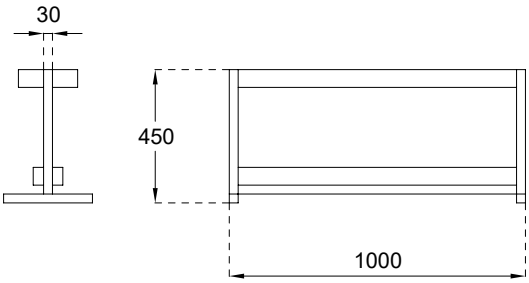


**SPECIFICATIES:**
- Rooster en lekbakje vervaardigd van zilverkleurig geanodiseerd aluminium;
- Staanders vervaardigd van vierkante stalen buis (30x30mm, antraciet RAL7016 gemoffeld);
- Lekbakje is voorzien van een zwarte kunststof antislip bodembedekking;
- Paraplurek ook leverbaar als wandmodel (DLM 181).

**AFMETINGEN:**
- Lengtes: 500mm; 600mm; 800mm; 1000mm; 1500mm
- Hoogte: 450 mm

**MODELLEN:**
- DLM 181: Wand paraplurek
- DLM 183: Vrijstaand paraplurek

**SOORTEN MODELLEN (DLM 181):**
- DLM 181: 500mm
- DLM 181: 600mm
- DLM 181: 800mm
- DLM 181: 1000mm
- DLM 181: 1500mm

**SOORTEN MODELLEN (DLM 183):**
- DLM 183: 500mm
- DLM 183: 600mm
- DLM 183: 800mm
- DLM 183: 1000mm
- DLM 183: 1500mm

Wand paraplurek DLM 181

# Accessoires

## Jashaak: DLM 118

- Enkele jashaak;
- Zilverkleurig geanodiseerd aluminium;
- Tevens leverbaar als naar binnen gerichte haak;
- Afmetingen: BXDXH = 12x50x17mm.

## Jashaak: DLM 1110

- Dubbele jashaak;
- Zwarte kunststof.

## Jashaak: DLM 1111

- Enkele jashaak;
- Zwarte kunststof;
- Tevens leverbaar als naar binnen gerichte haak.

## Jashaak: DLM 1112

- Zwarte kunststof;
- Tevens leverbaar als naar binnen gerichte haak.

## Meranti houten latten

- Meranti houten latten in plaats van de iepen houten latten;
- Geschikt voor banken en bank-kapstokcombinaties;
- Lengtes in overleg.

## Oog voor kleerhangers: DLM 1113

- Enkel oog voor kleerhangers;
- Zwarte kunststof.

## Kleerhanger: DLM 156-B & DLM 157

**DLM 156-B**
- Haakkleerhanger met broeklat;
- Zwart gemoffeld staal met zwarte kunststof einddopjes;
- Breedte: 425mm.

**DLM 157**
- Oogkleerhanger zonder broeklat;
- Zwart gemoffeld staal met zwarte kunststof einddopjes;
- Breedte: 425 mm.

DLM 156-B

DLM 157

## Kleerhangers: DLM 1129 & DLM 1130

**DLM 1129**
- Oogkleerhanger zonder broeklat;
- Zwarte kunststof;
- Breedte: 430 mm.

**DLM 1130**
- Haakkleerhanger zonder broeklat;
- Zwarte kunststof;
- Breedte: 410 mm.

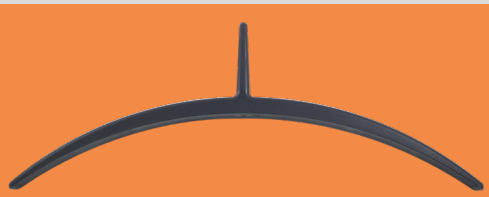

DLM 1129

DLM 1130

## Uitgifteplaatje: DLM 127

- Kunststof uitgifteplaatje;
- Verschillende versies mogelijk.

## Nummerplaatje: DLM 170

- Kunststof nummerplaatje;
- Verschillende versies mogelijk.

## Zwenkwiel zonder rem: DLM 45-A

- Dubbel gelagerd zwenkwiel met rubberen loopvlak voor vrijstaande garderoberekken;
- Zonder rem;
- Diameter (volledige wiel): 75mm.

## Zwenkwiel met rem: DLM 45-B

- Dubbel gelagerd zwenkwiel met rubberen loopvlak voor vrijstaande garderoberekken;
- Met rem;
- Diameter (volledige wiel): 75mm.

Vrijstaand garderoberek DLM 710-HH met wieltjes

# Kleurkaart Robusto Producten

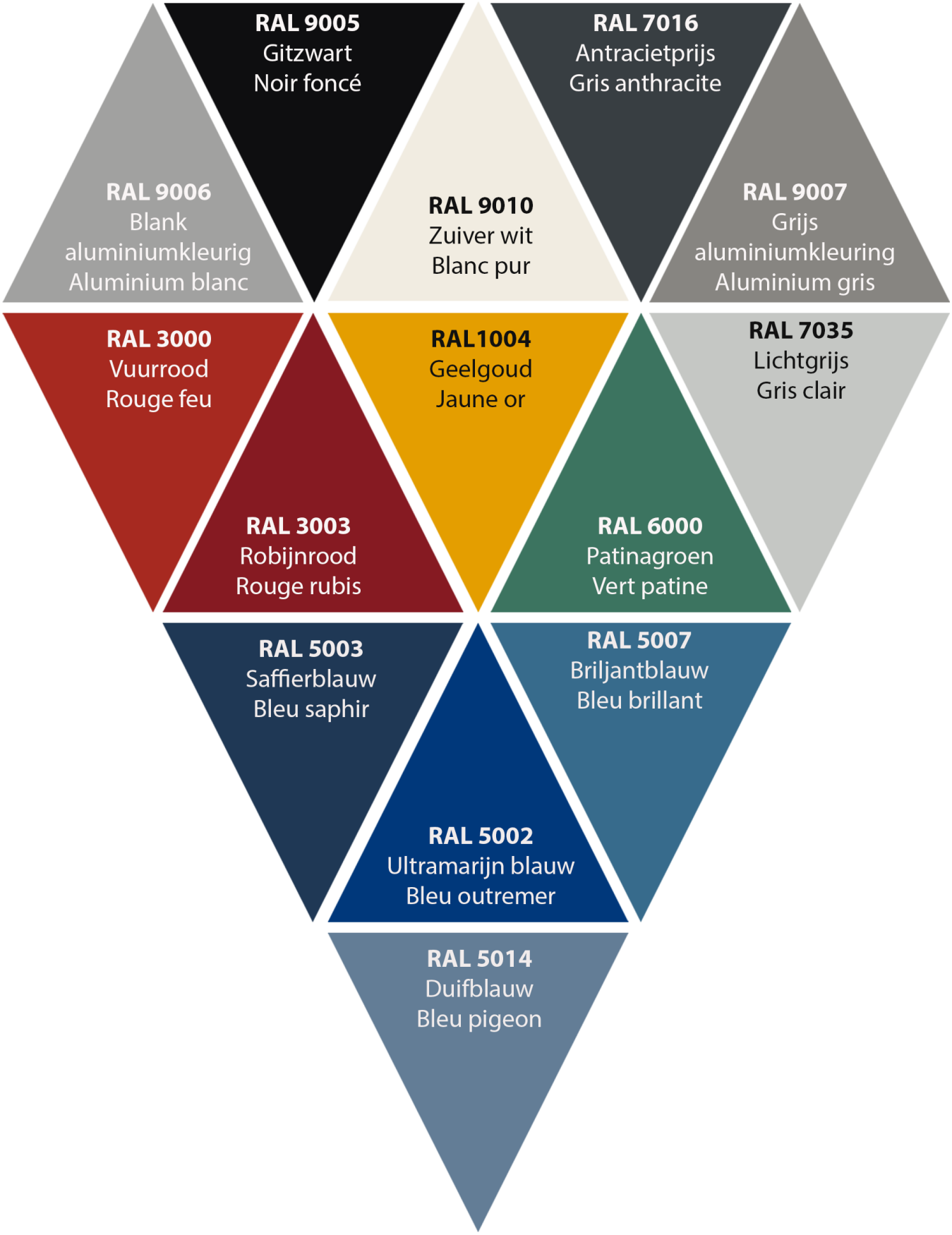

# Algemene voorwaarden

## 1. Toepassing
Tenzij schriftelijk uitdrukkelijk anders overeengekomen zijn deze verkoopvoorwaarden van toepassing op alle aanbiedingen en overeenkomsten tussen Loggere Metaalwerken, hierna: verkoper, en haar afnemers, hierna: koper. Eventuele door koper gemaakte bedingen - algemene voor waarden daaronder begrepen - zijn alleen dan van toepassing indien verkoper deze uitdrukkelijk schriftelijk heeft aanvaard.

## 2. Prijsopgave, aanbieding
Het enkel uitbrengen van een al dan niet met offerte aangeduide prijsopgave, begroting, voorcalculatie, of soortgelijke mededeling dan wel aanbiedingen in welke vorm en door wie dan ook gedaan zijn vrijblijvend en verplicht verkoper niet tot het sluiten van een overeenkomst. De verkoper is eerst gebonden na schriftelijke bevestiging van de opdracht. Indien offertes of orderbevestigingen zijn gebaseerd op door de wederpartij verstrekte gegevens, tekeningen en dergelijke mag de verkoper van de juistheid van die gegevens uitgaan.

## 3. Overeenkomst
Een overeenkomst komt eerst door schriftelijke orderbevestiging of feitelijke uitvoering van de order tot stand. Aanvullingen of wijzigingen van de overeenkomst zijn voor verkoper slechts verbindend indien verkoper deze schriftelijk heeft bevestigd. Bij verschil tussen de bestelling van koper en de schriftelijke bevestiging van de order door verkoper is uitsluitend de bevestiging door verkoper verbindend. De verkoper is eerst gebonden na schriftelijke bevestiging van de opdracht.

## 4. Levering
Levering geschiedt, tenzij schriftelijk uitdrukkelijk anders is overeengekomen, op de door verkoper te bepalen wijze van verzending af fabriek of magazijn voor risico van koper. Verpakking staat, tenzij schriftelijk uitdrukkelijk anders is overeengekomen, ter beoordeling van verkoper en wordt tegen kostprijs berekend. Verkoper is te allen tijde tot deelleveringen gerechtigd, welke als afzonderlijke leveringen worden aangemerkt. Indien de zaken ongeacht de overeengekomen wijze van vervoer ter afname voor koper gereed staan en zulks aan koper is medegedeeld is koper tot onmiddellijke afname verplicht. Niet nakoming van deze verplichting geeft verkoper het recht de zaken voor rekening en risico van koper op te slaan respectievelijk opgeslagen te houden en deze opslagkosten tezamen met de ter afname gereedstaande zaken aan koper te factureren zonder dat koper betaling kan weigeren wegens nog niet plaats gehad hebbende levering. Blijft de koper na sommatie in gebreke om af te nemen, dan kan de verkoper te zijner keuze hetzij leveren op een door de verkoper te bepalen adres en tijdstip, hetzij de overeenkomt dan wel het nog onuitgevoerde deel van de overeenkomst, zonder rechterlijke tussenkomst en zond er dat ingebrekestelling is vereist, ontbinden, onverminderd het recht van de verkoper op schadevergoeding. Indien de koper een eigen aangifte tot faillietverklaring heeft gedaan dan wel indien jegens de koper door een of meer van zijn schuldeisers een verzoek daartoe is ingediend, is de koper bevoegd levering en verzending op te schorten, totdat op die aangifte of dat verzoek is beslist.

## 5. Leveringstermijn
De opgegeven leveringstermijn is, tenzij nadrukkelijk anders is overeengekomen, geen fatale termijn. Overschrijding van de leveringstermijn door welke oorzaak dan ook geeft koper geen recht ontvangst en/of betaling van de zaken te weigeren, noch enige vergoeding van verkoper te eisen. Indien ten gevolge van overmacht nakoming van de leveringsverplichting redelijkerwijs niet van verkoper kan worden verlangd is deze gerechtigd de levering op te schorten. Mochten deze omstandigheden langer dan twee maanden duren, dan zullen beide partijen gerechtigd zijn om de overeenkomst met betrekking tot de door overmacht getroffen zaken door een enkele schriftelijke verklaring voor de toekomst te ontbinden. Onder overmacht zal onder meer steeds zijn begrepen: oorlog, oorlogsgevaar, oproer, molest, brand, waterschade, overstroming, aardbeving, bedrijfsstoornis of bedrijfsonderbreking van elke aard en onverschillig op welke wijze ontstaan, bij verkoper dan wel haar leveranciers;. vertraagde of te late levering door de leveranciers van verkoper; vervoersmoeilijkheden of vervoersbelemmeringen van elke aard van en naar verkoper; import- of exportbeperkingen van welke aard dan ook. Indien de verkoper door omstandigheden blijvend verhinderd is zijn verplichtingen na te komen, is ieder van de partijen bevoegd de overeenkomst geheel of gedeeltelijk te ontbinden.

# Algemene voorwaarden

## 6. Prijzen

Alle opgegeven prijzen luiden in Euro en zijn exclusief BTW en andere door de overheid opgelegde heffingen. De verkoopprijzen zijn gebaseerd op de ten tijde van de orderbevestiging bestaande prijzen, valutakoersen, lonen, belastingen, rechten, lasten, vrachtkosten e.d. In geval van wijziging van een of meer van deze factoren voordat levering heeft plaatsgevonden, heeft verkoper het recht de overeengekomen prijzen dienovereenkomstig te wijzigen.

## 7. Betalingstermijn en incasso

Alle betalingen moeten zonder aftrek binnen 8 dagen na factuurdatum geschieden, onder voorbehoud van goedkeuring en aanpassing van de voorwaarden voor de betalingswijze(n) door de afdeling kredietmanagement. Indien verkoper deelleveringen heeft verricht worden deze als afzonderlijke levering gefactureerd. Iedere (deel-)betaling strekt eerstens tot voldoening van de zaken, welke door natrekking verbonden kunnen worden aan een andere zaak. Indien betaling niet binnen 8 dagen na factuurdatum heeft plaatsgevonden wordt koper geacht van rechtswege in verzuim te zijn e n is verkoper gerechtigd zonder verdere ingebrekestelling koper vertragingsrente ter hoogte van de wettelijke rente in rekening te brengen. Alle incasso kosten, zowel gerechtelijk als buitengerechtelijk, de kosten van juridisch advies daaronder begrepen komen ten laste van koper. De buitengerechtelijke incassokosten worden berekend conform het tarief zoals dit wordt gehanteerd door de Orde van Advocaten. Verkoper heeft te allen tijde het recht vóór levering, deellevering daaronder begrepen, van koper te verlangen dat voldoende zekerheid wordt gesteld voor de nakoming van zijn betalingsverplichting. Indien koper een dergelijke zekerheid niet stelt heeft verkoper het recht verdere leveringen te staken. Indien koper niet binnen de overeengekomen termijn betaalt worden alle openstaande vorderingen van verkoper onmiddellijk opeisbaar. Door een ontbinding worden over en weer bestaande vorderingen onmiddellijk opeisbaar. De koper is aansprakelijk voor alle door de verkoper geleden en te lijden schade. Indien de koper niet, niet tijdig of niet behoorlijk voldoet aan de verplichtingen welke voor hem uit enige op grond van deze voorwaarden met verkoper gesloten overeenkomst voortvloeien dan wel in geval vn opschorting van betalingen, stillegging of liquidatie van de zaken van de koper of diens overlijden, is de verkoper gerechtigd de overeenkomst geheel of gedeeltelijk te ontbinden (en het door de verkoper geleverde, voor zover nog niet betaald, terug te vorderen) zonder rechterlijke tussenkomst en zonder dat ingebrekestelling is vereist en/of betaling van het uitgevoerde deel van de overeenkomst te vorderen/ of voor verdere levering vooruitbetaling te eisen. In deze gevallen worden over en weer bestaande vorderingen onmiddellijk opeisbaar. De koper is aansprakelijk voor alle door verkoper geleden en nog te lijden schade.

## 8. Eigendomsvoorbehoud

Verkoper behoudt zich de eigendom van alle door hem geleverde niet betaalde zaken voor. Dit eigendomsvoorbehoud strekt tot zekerheid voor al hetgeen koper terzake of in verband met door verkoper gedane leveringen met inbegrip van rente en kosten aan verkoper verschuldigd is. Koper is niet bevoegd over zaken, waarop het eigendomsvoorbehoud van verkoper rust op enigerlei wijze te beschikken, anders dan overeenkomstig zijn normale bedrijfsvoering en de normale bestemming van de zaken. Koper is verplicht zolang het eigendomsvoorbehoud van verkoper niet is geëindigd, de geleverde zaken op een dusdanige wijze voorhanden te hebben, dat de zaken onmiddellijk voor iedereen als eigendom van verkoper herkenbaar zijn. De eigendom gaat over op de koper zodra de koper aan haar verplichtingen hegens de verkoper heeft voldaan. De zaken mogen derhalve in geen geval worden beleend of in pand tot zekerheid aan anderen worden overgedragen. De verkoper is bevoegd door een onafhankelijke accountant contre te doen uitoefenen in de boeken van de koper teneinde aldus te kunnen nazien op de naleving van dit artikel. Bij niet nakoming door koper van enige verplichting jegens verkoper is verkoper gerechtigd alle zaken waarop ingevolge het voorgaande het eigendomsvoorbehoud rust, zonder rechterlijke tussenkomst terug te nemen. Koper is verplicht deze zaken op eerste aanmaning van verkoper franco aan verkoper te retourneren. Een en ander laat het recht van verkoper op schadevergoeding onverlet.

# Algemene voorwaarden

## 9. Reclamaties

Koper dient het geleverde dadelijk na de levering te controleren op eventuele afwijkingen van het overeengekomene. De koper draagt het risico van de door hem bestelde zaken vanaf het ogenblik waarop deze aan hem zijn afgeleverd. De goederen zijn aan de koper afgeleverd op het moment waarop zij het door de koper aangegeven adres zijn gedeponeerd of aldaar door de koper in ontvangst zijn genomen. In geval de koper meent dat er sprake is van beschadiging is deze verplicht daarvan onverwijld door de vervoerder aantekening op de vrachtbrief of pakbon te doen maken. Die vrachtbrief of pakbon moet onmiddellijk aan de verkoper gezonden worden en de koper moet zich tevens onmiddellijk met de verkoper in verbinding stellen teneinde de verkoper te informeren. Eventuele reclamaties moeten schriftelijk bij verkoper worden ingediend binnen tien werkdagen na leveringsdatum. Na het verstrijken van deze termijn geldt het geleverde als onherroepelijk en onvoorwaardelijk door koper aanvaard. Bij een terecht bevonden reclamatie zal verkoper onder retournering van de gebrekkige zaken overgaan tot herlevering. Indien verkoper zaken van derden betrekt of betrokken heeft is verkopers verantwoordelijkheid of aansprakelijkheid beperkt tot datgene waarvoor verkopers leverancier jegens verkoper aansprakelijk is. De koper is verplicht zijn volledige medewerking te verlenen aan al hetgeen de verkoper nodig acht, zoals inspectie van de leveringen door of vanwege de koper, om de gegrondheid van de klacht na te trekken. Producten mogen niet door de koper worden teruggestuurd zonder schriftelijke toestemming van de verkoper. Het verlenen van voornoemde toestemming impliceert niet de erkenning van de gegrondheid van de klacht. Nadat de koper de toestemming ontvangen heeft moeten de producten tenzij deze schadigd zijn ontvangen in ongeschonden staat in de originele verpakking aan de verkoper teruggezonden worden. Dit op risico van de koper. Teruggezonden goederen houdt de verkoper voor rekening en risico van de koper.

## 10. Vrijwaring

Indien door uitvoering van kopersopdracht inbreuk zou worden gemaakt op rechten van derden vrijwaart koper verkoper voor alle gevolgen daarvan.

## 11. Maatvoering

Verkoper is uitsluitend aansprakelijk voor door haar zelf opgenomen maten en technische omschrijvingen. De zaken worden geleverd met inachtneming van de gangbare toleranties voor afmeting, tenzij uitdrukkelijk anders overeengekomen.

## 12. Geschillen

Met betrekking tot Loggere Metaalwerken BV, gevestigd te 4921 PJ  Made, Nederland is voor alle tussen verkoper en koper gesloten overeenkomsten uitsluitend het Nederlands recht van toepassing. Alle geschillen die bij de uitvoering van of in verband met een overeenkomst zullen ontstaan, zullen aanhangig gemaakt worden bij de arrondissementsrechtbank te Amsterdam. Geschillen die tot de uitsluitende competentie van de Kantonrechter behoren zullen aanhangig gemaakt worden krachtens de terzake geldende competentieregelen bevoegde Kantonrechter.

Met betrekking tot Loggere Metaalwerken NV, gevestigd te 2321 Meer, België is voor alle tussen verkoper en koper gesloten overeenkomsten uitsluitend het Belgisch recht van toepassing. Alle geschillen die bij de uitvoering van of in verband met een overeenkomst zullen ontstaan, behoren tot de uitsluitende bevoegdheid van de rechtbanken van Turnhout.

# Indexering per artikelnummer

## Introductie


Garderobe oplossingen 2
Indexering 4-5


## Stripkapstokken Easy


DLM 620-118 8
DLM 620-118-NB 8
DLM 620-1111 10
DLM 620-1111-NB 10
DLM 620-1112 12
DLM 620-1112-NB 12
DLM 620-1110 13
DLM 620 Retourstuk 13


## Stripkapstokken Robusto


11.350.05 14
11.350.15 15
11.350.25 16
11.350.02 14
11.350.12 15
11.350.22 16
11.360.05 18
11.360.15 19
11.360.25 19
11.140.02 20
11.140.12 21
11.140.22 21
11.160.02 22
11.160.12 23
11.160.22 23


## Schoolgarderoberekken


DLM 1150-H 26
DLM 1150-H-NB 26
DLM 1150-HH 28
DLM 1150-HH-NB 28


## Wandgarderoberekken


DLM 1100-K 32
DLM 1100-KH 34
DLM 1100-H 36
DLM 1100-HH 38


## Banken Easy


DLM 230 42
DLM 230-S 42
DLM 241 43
DLM 241-S 43
DLM 240 44
DLM 240-S 44
DLM 236 44
DLM 236-S 44
DLM 228-M 46


## Banken Robusto


50.2030 45
50.2033 45
50.3030 45
50.3033 45


## Bank-kapstokcombiniaties


DLM 226 50
DLM 226-S 51
DLM 227-2 52
DLM 227-2-S 52
DLM 227-3 52
DLM 227-3-S 52
DLM 228-2 54
DLM 228-2-S 54
DLM 228-3 54
DLM 228-3-S 54
DLM 5030 56
DLM 5033 56
DLM 6030 57
DLM 6033 57


## Vrijstaande garderoberekken


DLM 750-HH 60
DLM 710-HH 61
DLM 750-KH 64
DLM 710-KH 65
DLM 750-K 66
DLM 710-K 67
DLM 750-H 68
DLM 710-H 69
DLM 732 70


## Kleding transportrekken


DLM 63 74
DLM 121 74
DLM 121-HH 75


## Vrijstaande kapstokken


ELK 78
BATTISTA 78


## Paraplurekken


DLM 181 82
DLM 183 82


## Accessoires


DLM 118 86
DLM 1110 86
DLM 1111 86
DLM 1112 86
DLM 1113 87
DLM 156 87
DLM 157 87
DLM 1129 87
DLM 1130 87
DLM 127 88
DLM 170 88
DLM 45-A 88
DLM 45-B 88

ISO 9001

ROOM FOR FUNCTIONAL DESIGN

**NEDERLAND**
LOGGERE METAALWERKEN B.V.
POSTBUS 5000
NL-4803 EA BREDA
**TEL** +31 (0)76 52 40 830

**BELGIË**
LOGGERE METAALWERKEN N.V.
EUROPASTRAAT 40
BE-2321 MEER
**TEL** +32 (0)3 317 03 50

**TOONZAAL**
LOGGERE METAALWERKEN N.V.
EUROPASTRAAT 40
BE-2321 MEER
**TEL** +32 (0)3 317 03 50

INFO@LOGGERE.COM
WWW.LOGGERE.COM

06/02