INFORMATION PRODUIT

LOGGERE
ROOM FOR FUNCTIONAL DESIGN

LAVABO MURAL URBAN IV

130951

WWW.LOGGERE.COM

Description :

Lavabo pour montage mural, avec trou pour robinetterie Ø 35 mm.

Matériau:

- Acier inoxydable, AISI 304
- épaisseur 1,2 / 1,5 / 3 mm
- finition brossée

Dimensions :

- L 600 x P 395 x H 150 mm

Raccordement :

- Sortie d'eau : Ø 32 mm 1 ¼

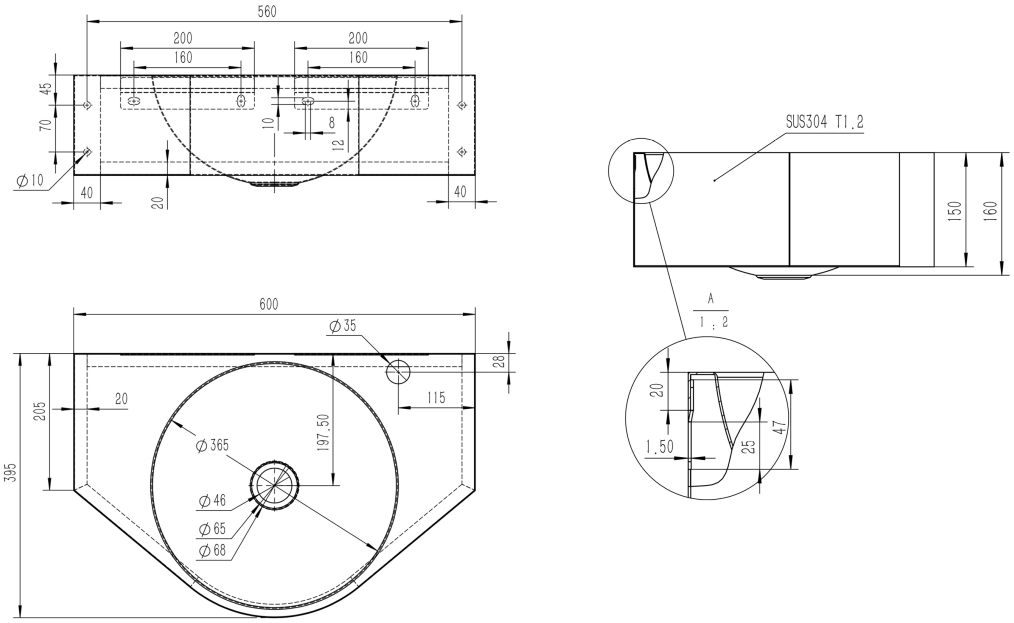

Autres recommandations sur les produits LOGGERE

Sanitaires

Casiers et systèmes d'armoires

Cabines sanitaires

Porte-manteaux

Equipements