PRODUCT INFORMATIE

LOGGERE
ROOM FOR FUNCTIONAL DESIGN

WASTAFEL VOOR MINDERVALIDEN SENSO II

130210

WWW.LOGGERE.COM

Omschrijving:

Wastafel voor mindervaliden voor wandmontage, met verbrede z kant voor elleboog ondersteuning. Met kraangat Ø 35 mm.

Materiaal:

- RVS, AISI 304, dikte 1,2 mm, afwerking geborsteld.

Afmetingen:

- B 620 x D 444 x H 160 mm.

Aansluiting:

- Afvoerplug 1 ¼" met licht gebold gaatjesrooster Ø 65mm, incl. sifon, zonder overloop. Afvoer Ø 32 mm.

Normen:

- EN 14688:2015+A1:2018

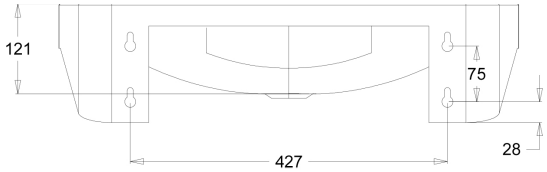

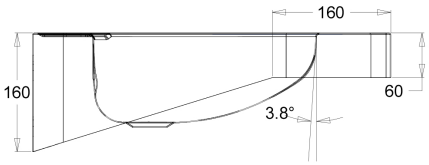

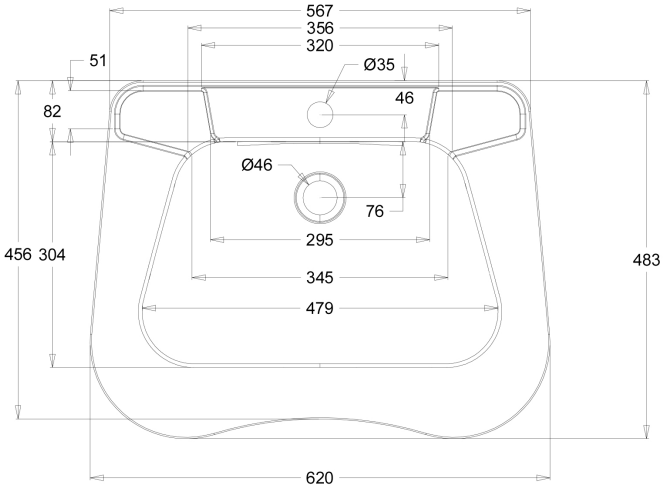

Bijzondere voordelen:

Mindervaliden

Voldoet aan CE norm

Verdere Loggere productaanbevelingen

Sanitair

Lockers en kastsystemen

Sanitaire wanden

Garderobesystemen

Kantoorunits