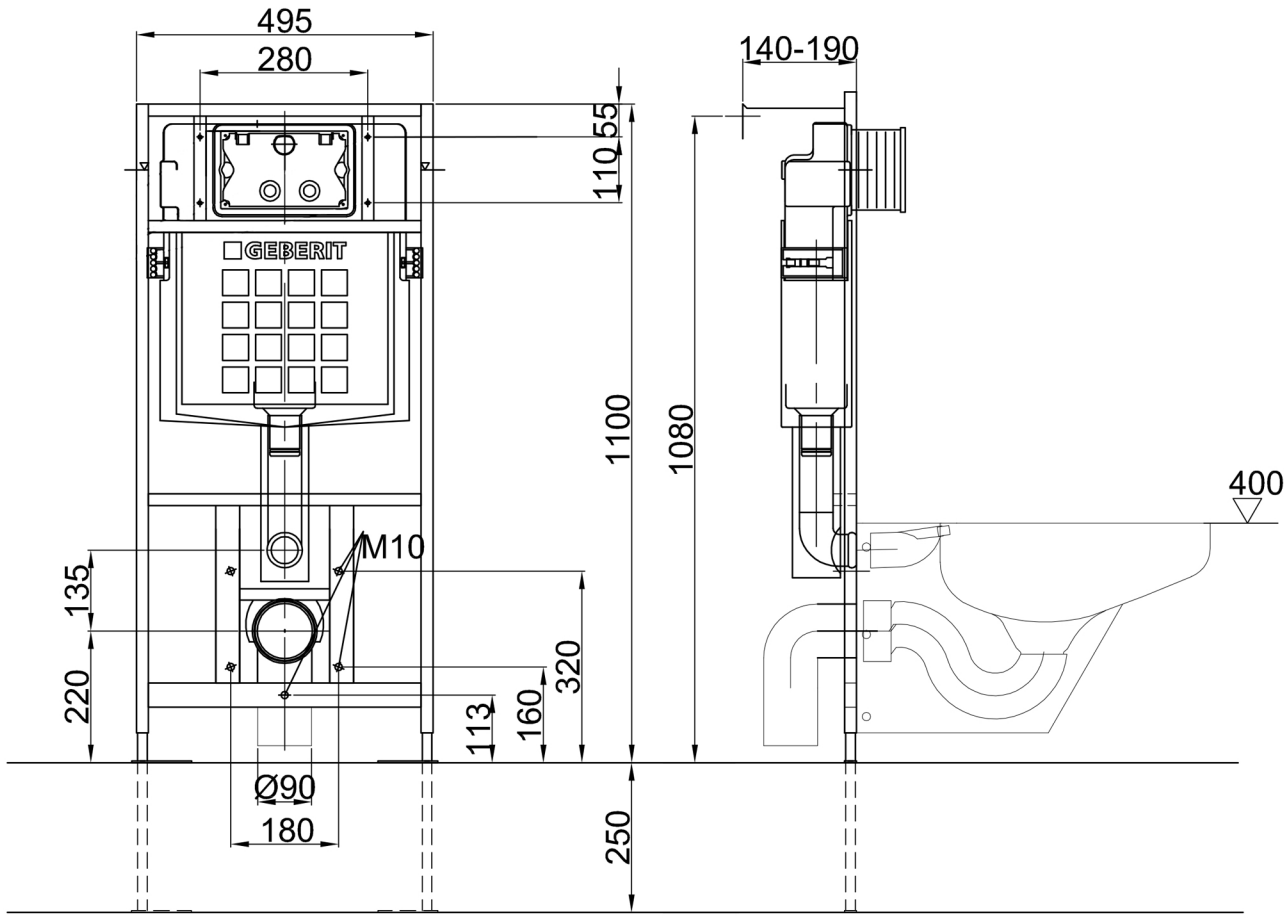

650004

Inbouwframe Safety voor toiletten	Bâti-support Safety pour les toilettes	Installation frame Safety for toilets

LOGGERE
ROOM FOR FUNCTIONAL DESIGN